открытое акционерное общество

БРЕСТСКИЙ ЭЛЕКТРОМЕХАНИЧЕСКИЙ ЗАВОД

КАТАЛОГ ДЕТАЛЕЙ И СБОРОЧНЫХ ЕДИНИЦ

на АППМ-4ДК Агрегат почвообрабатывающий посевной многофункциональный

2011

Открытое акционерное общество
«Брестский электромеханический завод»

АГРЕГАТ ПОЧВООБРАБАТЫВАЮЩИЙ ПОСЕВНОЙ МНОГОФУНКЦИОНАЛЬНЫЙ АППМ-4ДК «Берестье» и его модификации

Каталог деталей и сборочных единиц

Разработал: _____В.И. Макарчук

Проверил: _____В.Н. Жиян

2011г.

Оглавление

Наименование	Лист
1. Оглавление	3
2. Общий вид	4-5
3. Устройство загортачное	6
4. Навеска загортачного устройства	7-9
5. Балка сошников	10-12
6. Дышло телескопическое	13-14
7. Бункер	15-18
8. Маркер	19-22
9. Диск почвообработки	23-24
10. Сошник	25-29
11. Прикатывающий каток	30-32
12. Крепление балки передник колес	33
13. Ограждение	34-35
14. Балка переднего колеса	36-37
15. Паккер	38
16. Гидравлика для пакера	39-42
17. Система тормозная	43-47
18. Площадка	48
19. Каркас	49-50
20. Вентилятор	51
21. Приводное колесо	52-54
22. Аппарат высевающий	55-59
23. Корпус инжекторный	60-61
24. Распределитель	62-63
25. Предметный указатель	64

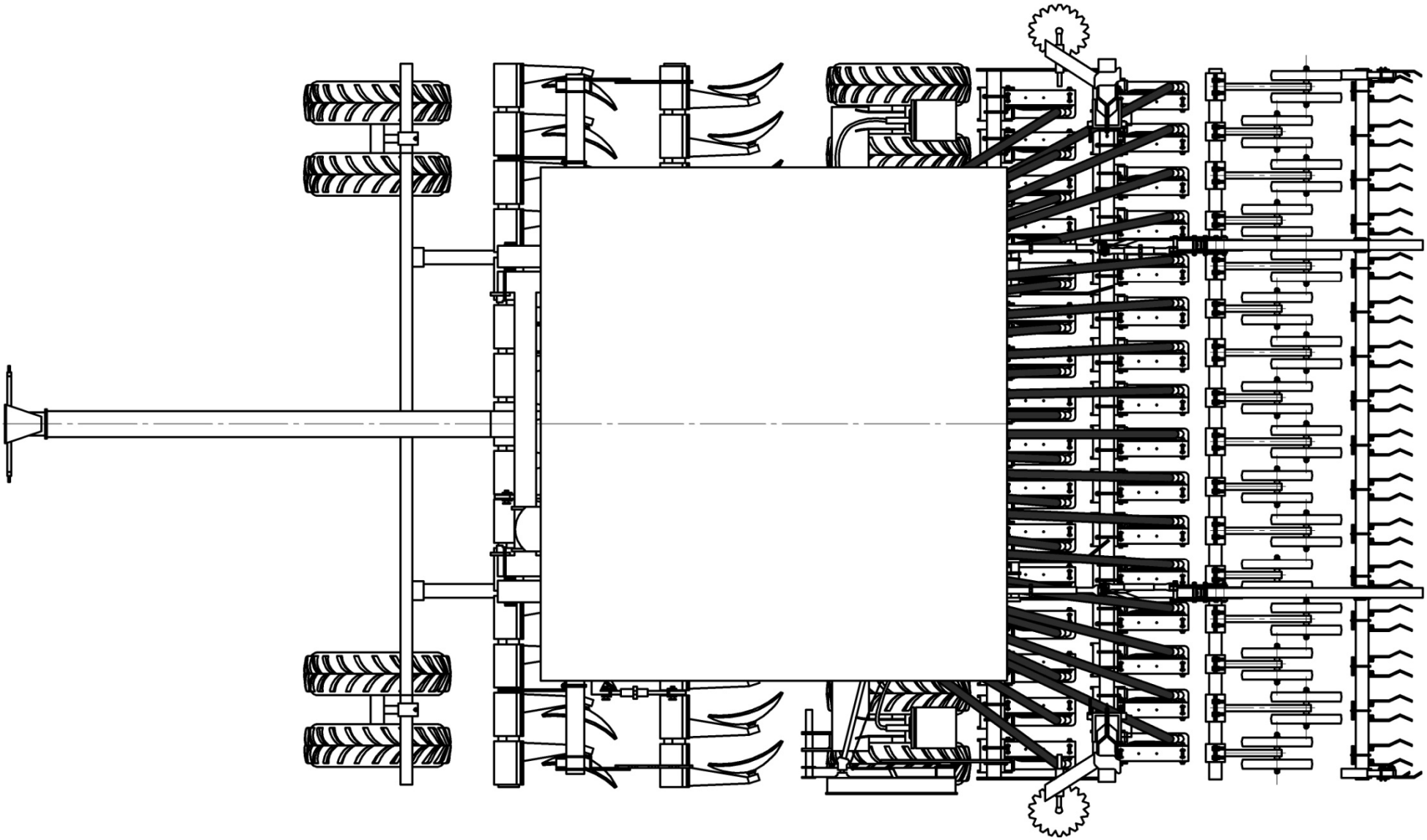

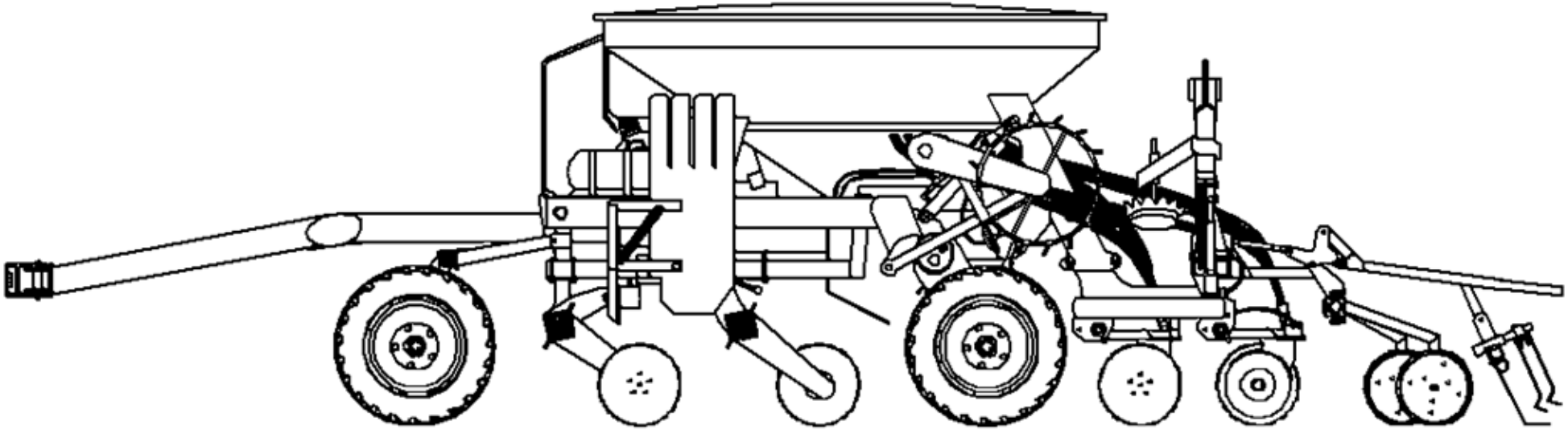

№ п/п	Обозначение	Наименование сборочных единиц, деталей	Кол.
1	Гайка М10-6Н.5.019		80
	Шайба 10.65Г.019		80
2	ОТИБ.745232.031	Планка	18
3	ОТИБ.753574.005	Загортач	18
4	ОТИБ.745655.013	Труба	2
5	ОТИБ.746714.006	Скоба	24
6	ОТИБ.301623.003	Палец	2
или	Шплинт пруж. 2х28.019ОСТ2322-79		2
или	Шплинт пруж. DIN 11024 d=2		2
7	ОТИБ.305614.004	Держатель	1
8	ОТИБ.305614.004-01	Держатель	1
9	Шайба А10.01.08кп.019		40
10	ОТИБ.745655.014	Труба L=2950±5	1
11	ОТИБ.745655.011	Труба L=3955±5	1

ОТИБ.271149.006 Устройство загортачное

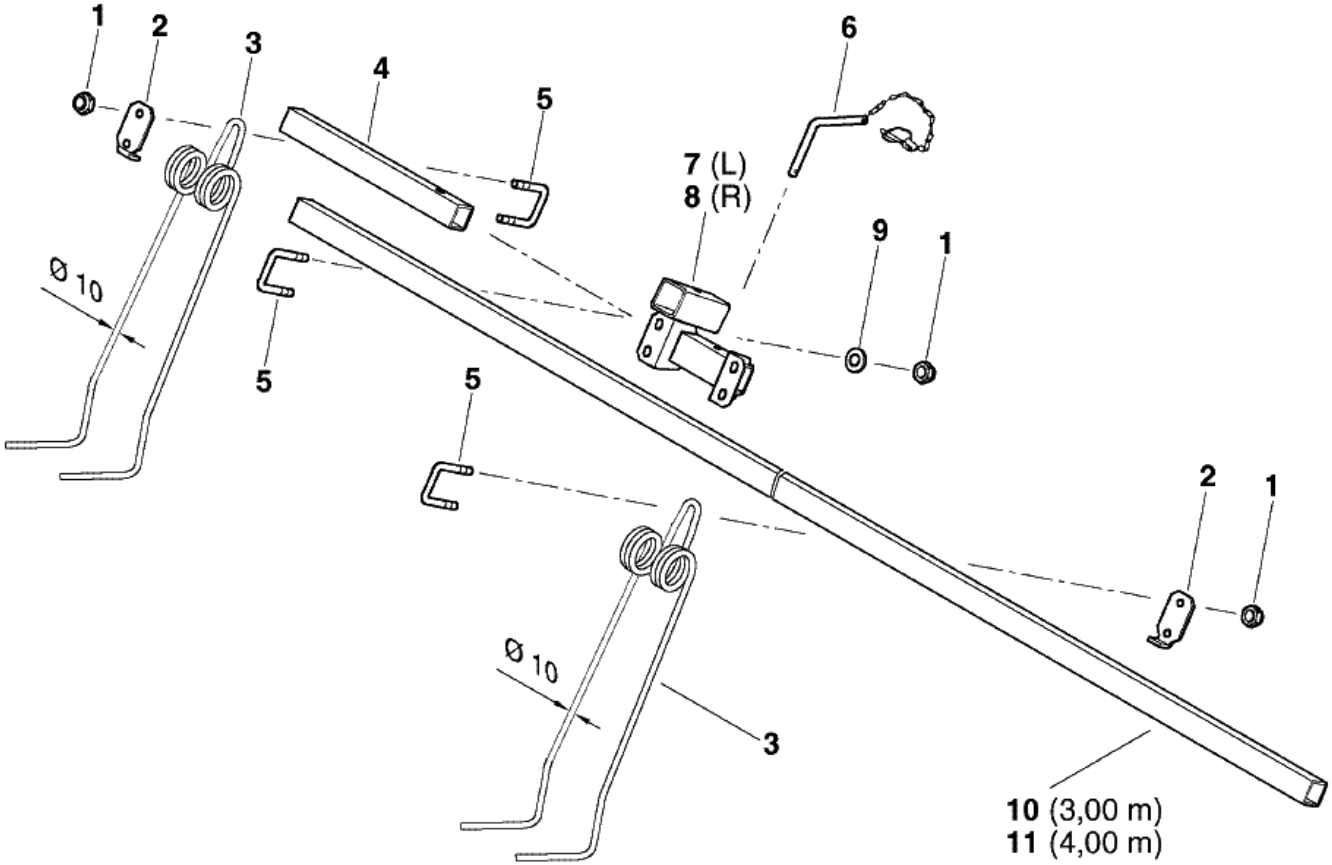

№ п/п	Обозначение	Наименование сборочных единиц, деталей	Кол.
1	ОТИБ.301524.050	Держатель	1
2	Винт 2-3х10.01.019		
3	ОТИБ.754221.003	Шкала	1
4	Болт М12-6g х115.56.019		3
5	Штифт 4 х 14.		1
6	Гайка М12-6Н.5.019		5
	Шайба 12.65Г.019		5
7	ОТИБ.304591.006	Тяга	1
8	ОТИБ.713141.069	Втулка	2
9	ОТИБ.301524.049	Держатель	1
10	Масленка 1.1.ц6		1
11	ОТИБ.751851.005	Винт	1
12	Шайба А16.01.10кп.019		2
13	ОТИБ.746612.004	Втулка	1
14	ОТИБ.758341.006	Штифт	1
15	Шплинт пружинный DIN11024 d=4		1
16	ОТИБ.301524.047	Держатель	1
17	Болт М12-6g х 30.36.019		1
18	ОТИБ.753552.007	Пружина	1
19	Болт М12-6g х 80.58.019		2
20	ОТИБ.301532.018	Кронштейн	1
21	ОТИБ.746714.006	Скоба	2
22	Гайка М10-6Н.5.019		4
	Шайба 12.65Г.019		4
23	Шайба А12.01.08кп.019		2
24	ОТИБ.713141.070	Втулка	2

ОТИБ.301524.081 Навеска загортачного устройства

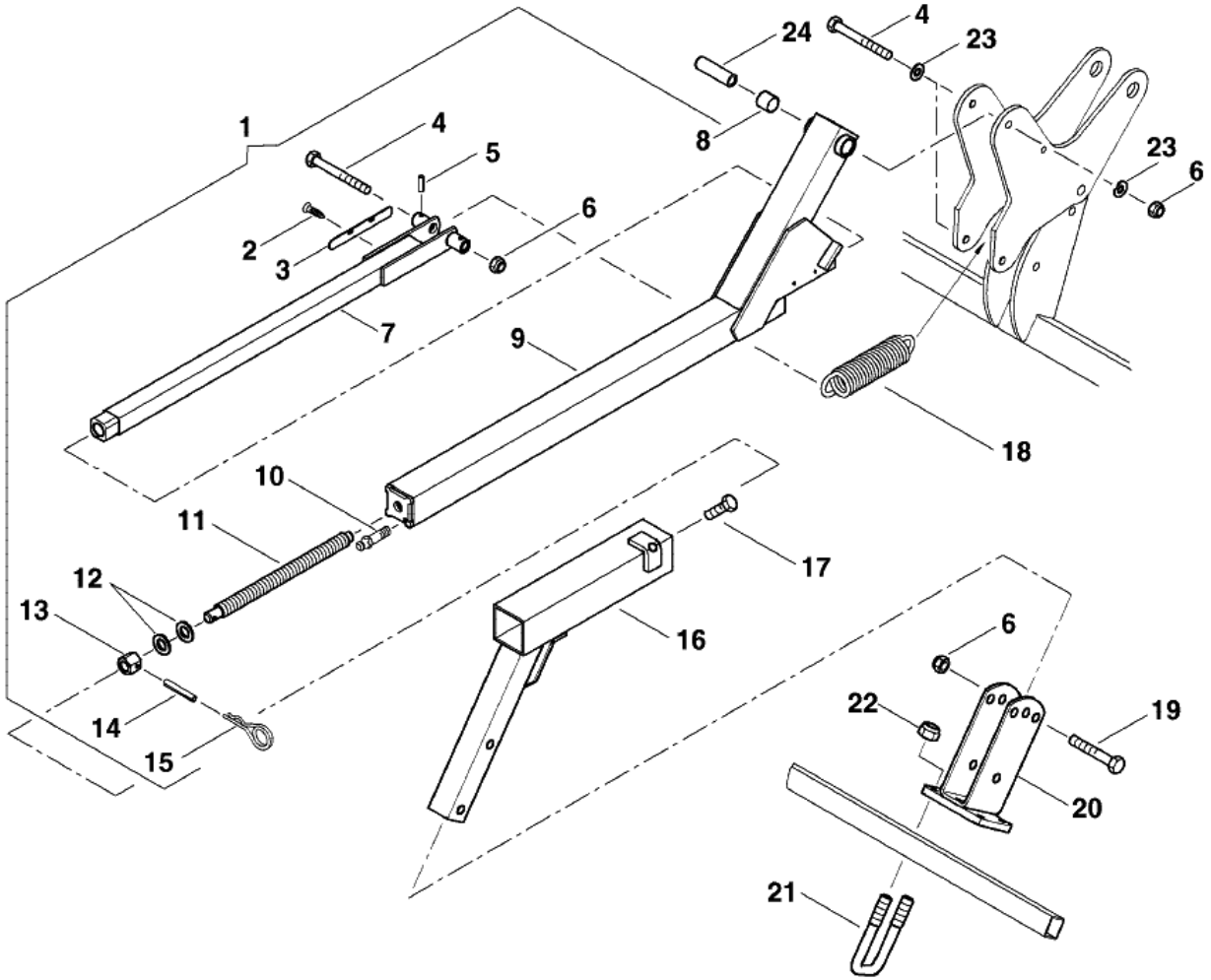

№ п/п	Обозначение	Наименование сборочных единиц, деталей	Кол.
1	Шайба А12.01.08кп.019		12
2	Болт М12-6g х 125.58.019		2
3	Болт М16-6g х 140.58.019		2
4	Шайба А16.01.08кп.019		4
5	ОТИБ.741314.051	Кронштейн	4
6	ОТИБ.301561.066	Кронштейн	2
7	ОТИБ.301533.044-01	Талреп	4
8	Болт М12-6g х 105.58.019		4
9	Гайка М12-6Н.5.019		6
	Шайба 12.65Г.019		6
10	ОТИБ.713141.076	Втулка	1
11	ОТИБ.713141.077	Втулка	4
12	Шайба А20.01.08кп.019		2
13	ОТИБ.715111.099	Ось	2
14	Шайба А24.01.08кп.019		8
15	Шплинт 6,3 х 40.019		2
16	Гайка М16-6Н.5.019		2
	Шайба 16.65Г.019		2
17	ОТИБ.715111.104	Ось	2
18	Шплинт 8 х 50.019		8
19	ОТИБ.301342.007	Балка	1

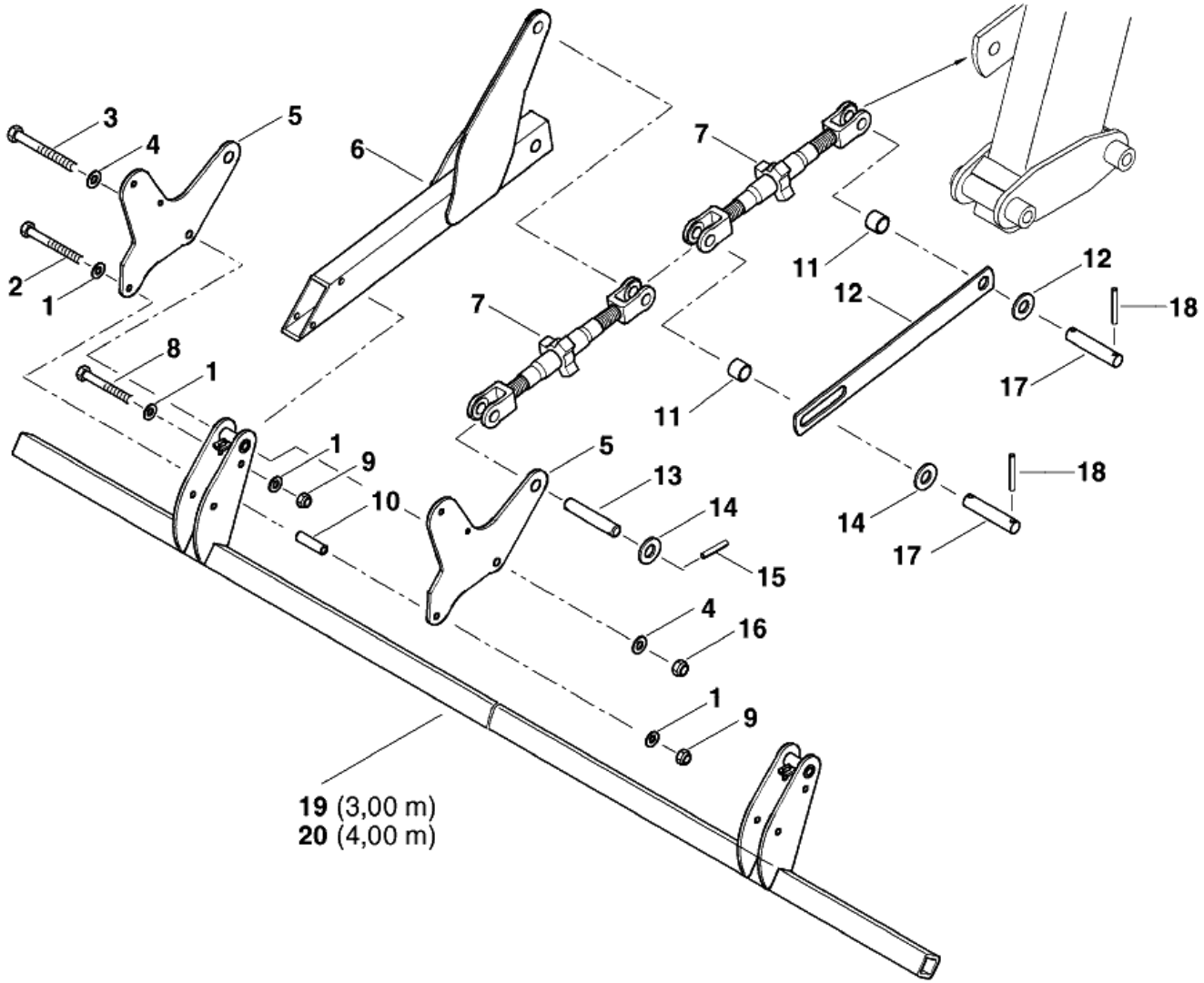

№ п/п	Обозначение	Наименование сборочных единиц, деталей	Кол.
1	ОТИБ.301524.050	Держатель	1
2	Винт 2-3х10.01.019		
3	ОТИБ.754221.003	Шкала	1
4	Болт М12-6g х115.56.019		3
5	Штифт 4 х 14.		1
6	Гайка М12-6Н.5.019		5
	Шайба 12.65Г.019		5
7	ОТИБ.304591.006	Тяга	1
8	ОТИБ.713141.069	Втулка	2
9	ОТИБ.301524.049	Держатель	1
10	Масленка 1.1.ц6		1
11	ОТИБ.751851.005	Винт	1
12	Шайба А16.01.10кп.019		2
13	ОТИБ.746612.004	Втулка	1
14	ОТИБ.758341.006	Штифт	1
15	Шплинт пружинный DIN11024 d=4		1
16	ОТИБ.301524.047	Держатель	1
17	Болт М12-6g х 30.36.019		1
18	ОТИБ.753552.007	Пружина	1
19	Болт М12-6g х 80.58.019		2
20	ОТИБ.301532.018	Кронштейн	1
21	ОТИБ.746714.006	Скоба	2
22	Гайка М10-6Н.5.019		4
	Шайба 12.65Г.019		4
23	Шайба А12.01.08кп.019		2
24	ОТИБ.713141.070	Втулка	2

ОТИБ.301524.081 Навеска загортачного устройства

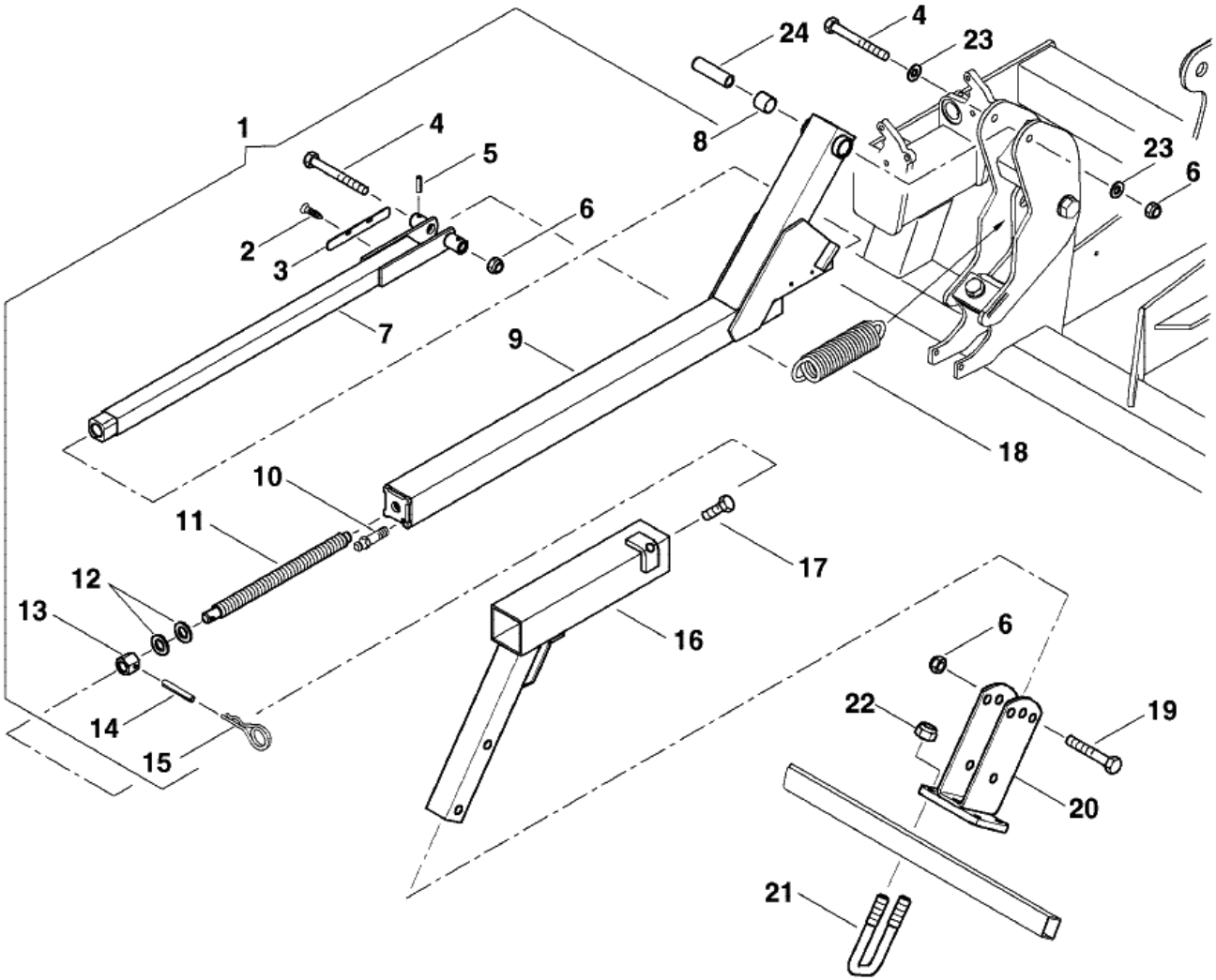

№ п/п	Обозначение	Наименование сборочных единиц, деталей	Кол.
1	Гайка М10-6Н.5.019		1
	Шайба 12.65Г.019		1
2	Шайба А10.01.08кп.019		2
3	ОТИБ.301611.001	Болт откидной	1
5	Гайка М10-6Н.5.019		1
	Шайба 10.65Г.019		1
6	Шайба А1.01.08кп.019		2
7	Болт М20-6g х 135.58.019		1
8	Шайба А20.01.08кп.019		2
9	ОТИБ.301568.085	Кронштейн	2
10	Болт М10-6g х 40.88.019		1
11	Гайка М20-6Н.5.019		1
	Шайба 20.65Г.019		1

ОТИБ.301568.085 Кронштейн

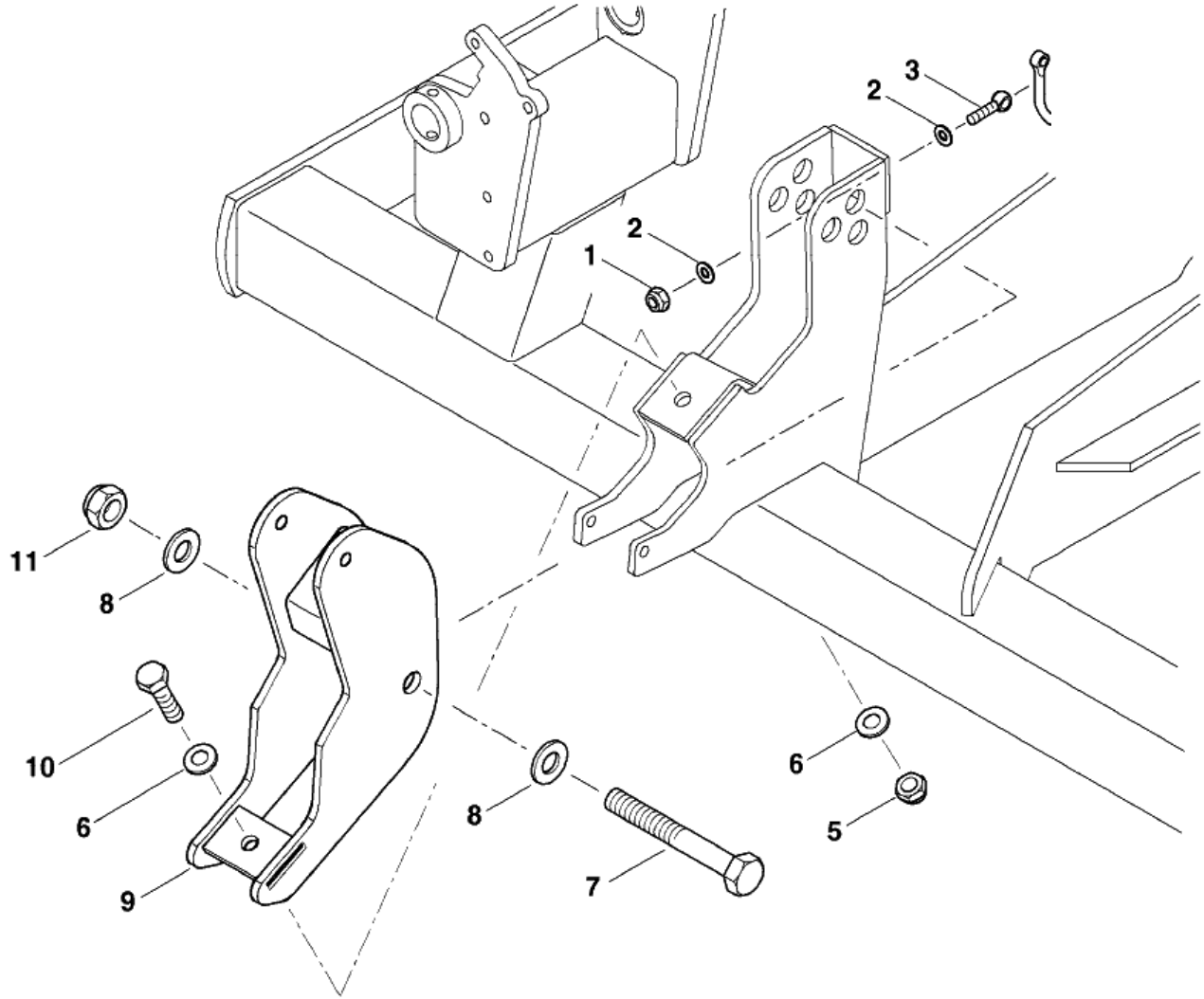

№ п/п	Обозначение	Наименование сборочных единиц, деталей	Кол.
1	Болт М24-6g х 360.58.019		2
2	Гайка М24-6Н.5.019		2
	Шайба 24.65Г.019		2
5	ОТИБ.301228.037	Рама	1

ОТИБ.301228.037 Рама

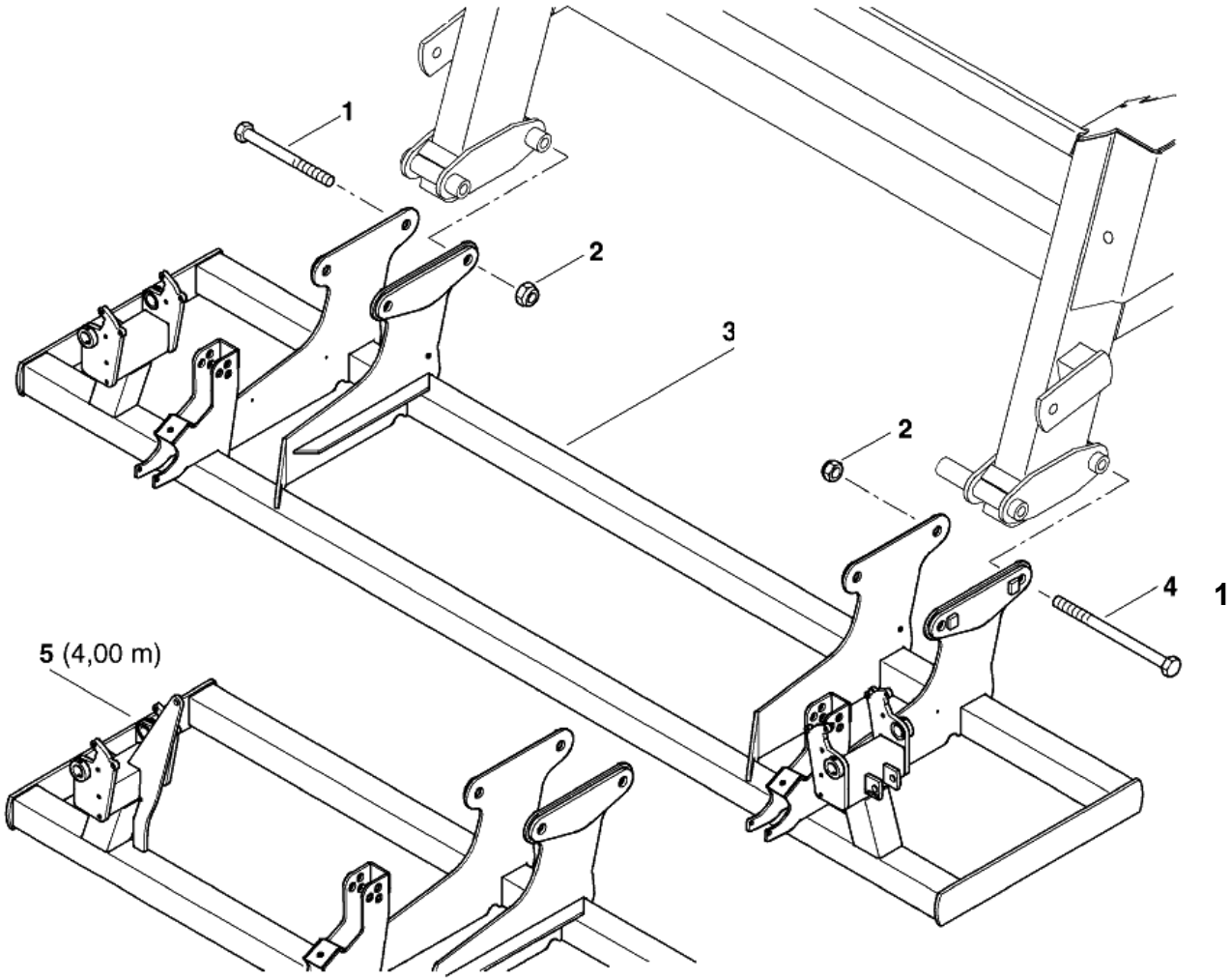

№ п/п	Обозначение	Наименование сборочных единиц, деталей	Кол.
1	Болт М8-6g х 350.58.019		2
2	ОТИБ.715111.111	Ось	2
3	ОТИБ.301524.096	Держатель	1
4	Гайка М8-6Н.5.019		2
	Шайба 8.65Г.019		2
5	ОТИБ.711141.112	Кольцо	2

ОТИБ.301524.096 Держатель

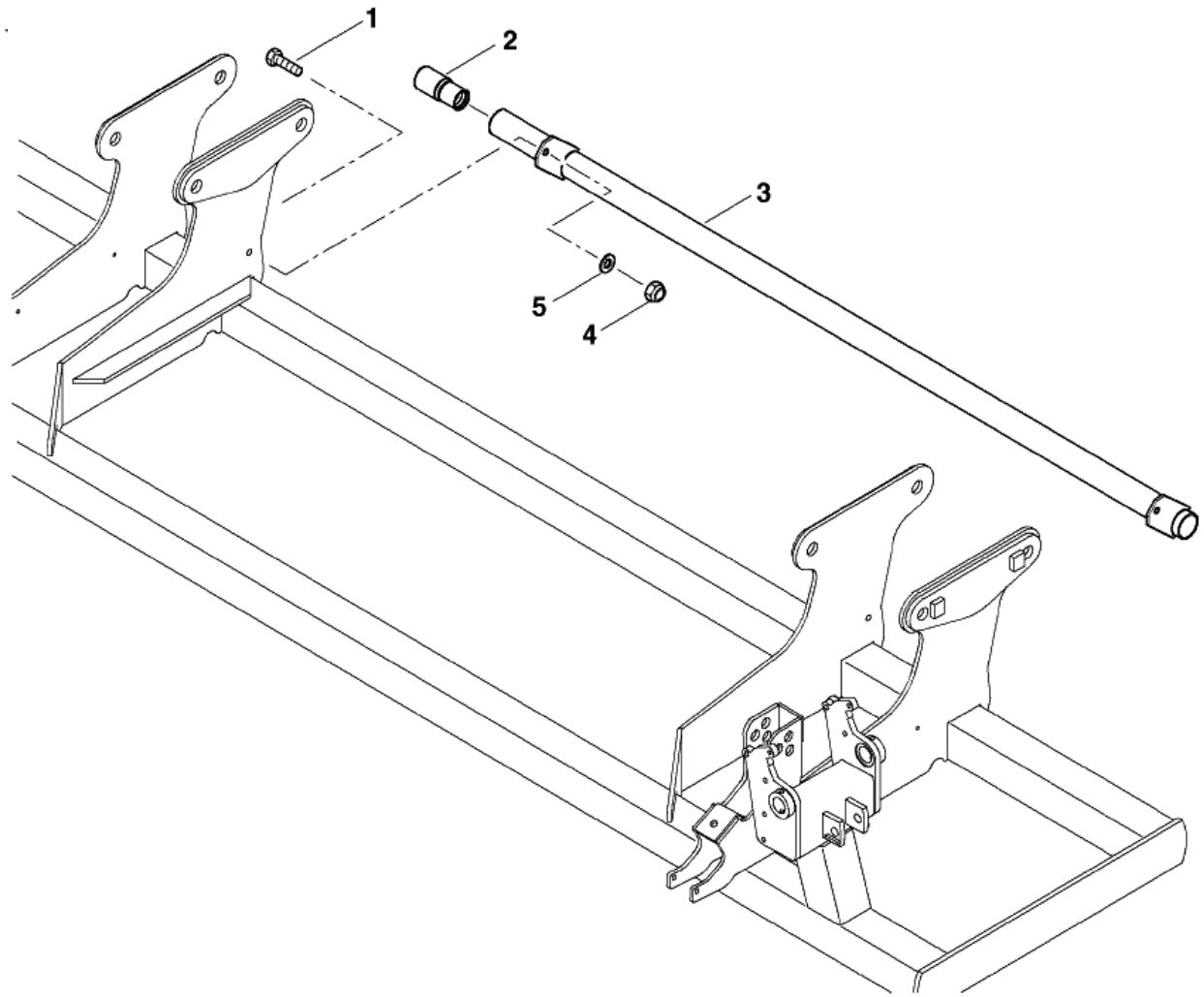

№ п/п	Обозначение	Наименование сборочных единиц, деталей	Кол.
1	Болт М24-6g х 240.58.019		2
2	ОТИБ.304591.010	Дышло	1
4	Масленка 1.1.16		1
6	Гайка М16-6Н.5.019		1
	Шайба А16.01.08кп.019		1
7	Шайба 16.Г65.019		1
8	ОТИБ.303734.001	Ось	1
9	Штифт А.8 х60С2		1
10	Ось6-36h11 х 115.40Х		1
11	ОТИБ.711141.158	Шайба	1
12	ОТИБ.301141.158	Кронштейн	1
13	Болт М16-6g х 60.58.019		1
14	ОТИБ.741364.007	Коромысло	1
16	Шайба 24.Г65.019		2
17	Гайка М16-6Н.5.019		2
	Шайба А24.01.08кп.019		2

ОТИБ.304591.007 Дышло телескопическое

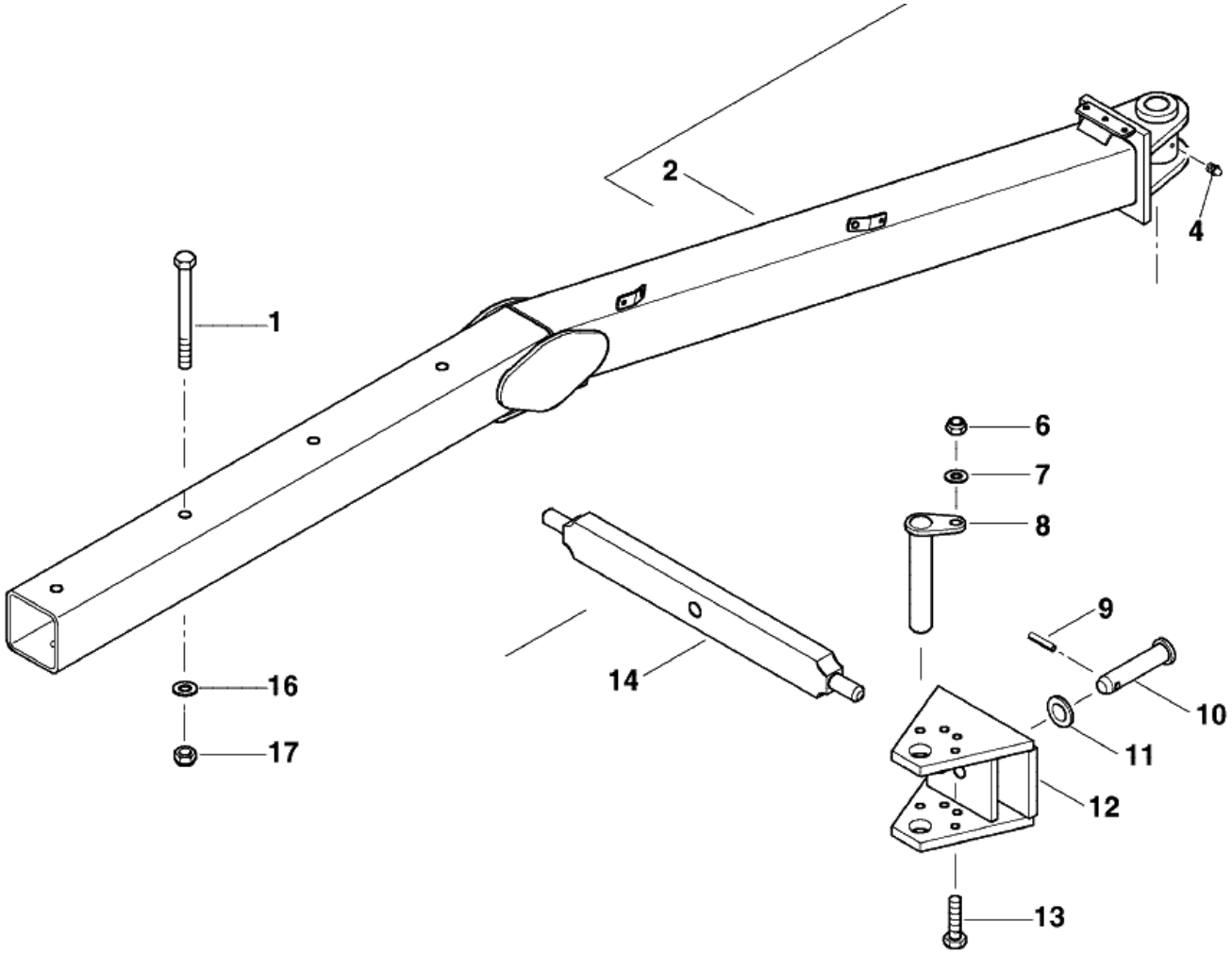

№ п/п	Обозначение	Наименование сборочных единиц, деталей	Кол.
1	Гайка М10-6Н.5.019		2
	Шайба А10.01.08кп.019		1
2	ОТИБ.741394.010	Кронштейн	1
3	Гайка М10-6Н.5.019		2
4	ОТИБ.741542.013	Платик	1
5	Болт М10-6g х 110.58.019		2
6	ОТИБ.301318.018-02	Устр. опорное	1
7	Болт М10-6g х 55.58.019		2
8	Болт М8-6g х 30.58.019		2
9	Шайба 10.Г65.019		2
10	Шайба 8.Г65.019		6
11	Гайка М8-6Н.5.019		2
12	Гайка М8-6Н.5.019		2
	Шайба А8.01.08кп.019		2
13	ОТИБ.745312.060	Кожух	1

ОТИБ.304591.007 Дышло телескопическое

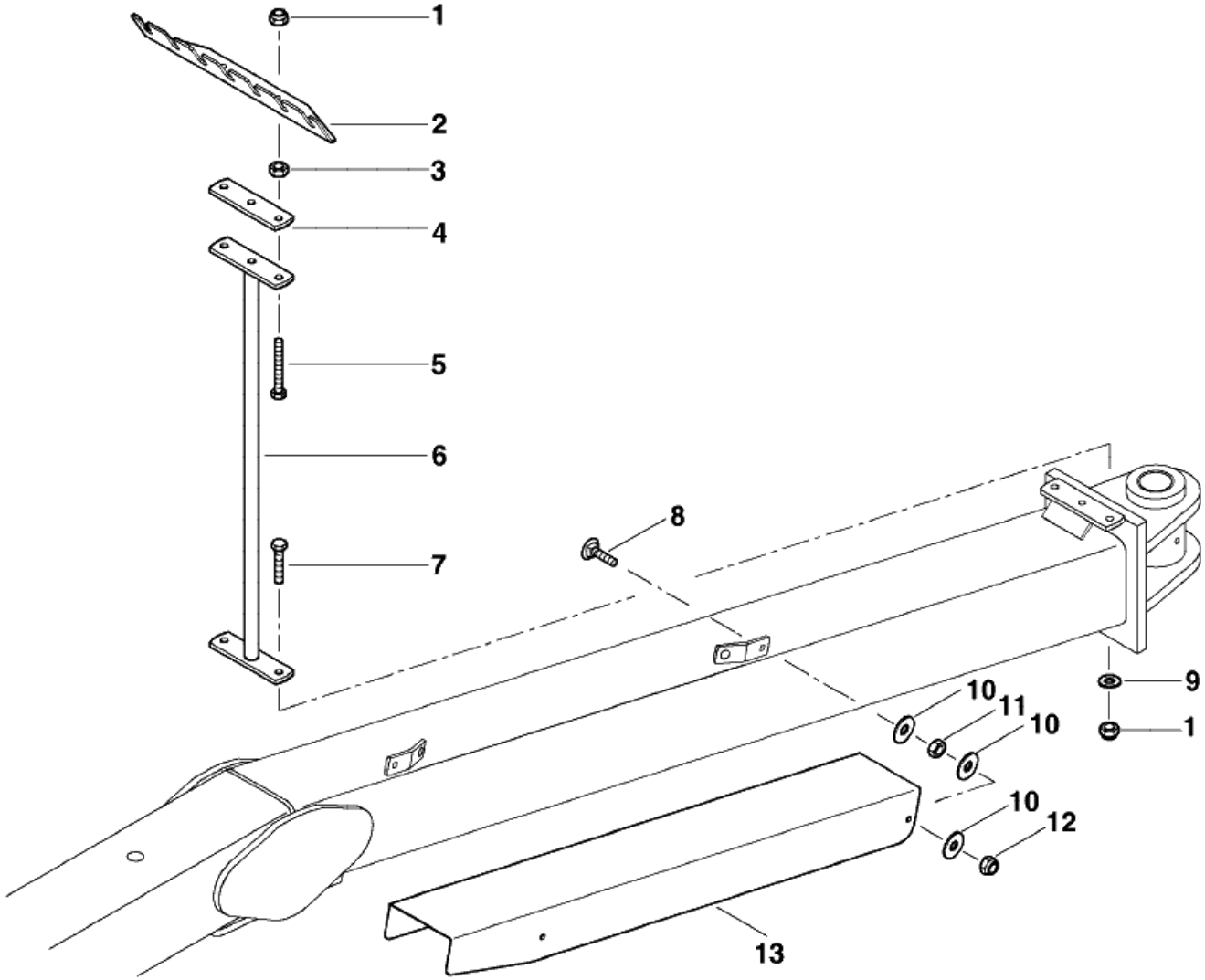

№ п/п	Обозначение	Наименование сборочных единиц, деталей	Кол.
1	ОТИБ.301222.018	Бункер	1
2	ОТИБ.305121.008	Решетка	1
3	ОТИБ.305121.008-01	Решетка	1
4	ОТИБ.745421.016	Подножка	1
6	Болт М8-6g х 30.58.019		6
7	ОТИБ.711641.002	Бобышка	6
	ОТИБ.711641.004		
8	Шайба 8.65Г.019		6
9	Гайка М8-6Н.5.019		
	Шайба А8.01.08кп.019		
10	Болт М6-6g х 30.58.019		6
11	ОТИБ.741124.713	Пластина	1
12	ОТИБ.741124.714	Пластина	1
13	Шайба 6.65Г.019		6
14	Гайка М6-6Н.5.019		6
	Шайба А6.01.08кп.019		6

ОТИБ.301222.020 Бункер

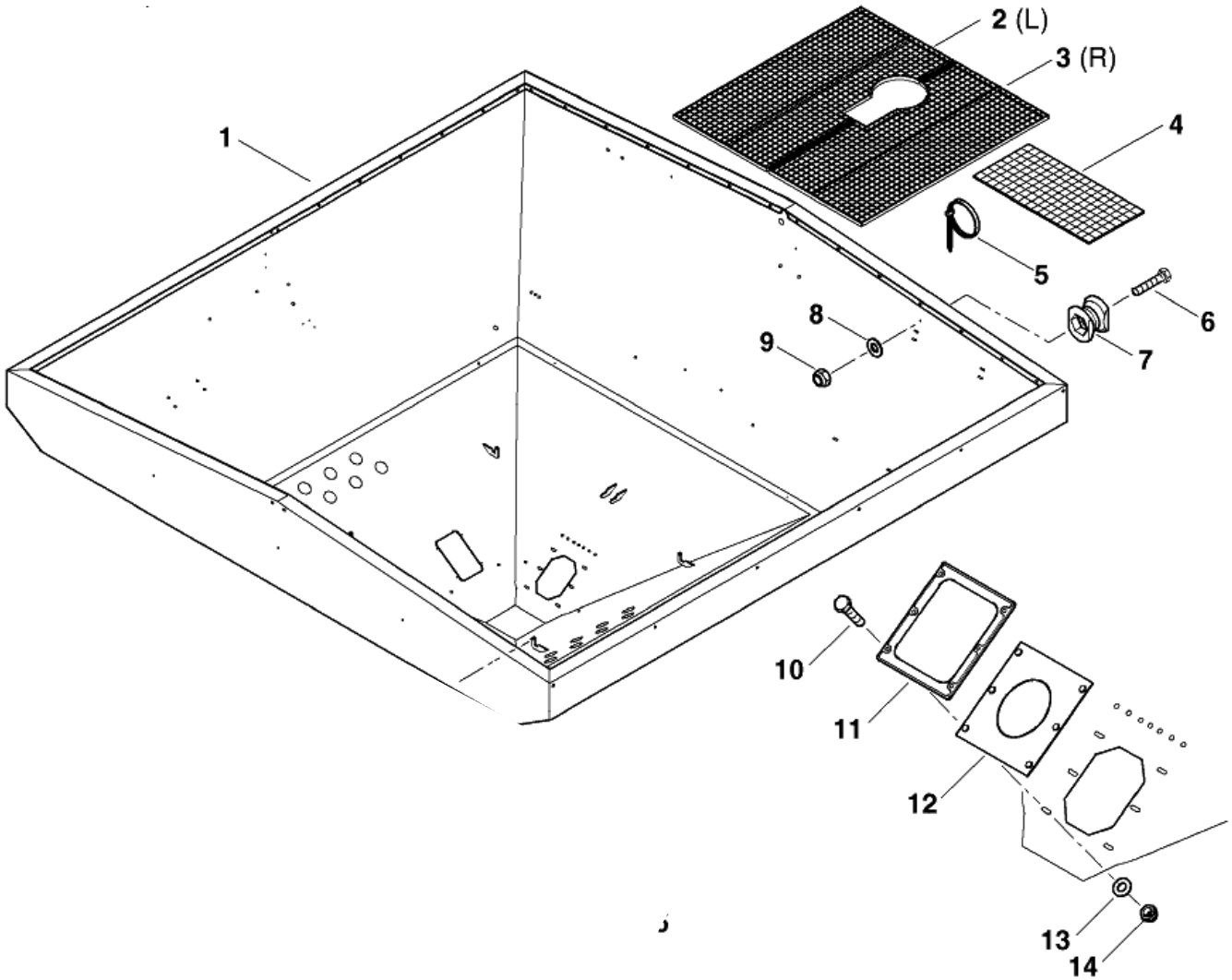

№ п/п	Обозначение	Наименование сборочных единиц, деталей	Кол.
1	Болт М10-6g х 25.58.019		8
2	Шайба 10.65Г.019		14
3	ОТИБ.745337.009	Держатель	2
4	Гайка М10-6Н.5.019		8
	Шайба А10.01.08кп.019		8
5	ОТИБ.745421.016	Подножка	1
7	ОТИБ.741134.268	Пластина	1
8	ОТИБ.741124.798	Прокладка	1
9	Шайба 10.65Г.019		4
10	Винт М3-6g х 16.36.019		4

ОТИБ.301222.020 Бункер

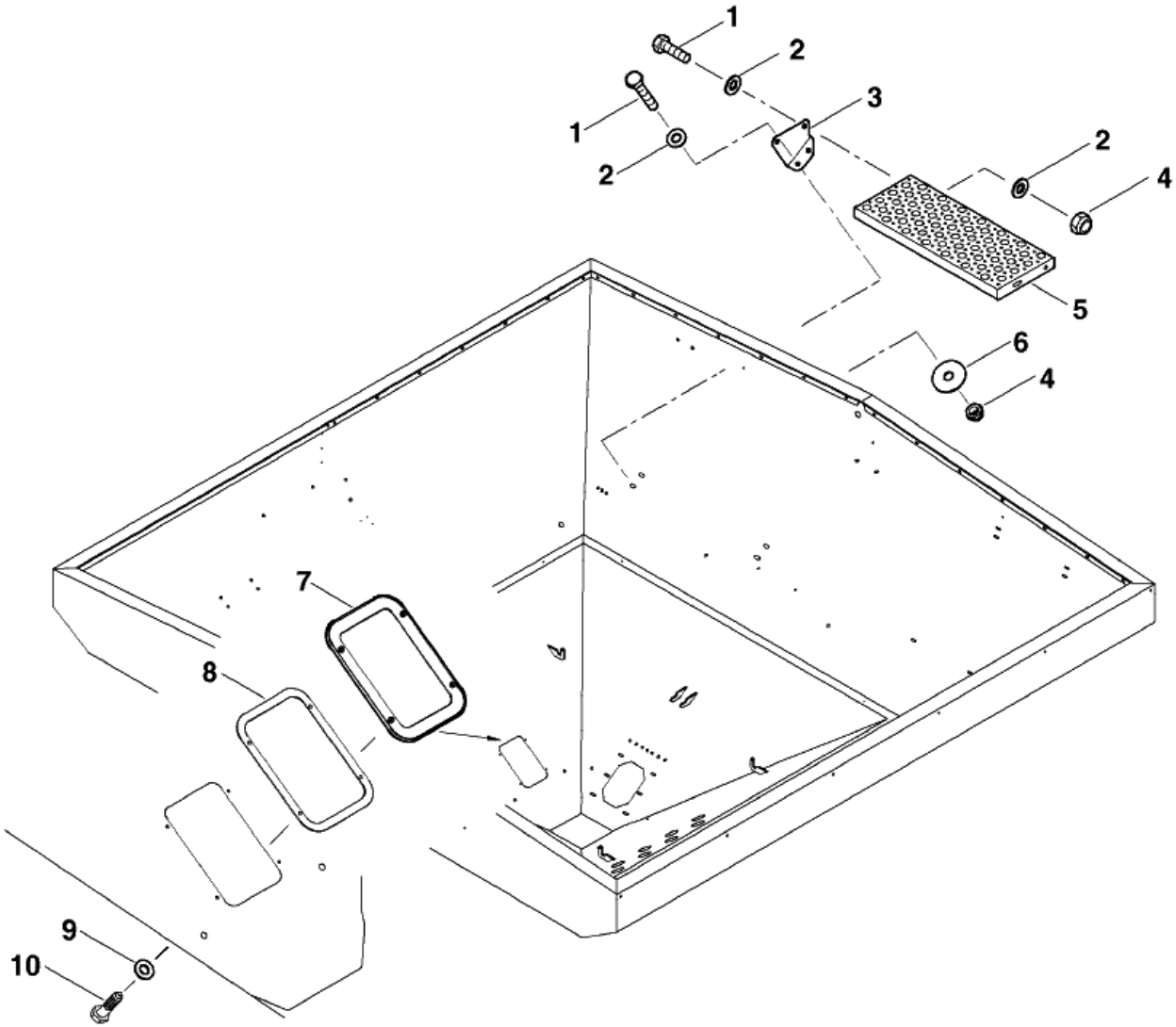

№ п/п	Обозначение	Наименование сборочных единиц, деталей	Кол.
1	Шайба 12.65Г.019		6
2	Шайба 10.65Г.019		1
3	Гайка М10-6Н.5.019		1
4	Болт М12-6g х 50.58.019		3
5	ОТИБ.745342.017	Скоба	1
6	Гайка М12-6Н.5.019		2
	Шайба А12.01.08кп.019		2
7	ОТИБ.733111.056	Стойка тента	1
8	ОТИБ.723165.015	Труба	1
9	ОТИБ.723165.015-01	Труба	1
10	Болт М8-6g х 30.58.019		1
11	Шайба 8.65Г.019		2
12	ОТИБ.301524.082	Держатель	1
13	Гайка М8-6Н.5.019		1
	Шайба А8.01.08кп.019		1
14	Болт М10-6g х 25.58.019		1
15	Шайба А10.01.08кп.019		2

ОТИБ.301222.020 Бункер

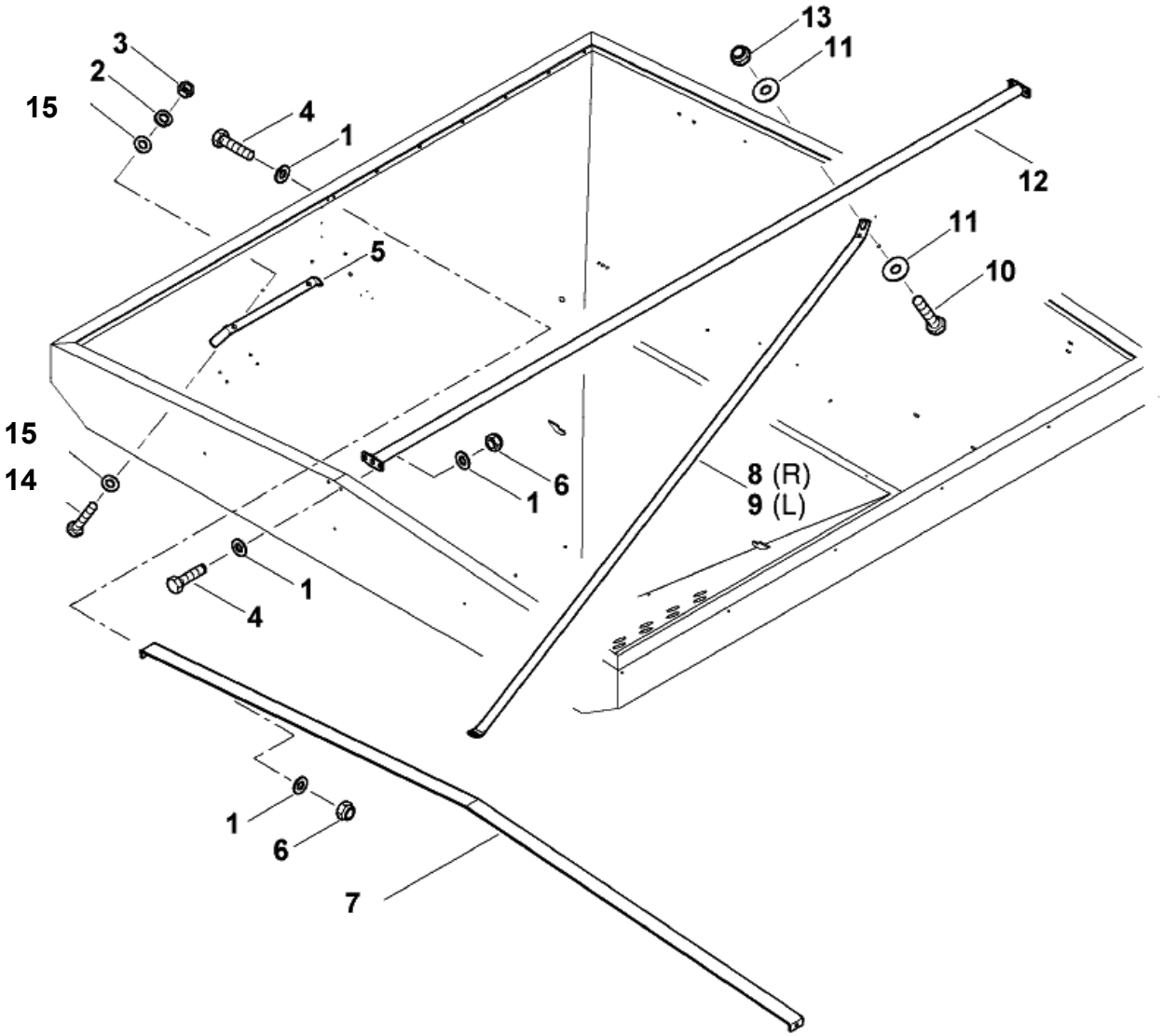

№ п/п	Обозначение	Наименование сборочных единиц, деталей	Кол.
1	ОТИБ.747491.004	Труба	4
2	ОТИБ.305135.011	Тент	1
3	ОТИБ.753633.001	Пружина спиральная	3
или	AC353960 Spiral spring aor cover		3
4	ОТИБ.741134.267	Планка	1
5	Болт М6-6g х 35.58.019		2
6	Шайба 6.65Г.019		4
7	ОТИБ.741124.775	Планка	2
8	Гайка М6-6Н.5.019		2
	Шайба А6.01.08кп.019		2
12	Гайка М8-6Н.5.019		2
13	ОТИБ.745246.011	Уголок	1
14	Винт ВМ8-6g х 35.58.019		2

ОТИБ.305135.011 Тент

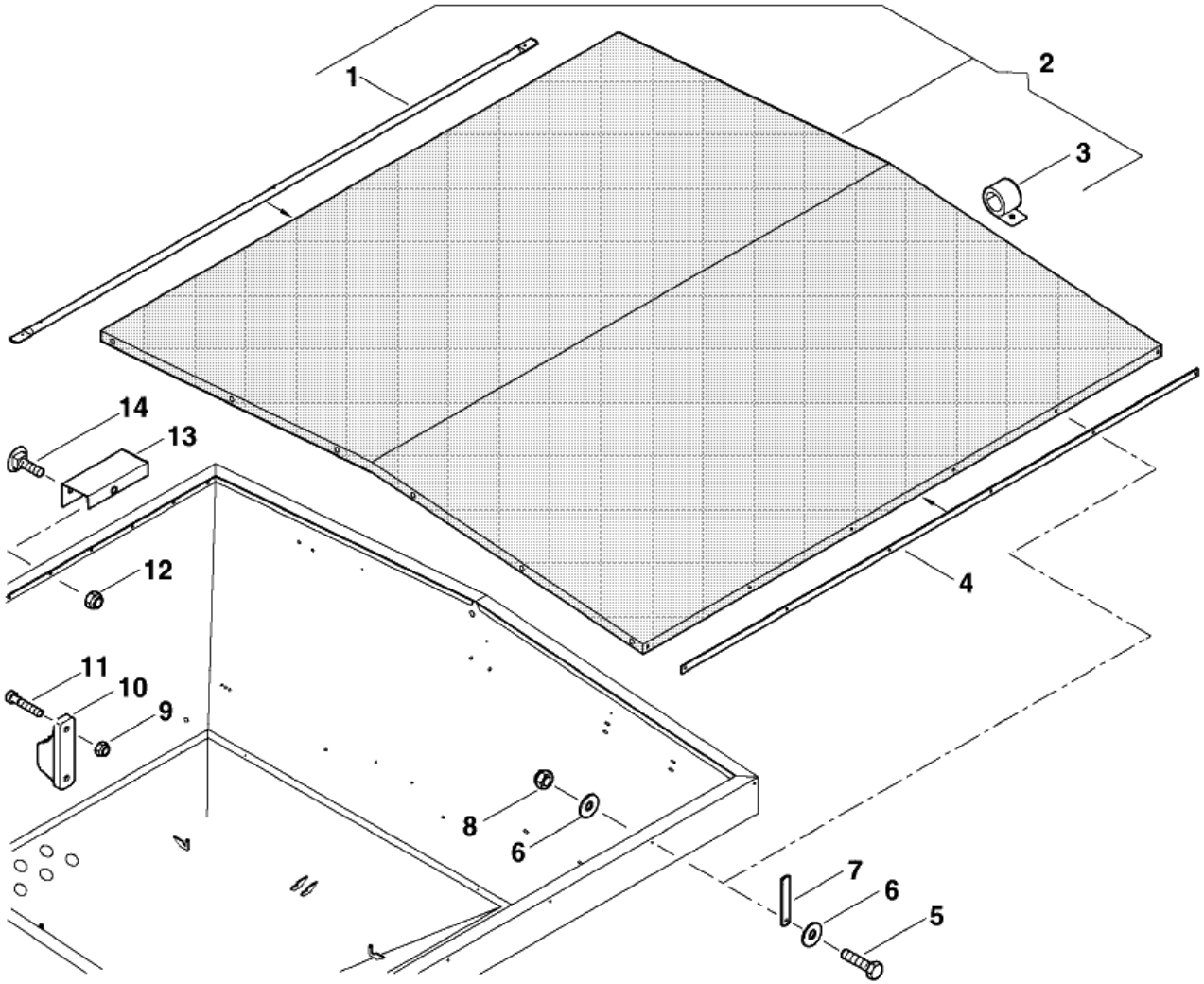

№ п/п	Обозначение	Наименование сборочных единиц, деталей	Кол.
2	Болт М10-6g х 40.58.019		2
3	Шайба А10.01.08кп.019		4
4	Болт М12-6g х 40.58.019		2
5	ОТИБ.301524.087	Держатель	1
6	ОТИБ.745213.024-01	Скоба	1
7	Гайка М10-6Н.5.019		4
	Шайба 10.65Г.019		4
8	ОТИБ.745413.006	Держатель	1
9	Шайба 12.65Г.019		2
10	Гайка М12-6Н.5.019		1
	Шайба А12.01.08кп.019		1
11	ОТИБ.741124.786	Пластина	1
13	ОТИБ.301524.089	Держатель	1
15	Коуш 30 ГОСТ 2224-72		1
16	ОТИБ.741124.785	Пластина	1
17	Болт М12-6g х 130.58.019		1
18	Болт М10-6g х 30.58.019		1
19	ОТИБ.745413.006-01	Держател	1

ОТИБ.305449.013 -02 (-03) Маркер

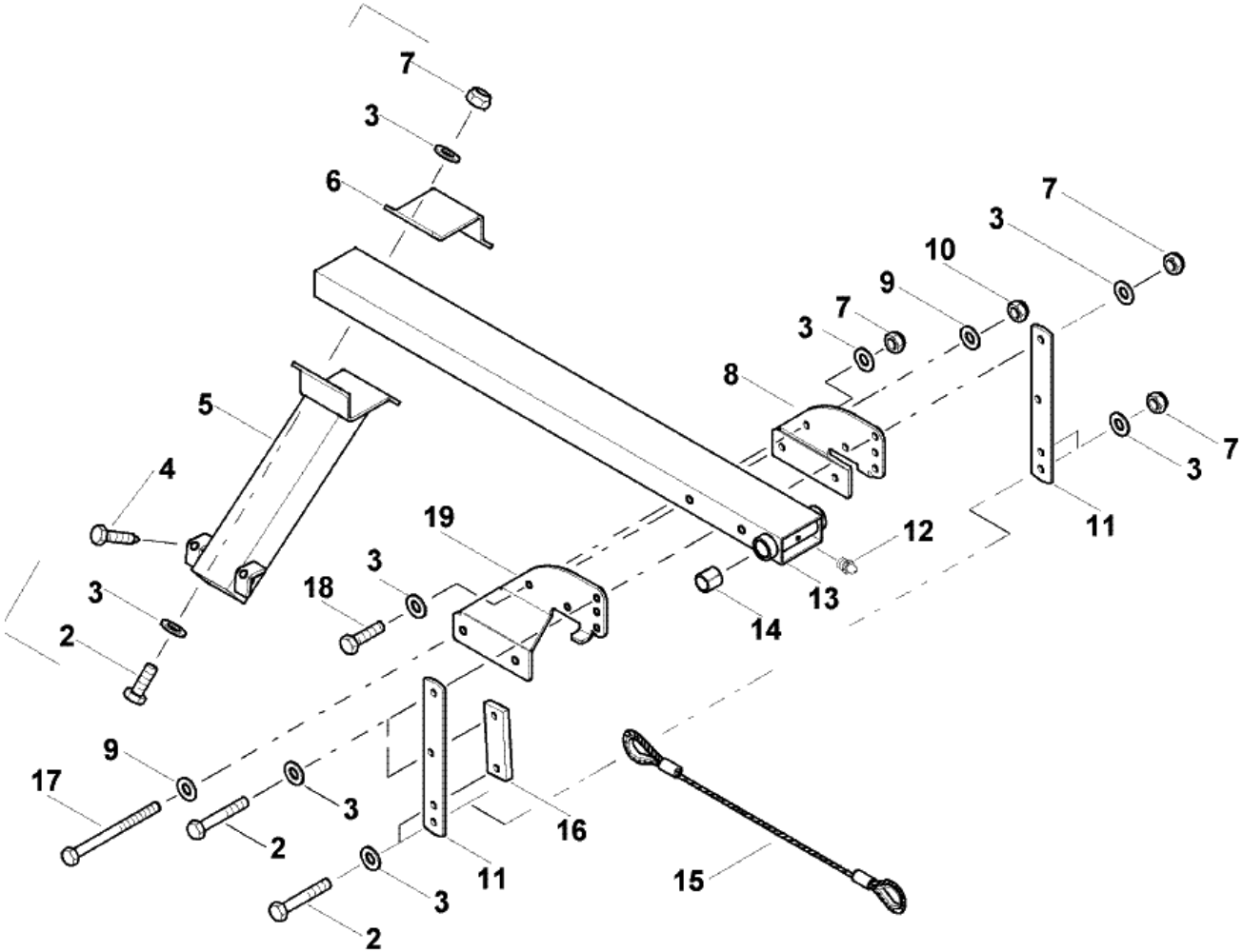

№ п/п	Обозначение	Наименование сборочных единиц, деталей	Кол.
2	Болт М10-6g х 80.58.019		1
3	ОТИБ.741124.784	Пластина	1
4	ОТИБ.301524.088	Держатель	2
6	Болт М20-6g х 100.58.019		2
7	Болт М12-6g х 90.58.019		2
8	ОТИБ.713111.044	Втулка	4
9	ОТИБ.753552.008	Пружина	2
10	Шайба 12.65Г.019		4
11	Гайка М12-6Н.5.019		4
	Шайба А12.01.08кп.019		4
12	Болт М6-6g х 80.58.019		6
13	Гайка М16-6Н.5.019		2
	Шайба 16.65Г.019		2
14	Шайба А16.01.08кп.019		4
15	ОТИБ.713141.080	Втулка	4
16	Масленка 1.1.Ц6хр		2
17	ОТИБ.301524.092	Держатель	1
18	ОТИБ.301524.092-01	Держатель	1
19	Гидроцилиндр “Kverneland”		2
20	Гайка М20-6Н.5.019		2
	Шайба 20.65Г.019		2
21	Гайка М6-6Н.5.019		6
22	Болт М16-6g х 130.58.019		2
23	Болт М12-6g х 135.58.019		2
24	Гайка М10-6Н.5.019		8
	Шайба 10.65Г.019		8
25	Шайба А10.01.08кп.019		3
26	ОТИБ.711251.005	Амортизатор	1
27	ОТИБ.745413.005	Скоба	1
28	Штифт 6 х 45.65Г.Ц6хр.		2
29	Ось 2-25х 160		2

ОТИБ.305449.013 -02 (-03) Маркер

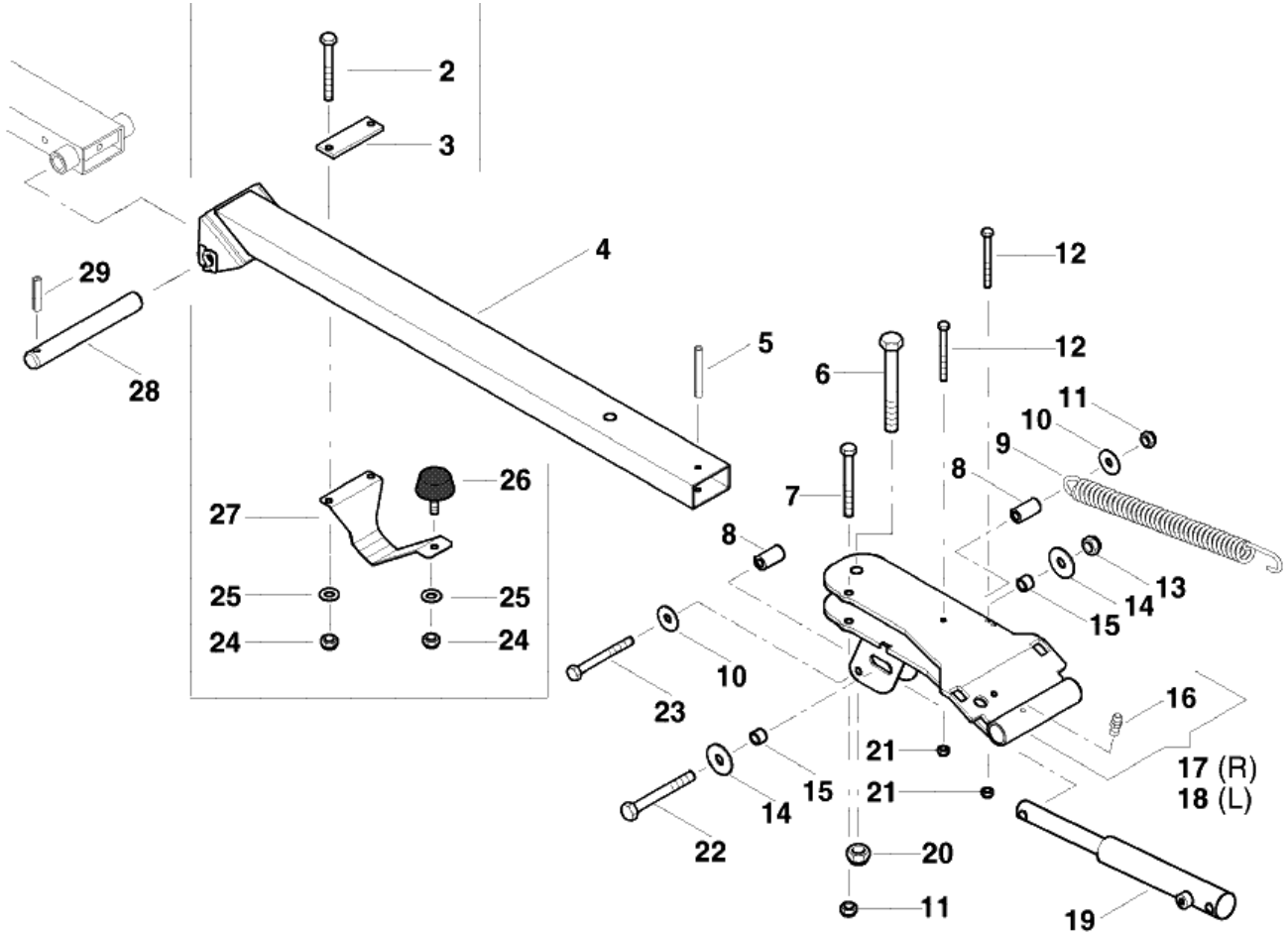

№ п/п	Обозначение	Наименование сборочных единиц, деталей	Кол.
1	Втулка SKF PCM 303440m		2
2	Шайба А16.01.08кп.019		2
3	Гайка М16-6Н.5.019		1
4	Шайба А16.01.08кп.019		2
5	ОТИБ.753552.008	Пружина	1
6	ОТИБ.713111.044	Втулка	1
7	ОТИБ.301623.008	Штифт	1
8	Болт М18-6g х 30.58.019		1
9	Шайба А8.01.08кп.019		1
10	Цепь 2-2 х 15		1
11	Коуш 30 ГОСТ 2224-72		1
12	ОТИБ.301533.009	Талреп	1
13	Болт М10-6g х 50.58.019		1
14	Гайка М10-6Н.5.019		1
15	Шайба А8.01.08кп.019		1
16	Гайка М8-6Н.5.019		1
17	Штифт 8 х 40		1
18	Ось 30 х 240 Ц6хр.		1
19	Болт М16-6g х 110.58.019		1

ОТИБ.305449.013 –(01) Маркер

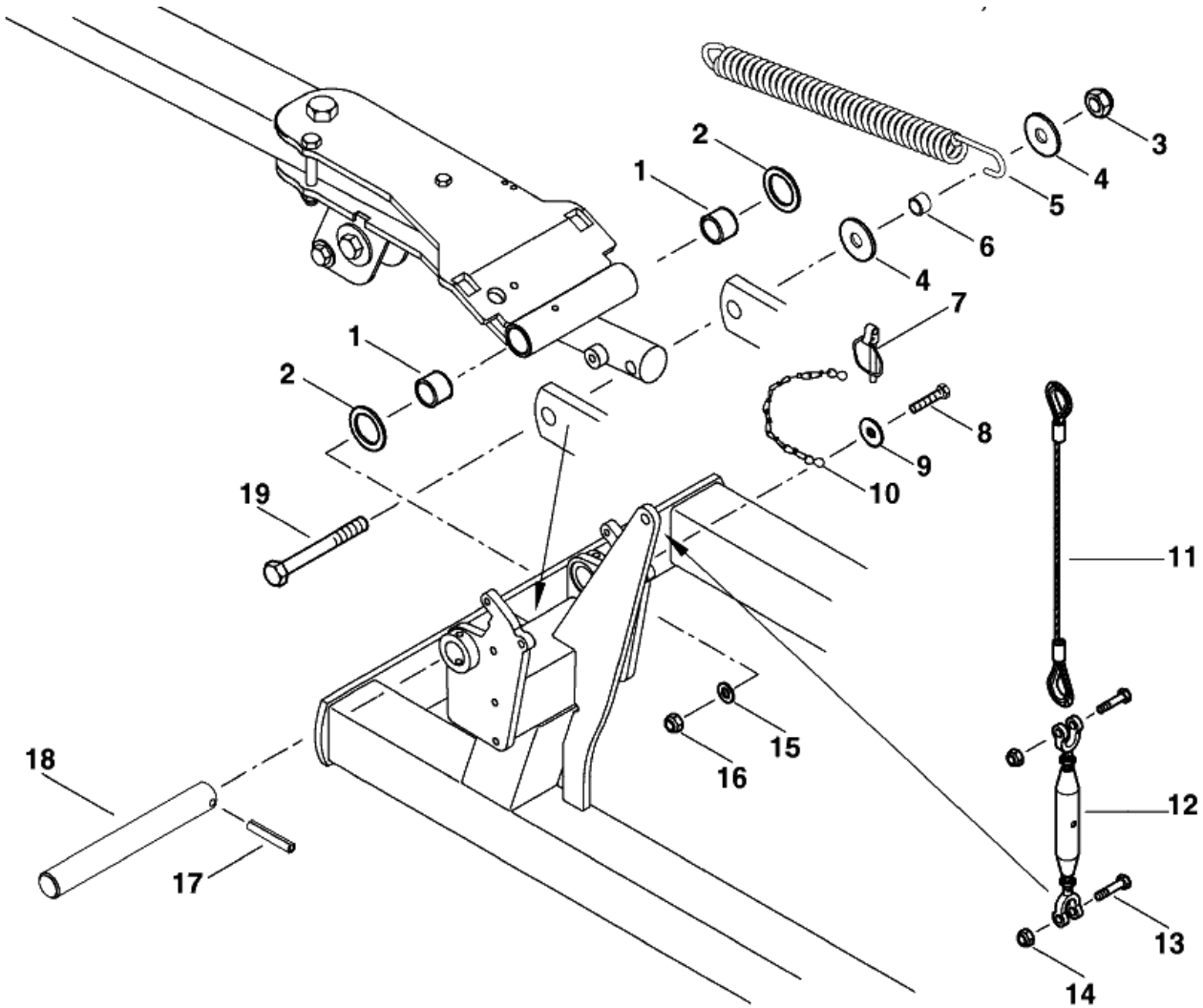

№ п/п	Обозначение	Наименование сборочных единиц, деталей	Кол.
1	ОТИБ.715311.016	Ось	1
2	ОТИБ.711141.099	Кольцо	1
3	ОТИБ.711141.097	Шайба	1
4	Подшипник 60104		2
5	ОТИБ.714363.004	Ступица	1
6	ОТИБ.711141.098	Шайба	1
7	Кольцо В20Ц.6хр		1
8	Шайба 8.65Г.019 Гайка М8-6Н.5.019		3
9	ОТИБ.304165.012	Диск	1
10	Болт М8-6g х45.58.019		3

ОТИБ.305449.014 Маркер

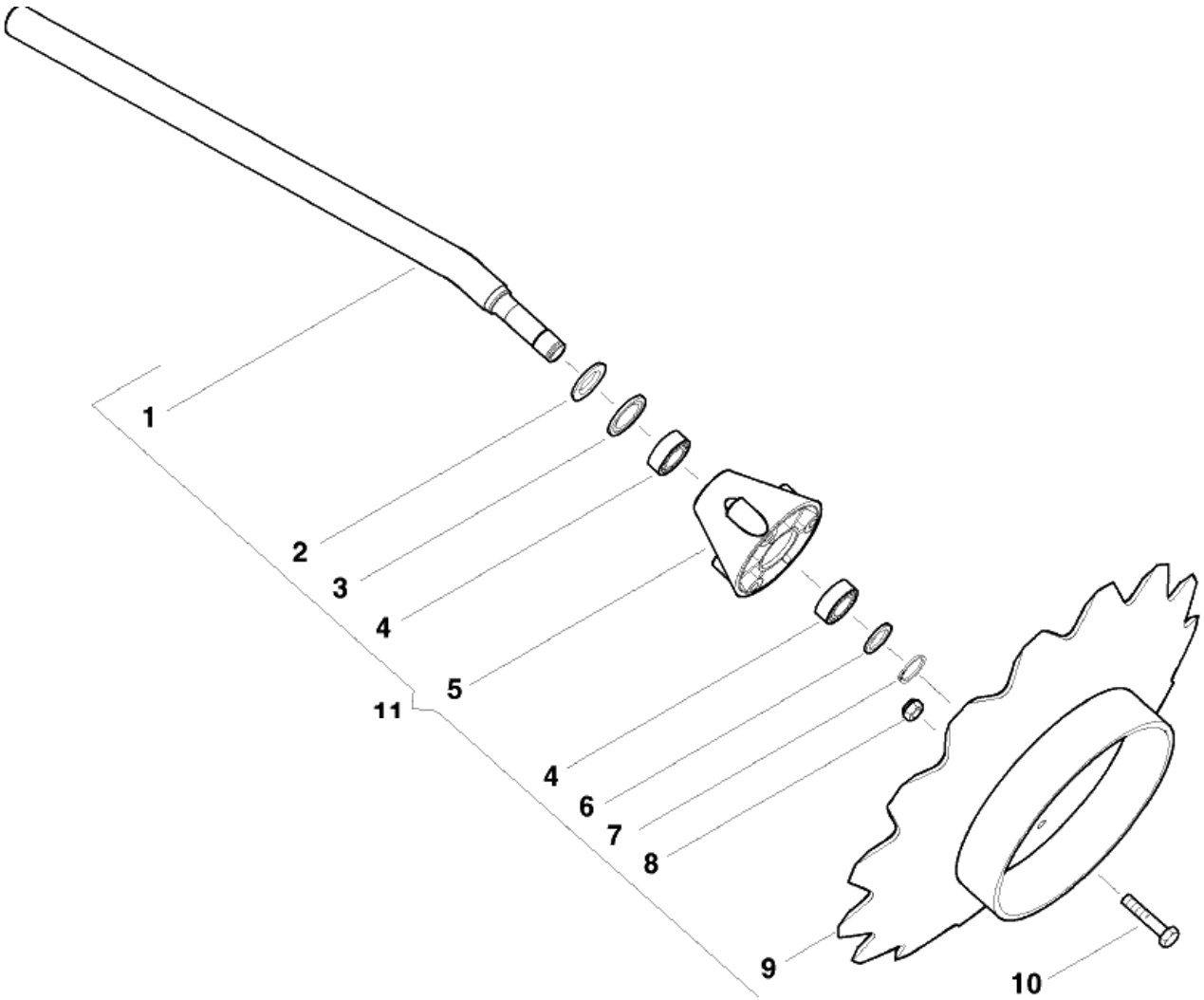

№ п/п	Обозначение	Наименование сборочных единиц, деталей	Кол.
1	Гайка М16-6Н.8.019		4
2	Шайба А8.01.08кп.019		8
	Шайба 10.65Г.019		4
3	Болт М16-6g х 60.58.019		4
4	ОТИБ.745213.022-01	Скоба	1
5	ОТИБ.753691.009	Амортизатор	2
6	ОТИБ.762313.006	Диск	1
7	ОТИБ.762313.006-01	Диск	1
8	ОТИБ.758121.027	Болт	1
9	Болт М10-6g х16.58.019		1
10	Гайка М10-6Н.8.019		1
11	ОТИБ.711141.089-01	Кольцо	1
12	ОТИБ.731113.035	Ступица	1
13	Кольцо В35.Ц6.хр		1
14	ОТИБ.711141.088-01	Кольцо	1
15	Подшипник 32072RG		1
16	Кольцо Ring 3207 Nilos		1
17	Манжета 1.1.38 х 58-1		1
18	ОТИБ.301524.057	Держатель	1

ОТИБ.304165.015 Держатель дисковый

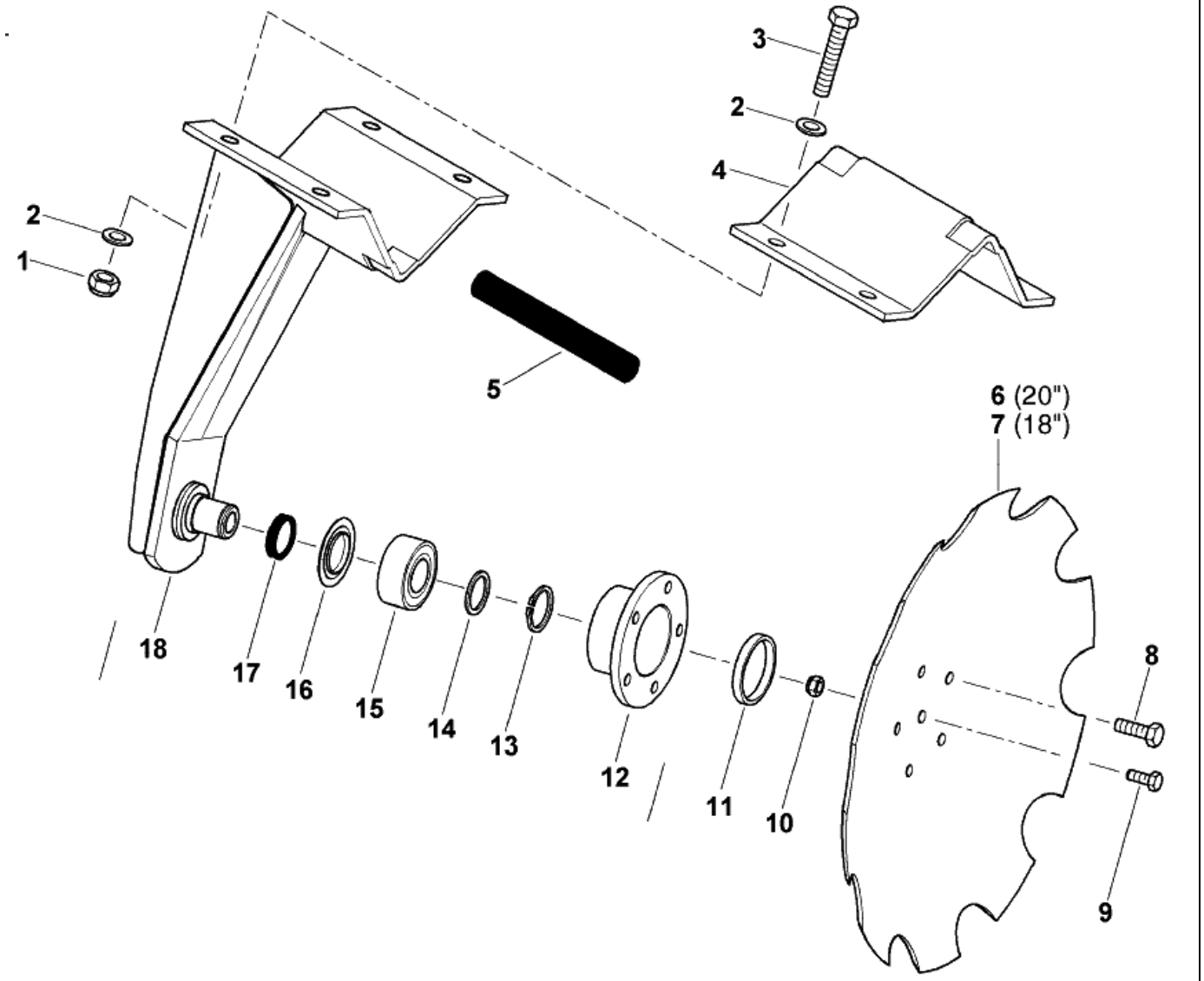

№ п/п	Обозначение	Наименование сборочных единиц, деталей	Кол.
1	ОТИБ.758121.027	Болт	1
2	Болт М10-6g х16.58.019		1
3	ОТИБ.762313.006	Диск	1
4	ОТИБ.762313.006-01	Диск	1
5	Болт М16-6g х 60.58.019		4
6	Шайба А8.01.08кп.019		8
	Шайба 10.65Г.019		4
7	ОТИБ.745213.022-01	Скоба	1
8	ОТИБ.753691.009	Амортизатор	2
9	Гайка М16-6Н.8.019		4
10	ОТИБ.301524.057-01	Держатель	1
11	Манжета 1.1.38 х 58-1		1
12	Кольцо Ring 3207 Nilos		1
13	Подшипник 32072RG		1
14	ОТИБ.711141.088-01	Кольцо	1
15	Кольцо В35.Ц6.хр		1
16	ОТИБ.731113.035	Ступица	1
18	ОТИБ.711141.089-01	Кольцо	1
19	Гайка М10-6Н.8.019		1

ОТИБ.304165.015-02 Держатель дисковый

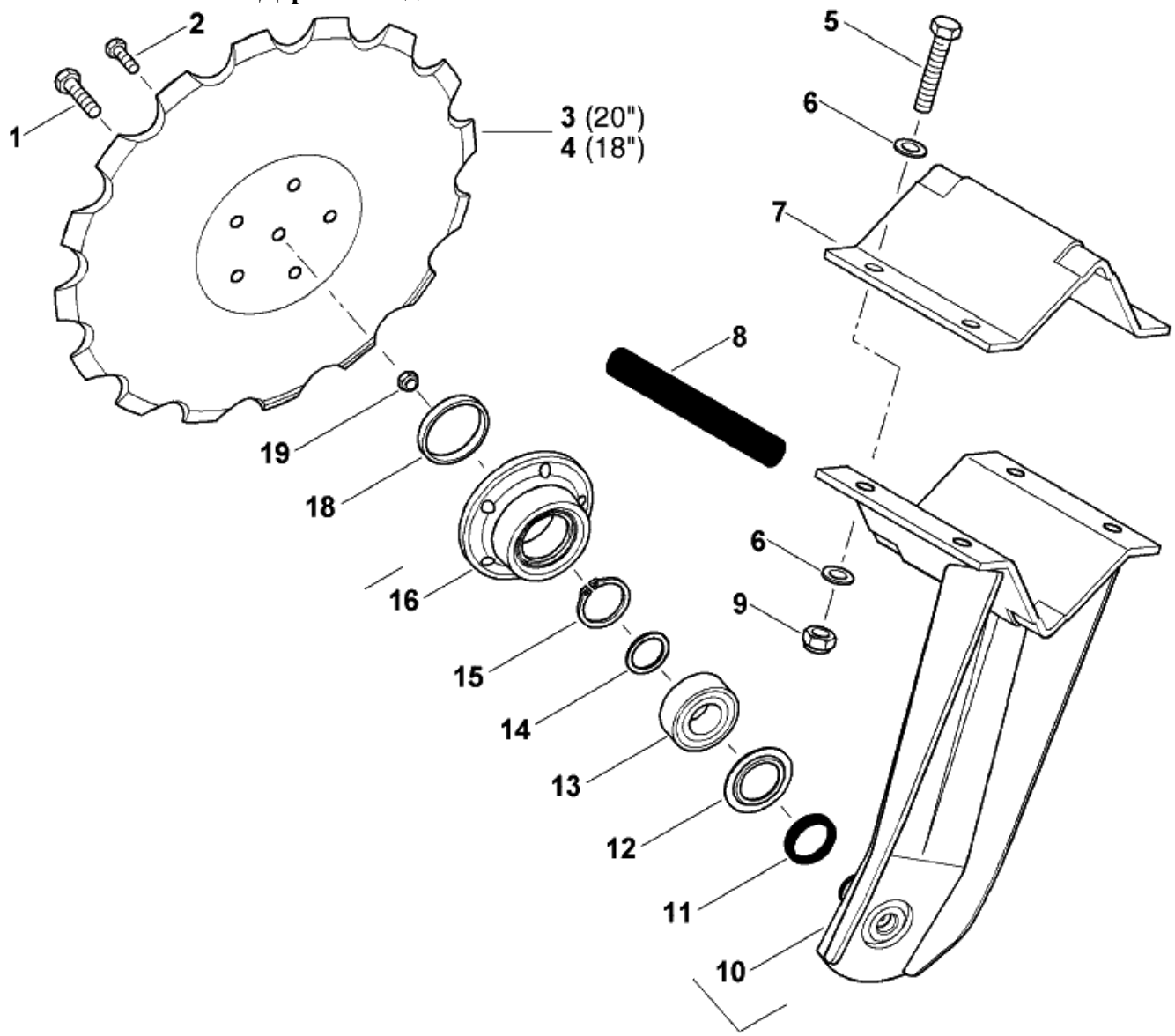

№ п/п	Обозначение	Наименование сборочных единиц, деталей	Кол.
1	ОТИБ.301568.074	Кронштейн	1
2	Шайба А10.01.08кп.019		1
3	ОТИБ.711141.103	Шайба	1
4	Кольцо В42.Ц6.хр		1
5	Кольцо В20.Ц6.хр		1
6	ОТИБ.711141.102	Шайба	1
7	Подшипник 6004 RS1		1
8	ОТИБ.711451.003	Втулка	1
10	ОТИБ.712471.001	Чистик	1
11	ОТИБ.304164.002	Чистик	1
12	ОТИБ.711413.001	Заглушка	1
13	Винт М10-6g×25.109.30ХГСА.05		1
14	ОТИБ.731224.001	Патрубок	1
15	ОТИБ.711492.001	Фланец	1
16			1
17	Подшипник 3206 2RS		1
18	Кольцо В30 Ц.6 хр.		1
19	ОТИБ.754223.014	Диск	1
20	ОТИБ.725234.001	Крышка	1
21	Болт М12-6g×20.58.019		5

ОТИБ.301728.048 Сошник

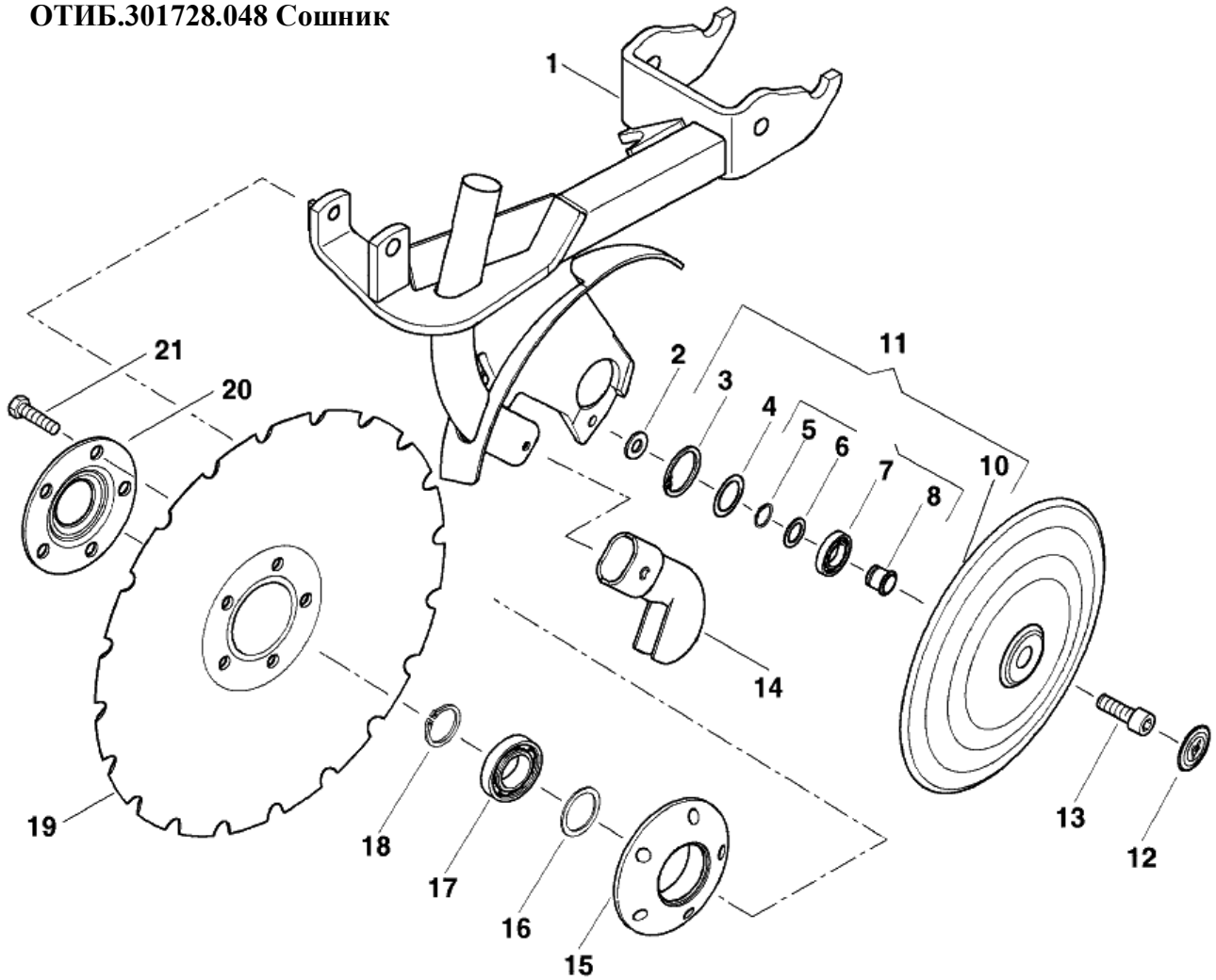

№ п/п	Обозначение	Наименование сборочных единиц, деталей	Кол.
1	ОТИБ.753682.003 Рессора; ОТИБ. 753686.002 Рессора; ОТИБ.711141.110 Шайба; Болт М8-6g×25.58.019 – 2 шт. Болт М10-6g×25.58.019 – 1 шт. Гайка М8-6Н.5.019 – 2 шт. Гайка М10-6Н.5.019 – 1 шт. Шайба 8.65Г.019 – 2 шт. Шайба 10.65Г.019 – 1 шт. Шайба А 8.01.08кп.019 – 2 шт. Шайба А 10.01.08кп.019 – 1 шт.		1
2	Болт М16-6g×65.58.019		2
3	ОТИБ.711141.105	Втулка	2
4	Болт М12-6g×110.58.019		2
5	ОТИБ.301568.075	Кронштейн	1
6	Винт М16-6g×30.58.019		2
7	Шайба А 12.01.08кп.019		2
8	Шайба 12.65Г.019		6
9	Гайка М12-6Н.5.019		6
10	Шайба А 16.01.08кп.019		4
11	Гайка М16-6Н.5.019		4
12			2
13	ОТИБ.301568.074	Кронштейн	1
14	Болт М12-6g×120.58.019		1
15			1
16	ОТИБ.746771.002	Болт откидной	1
17	ОТИБ.746712.001	Скоба	1

ОТИБ.301728.048 Сошник

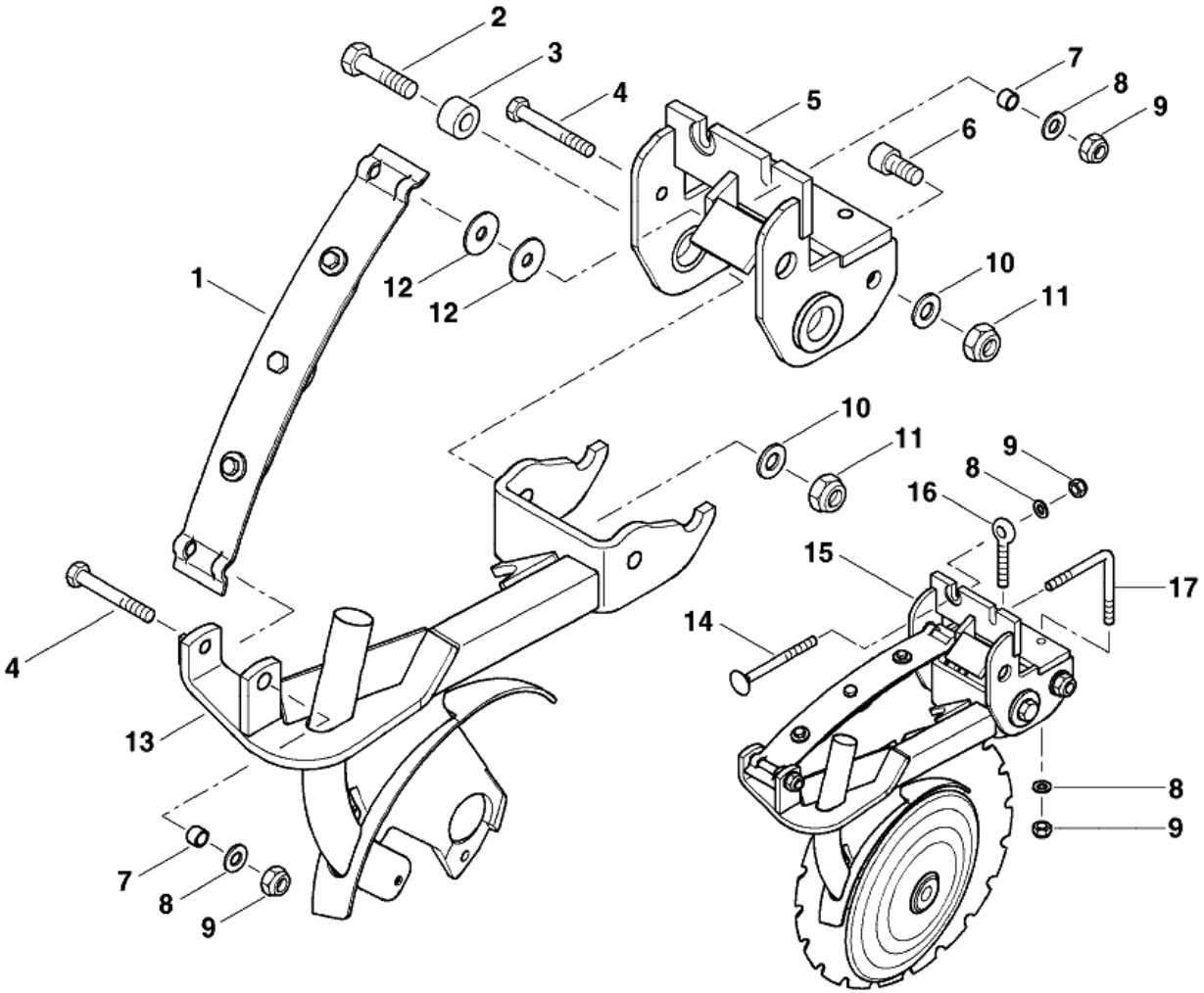

№ п/п	Обозначение	Наименование сборочных единиц, деталей	Кол.
1	ОТИБ.301568.074-01	Кронштейн	1
2	ОТИБ.711492.001	Фланец	1
3			1
4	Подшипник 3206 2RS		1
5	Кольцо В30 Ц.6 хр.		1
6	ОТИБ.754223.014	Диск	1
7	ОТИБ.725234.001	Крышка	1
8	Болт М12-6g×20.58.019		1
9	ОТИБ.731224.001	Патрубок	1
10	Шайба А10.01.08кп.019		1
11	ОТИБ.711141.103	Шайба	1
12	Кольцо В42.Ц6.хр		1
13	Кольцо В20.Ц6.хр		1
14	ОТИБ.711141.102	Шайба	1
15	Подшипник 6004 RS1		1
16	ОТИБ.711451.003	Втулка	1
18	ОТИБ.712471.001	Чистик	1
19	ОТИБ.304164.002	Чистик	1
20	ОТИБ.725234.001	Крышка	1
21	Болт М12-6g×20.58.019		5

ОТИБ.301728.048 Сошник

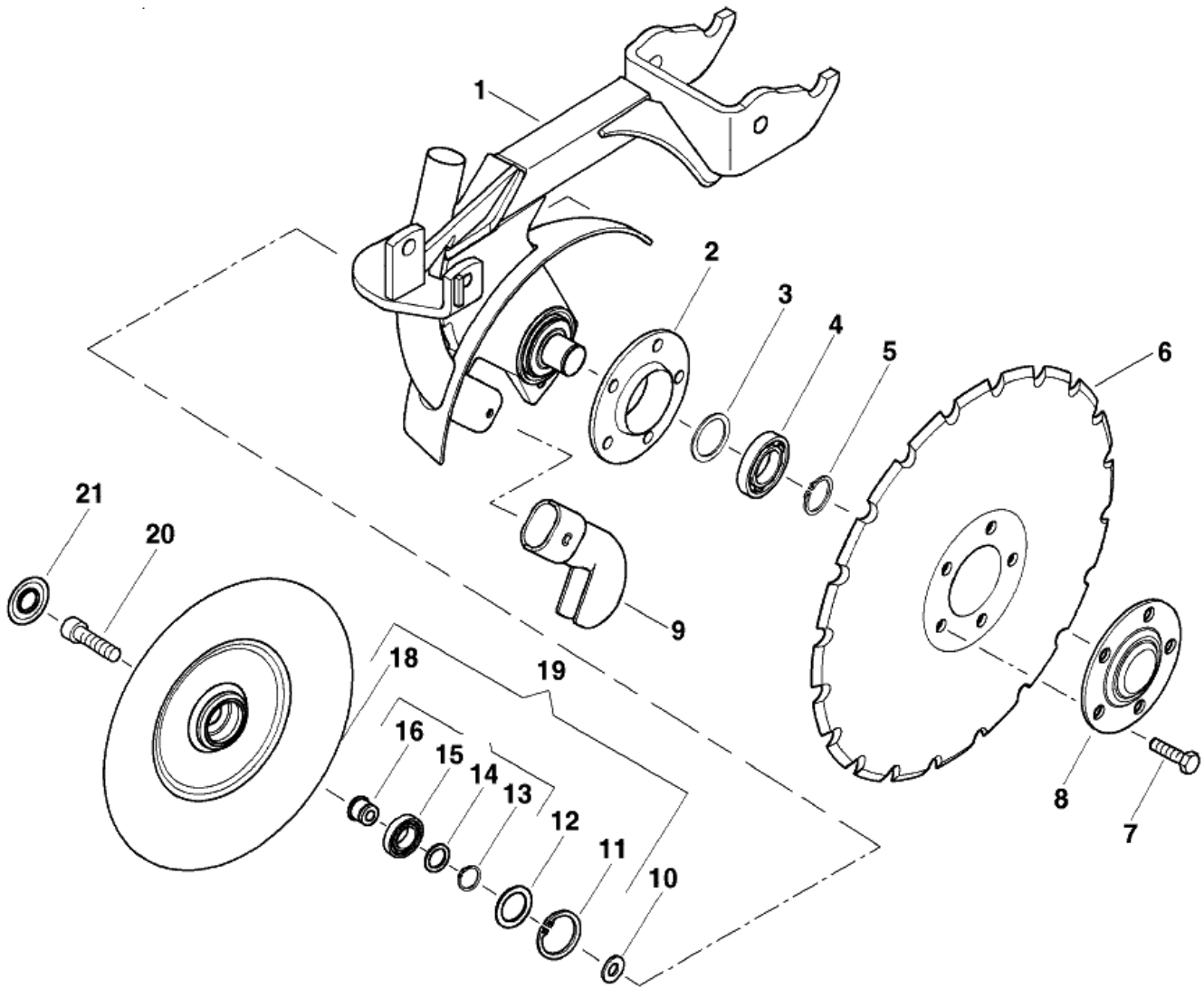

№ п/п	Обозначение	Наименование сборочных единиц, деталей	Кол.
1	Болт М12-6g×120.58.019		1
2	Шайба 12.65Г.019		6
3	Гайка М12-6Н.5.019		6
4			1
5	ОТИБ.746712.001	Скоба	1
6	ОТИБ.746771.002	Болт откидной	1
7	Болт М16-6g×65.58.019		2
8	ОТИБ.711141.105	Втулка	2
9	ОТИБ.301568.075-01	Кронштейн	1
10	Винт М16-6g×30.58.019		2
11	Шайба А 16.01.08кп.019		4
12	Гайка М16-6Н.5.019		4
13	Болт М12-6g×110.58.019		2
14			2
15	Шайба А 12.01.08кп.019		2
16	ОТИБ.301568.074-01	Кронштейн	1
17	ОТИБ.753682.003 Рессора; ОТИБ. 753686.002 Рессора; ОТИБ.711141.110 Шайба; Болт М8-6g×25.58.019 – 2 шт. Болт М10-6g×25.58.019 – 1 шт. Гайка М8-6Н.5.019 – 2 шт. Гайка М10-6Н.5.019 – 1 шт. Шайба 8.65Г.019 – 2 шт. Шайба 10.65Г.019 – 1 шт. Шайба А 8.01.08кп.019 – 2 шт. Шайба А 10.01.08кп.019 – 1 шт.		1

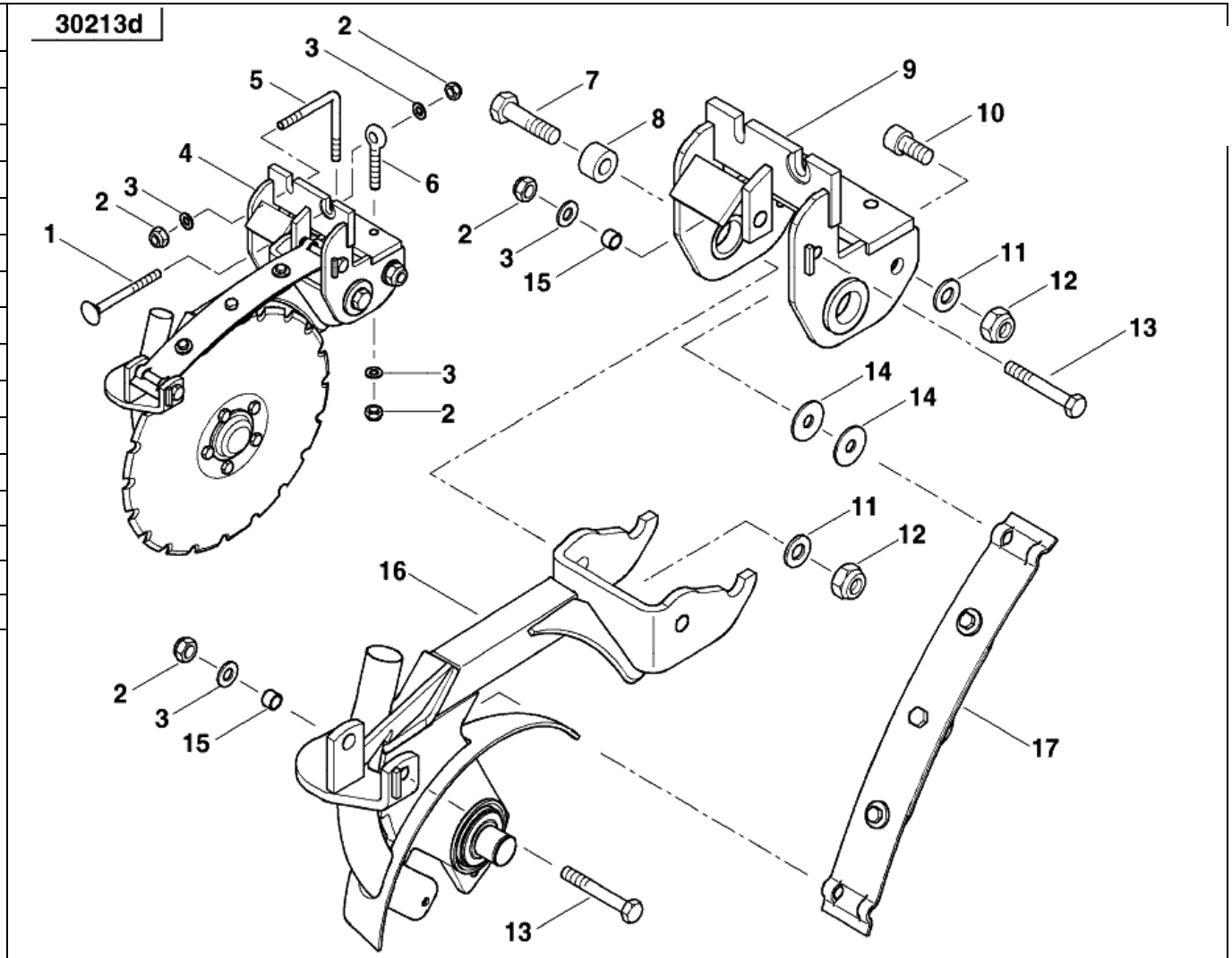

№ п/п	Обозначение	Наименование сборочных единиц, деталей	Кол.
1	ОТИБ.746763.003	Скоба	1
2	Семяпровод		1
3	ОТИБ.746763.003	Скоба	1

ОТИБ.301728.048 Сошник

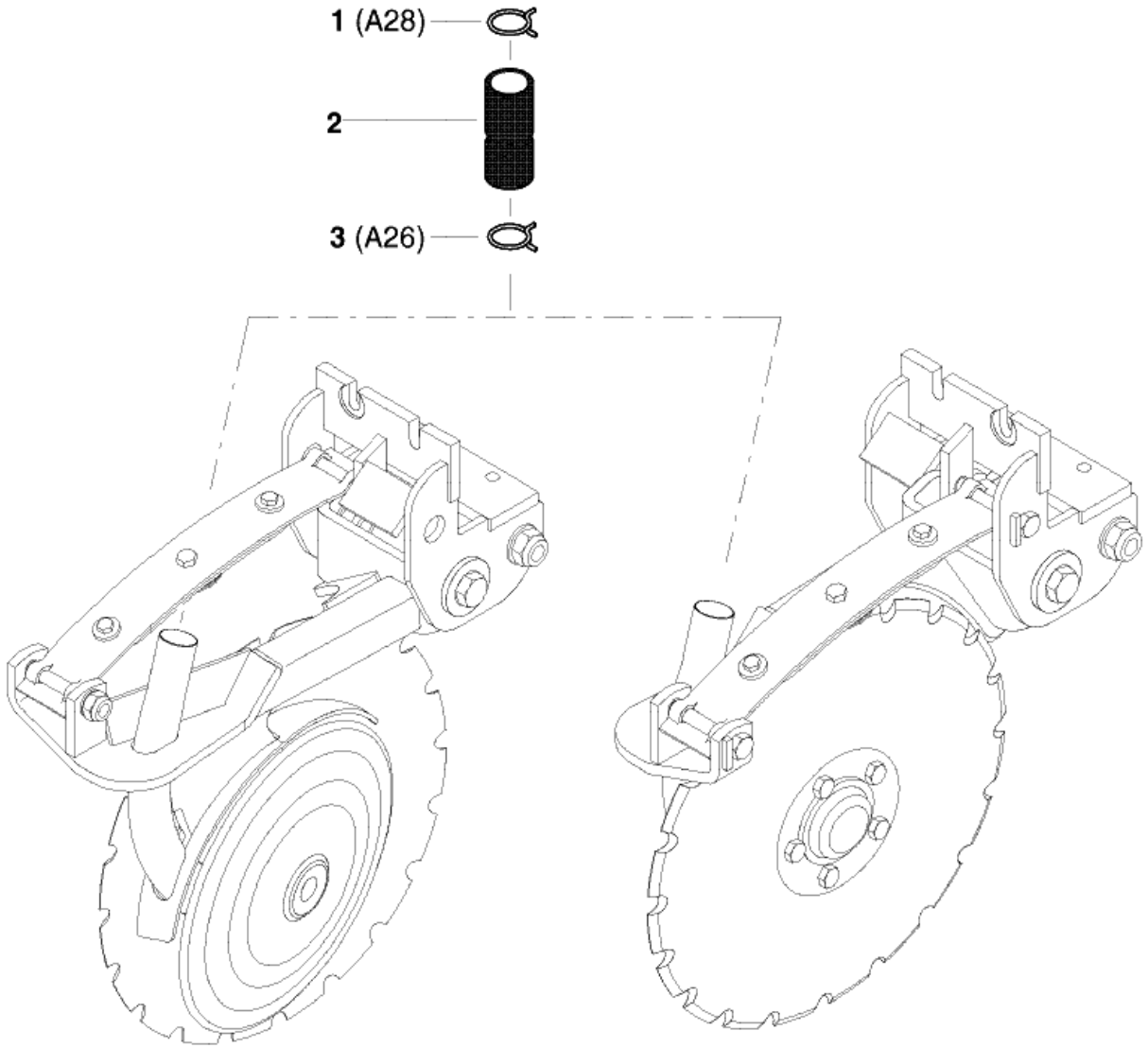

№ п/п	Обозначение	Наименование сборочных единиц, деталей	Кол.
1	ОТИБ.711141.140	Обод	1
2	Подшипник 180203		2
3	ОТИБ.304233.006	Диск	1
4	ОТИБ.303491.012	Каток прикатывающий	1

ОТИБ.303491.012 Каток прикатывающий

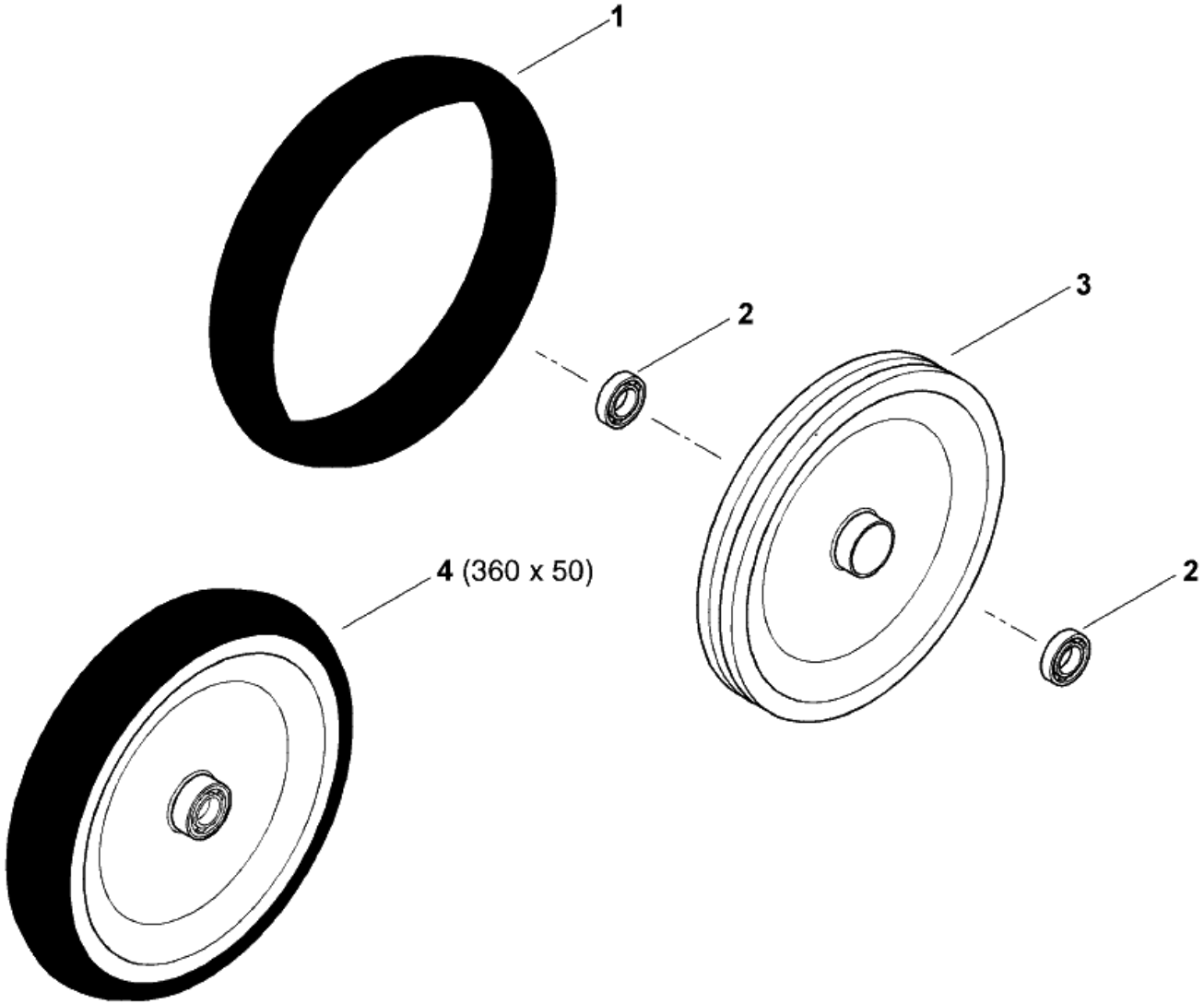

№ п/п	Обозначение	Наименование сборочных единиц, деталей	Кол.
1	Болт М8-6g×25.58.019 Шайба 8.65Г.019 Шайба А 8.01.08кп.019		1
2	ОТИБ.711151.015	Чашка	1
3	ОТИБ.711141.132	Пыльник	2
4	ОТИБ.758491.086	Шайба	1
5	ОТИБ.303491.012	Каток прикатывающий	1
6	ОТИБ.711141.131	Шайба	1
7	ОТИБ.711151.015-02	Чашка	1
8	ОТИБ.301568.059	Кронштейн	1
10	Болт М10-6g×25.58.019		1
11	Шайба А 10.01.08кп.019		2
12	ОТИБ.753691.005	Амортизатор	1
13	ОТИБ.745422.032-01	Скоба	1
14	Гайка М10-7Н.5.019		1

ОТИБ.303491.010 Пара прикатывающих катков

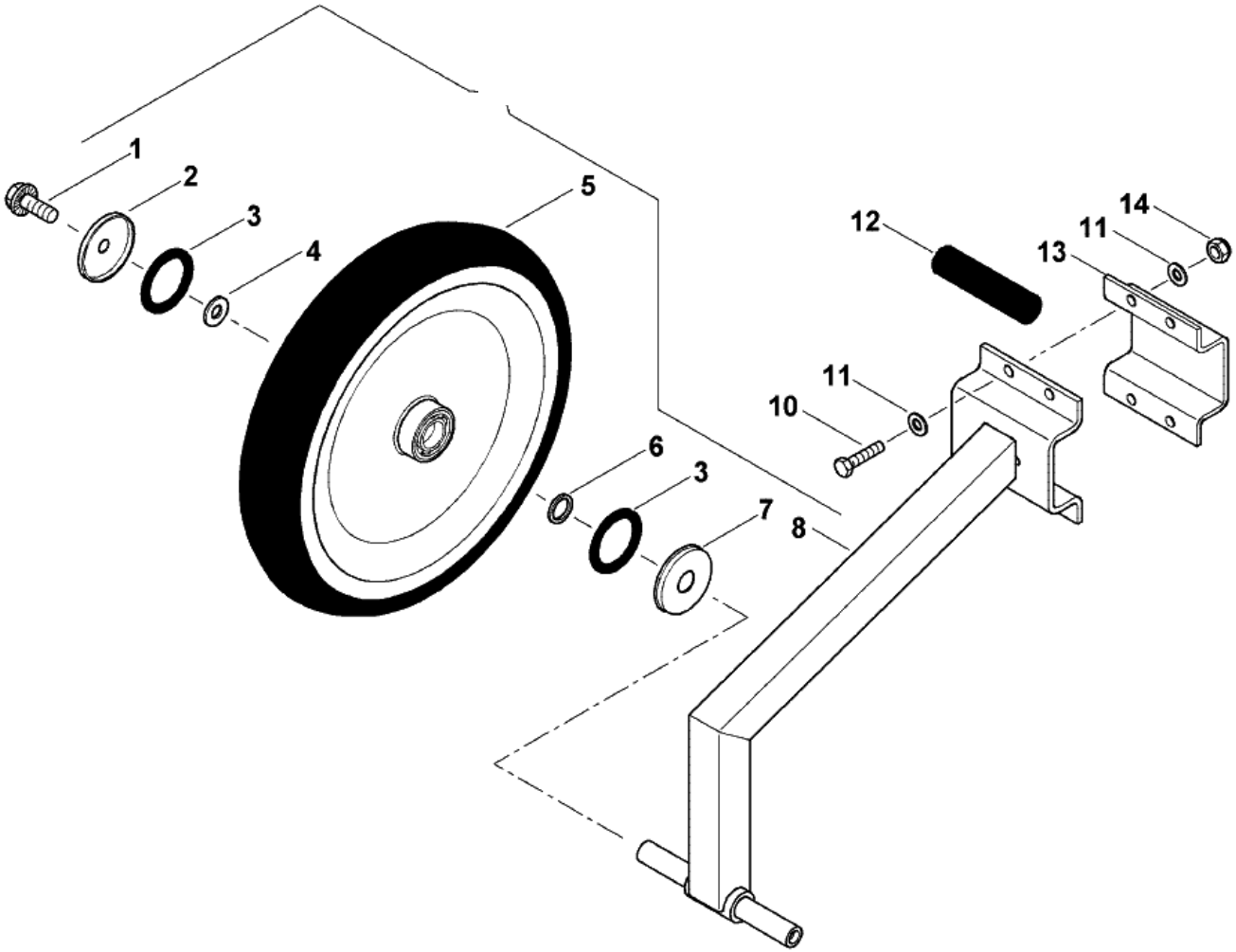

№ п/п	Обозначение	Наименование сборочных единиц, деталей	Кол.
1	Болт М8-6g×25.58.019 Шайба 8.65Г.019 Шайба А 8.01.08кп.019		1
2	ОТИБ.711151.015	Чашка	1
3	ОТИБ.711141.132	Пыльник	2
4	ОТИБ.758491.086	Шайба	1
5	ОТИБ.303491.012	Каток прикатывающий	1
6	ОТИБ.711141.131	Шайба	1
7	ОТИБ.711151.015-02	Чашка	1
8	ОТИБ.301568.058	Кронштейн	1
10	Болт М10-6g×25.58.019		1
11	Шайба А 10.01.08кп.019		2
12	ОТИБ.753691.004	Амортизатор	1
13	ОТИБ.745422.032-03	Скоба	1
14	Гайка М10-7Н.5.019		1

ОТИБ.303491.010 Пара прикатывающих катков

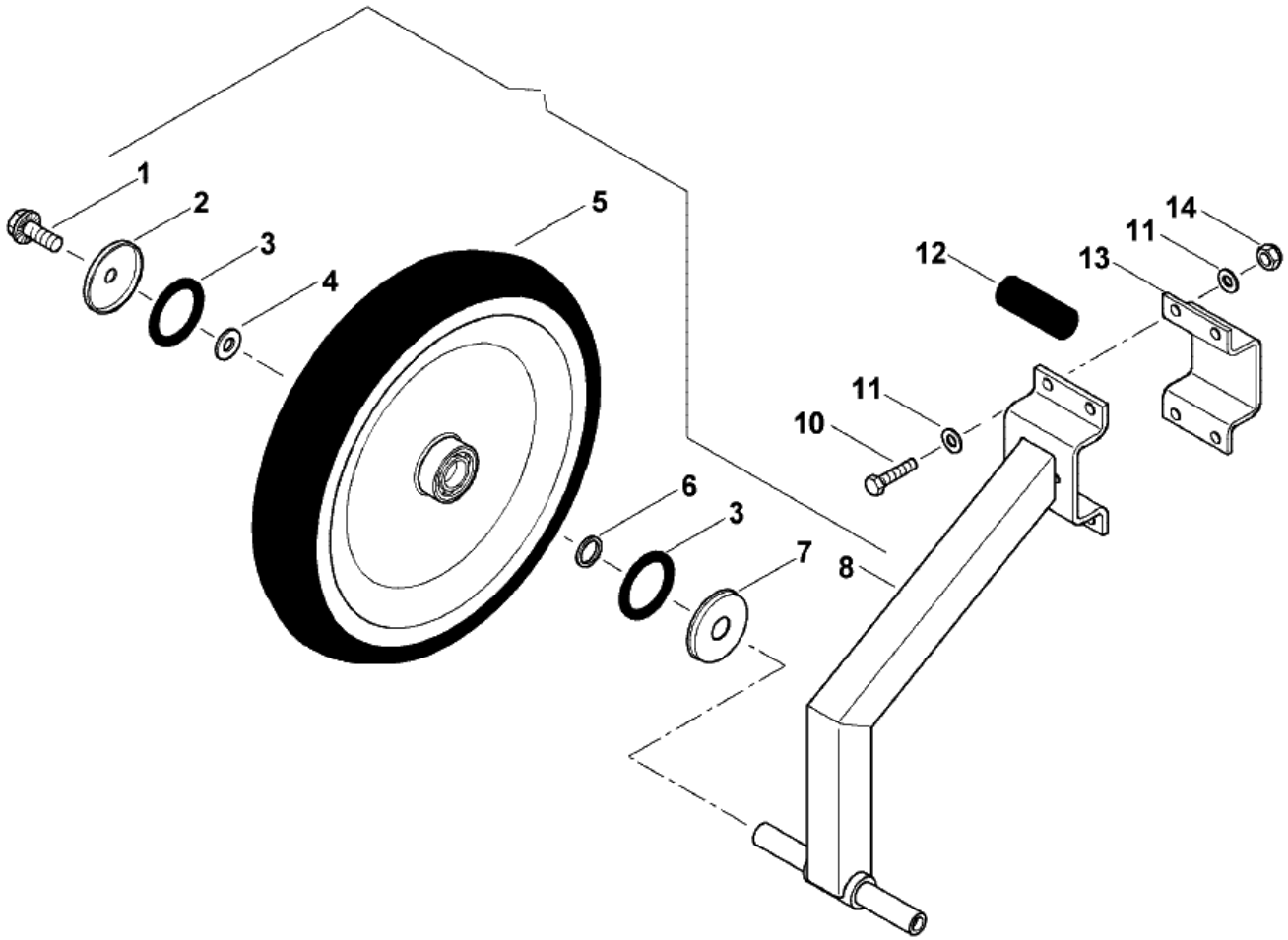

№ п/п	Обозначение	Наименование сборочных единиц, деталей	Кол.
1	ОТИБ.746714.007	Скоба	10
2	ОТИБ.301524.059	Держатель	1
3	Гайка М20-6Н.5.019		20
	Шайба А20.01.08кп.019		20
	Шайба 20.65Г.019		20
4	Штифт 12 х 60		
5	ОТИБ.715111.103	Ось	4
6	ОТИБ.301533.004-01	Ось	1
8	ОТИБ.302419.018	Труба	1
9	ОТИБ.301533.004-02	Труба	1
10	ОТИБ.301524.115-01	Держатель	1
11	ОТИБ.301524.115	Держатель	1
13	ОТИБ.302419.019	Труба	1
14	ОТИБ.301524.115-02	Дердатель	1

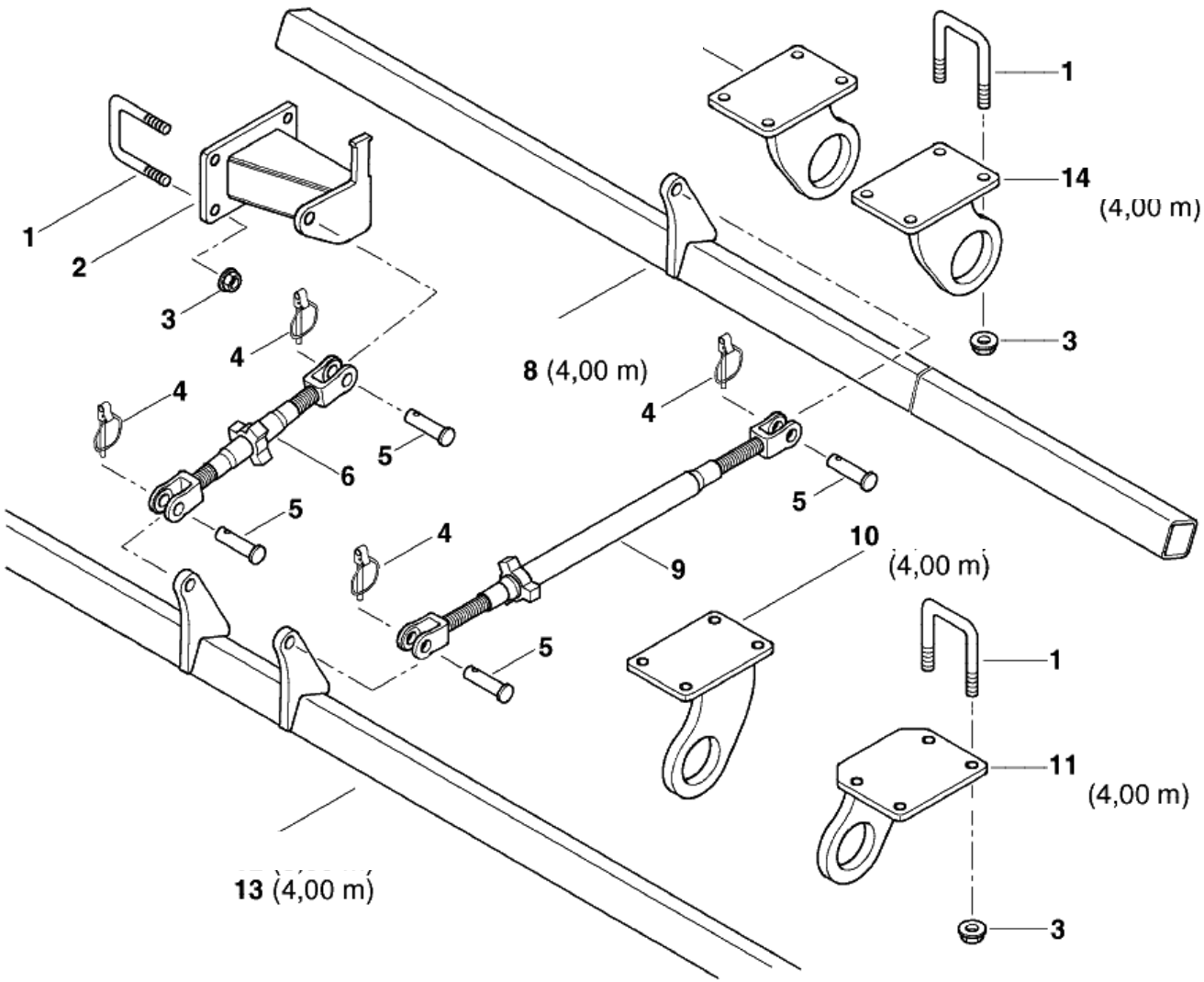

№ п/п	Обозначение	Наименование сборочных единиц, деталей	Кол.
1	Болт М12-6g×160.58.019		1
2	ОТИБ.301568.062	Кронштейн	1
3	Гайка М12-6Н.5.019		5
4	Шайба А12.01.08кп.019		4
5	ОТИБ.745232.033	Пластина	1
6	Шайба 12.65Г.019		3
7	Болт М12-6g×35.58.019		1
8	ОТИБ.301568.061	Кронштейн	1
9	Штифт 6 х 40 DIN 1481		1
10	ОТИБ.753512.048	Пружина	1
11	Палец 16 х 130		1
12	Ручка		1
13	Гайка М8-6Н.5.019		1
14	Шайба А8.01.08кп.019		1
15	ОТИБ.745213.023	Скоба	1
16	Шайба 10.65Г.019		1
17	Гайка М10-6Н.5.019		2
18	Болт М8-6g×30.88.019		1
19	ОТИБ.745342.085	Держатель	1
20	ОТИБ.746714.007	Скоба	3
21	Гайка М20-6Н.5.019		1
	Шайба А20.01.08кп.019		1
	Шайба 20.65Г.019		1
22	ОТИБ.301524.058	Держатель	1
23	ОТИБ.746714.006	Скоба	1
24	ОТИБ.741394.009	Пластина	1
25	ОТИБ.745422.036	Пластина	2
26	Болт М12-6g×40.58.019		1
27	ОТИБ.745322.084	Пластина	1
28	ОТИБ.713111.030	Втулка	3

ОТИБ. 305125.013 Ограждение

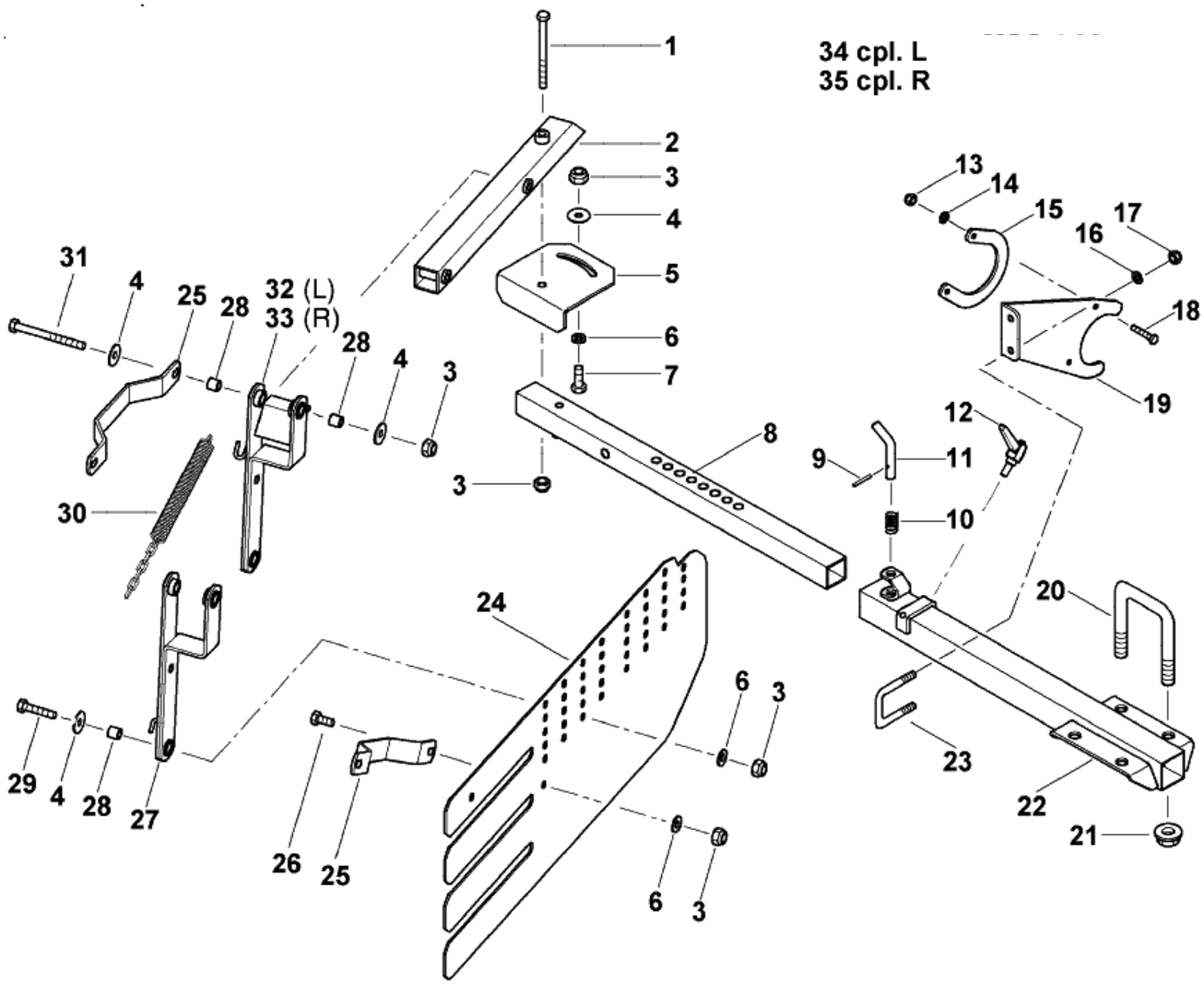

29	Болт М12-6g×50.58.019		1	
30	ОТИБ.301524.003	Пружина	1	
31	Болт М8-6g×25.58.019		1	
32	ОТИБ.301568.063	Держатель	1	
33	ОТИБ.301568.063-01	Держатель	1	
34	ОТИБ.305125.013	Ограждение	1	
35	ОТИБ.305125.013-01	Ограждение	1	

№ п/п	Обозначение	Наименование сборочных единиц, деталей	Кол.
1	Болт М20-6g×150.58.019		1
2	Кольцо В25.Ц6.хр		2
3	Гайка М20-6Н.5.019		2
	Шайба А 20.04.08кп.019		1
4	ОТИБ.301344.020	Опора	2
9	ОТИБ.711363.012	Крышка	1
10	Подшипник 30206 eur		1
11	Подшипник 30209 eur		1
12	ОТИБ.754152.023	Прокладка	1
14	ОТИБ.758121.006-01	Болт	1

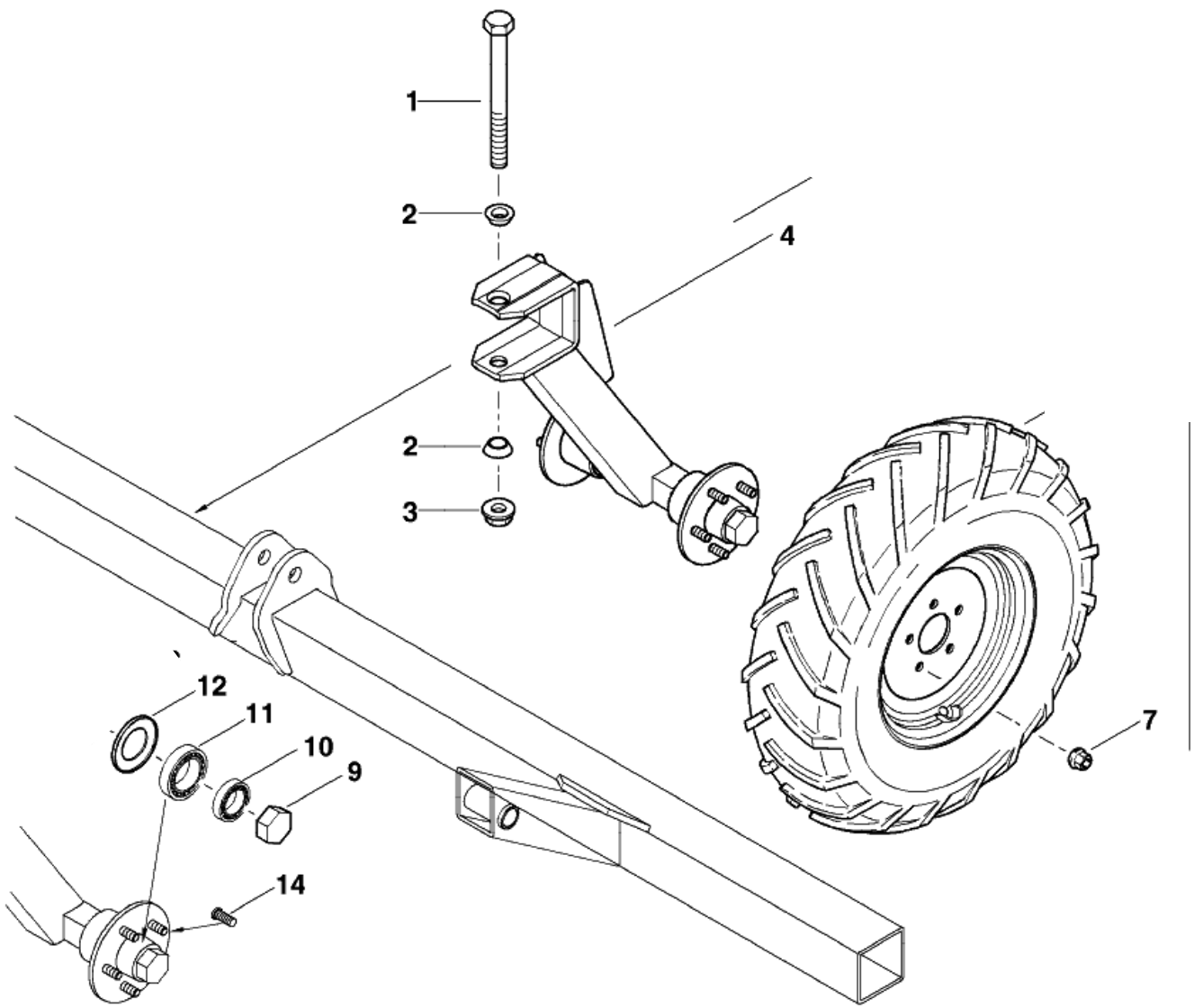

№ п/п	Обозначение	Наименование сборочных единиц, деталей	Кол.
1	Диск колесный 4,25 х 12		1
2	Камера 10,0/75 – 12		1
3	Шина GRIPKING		1

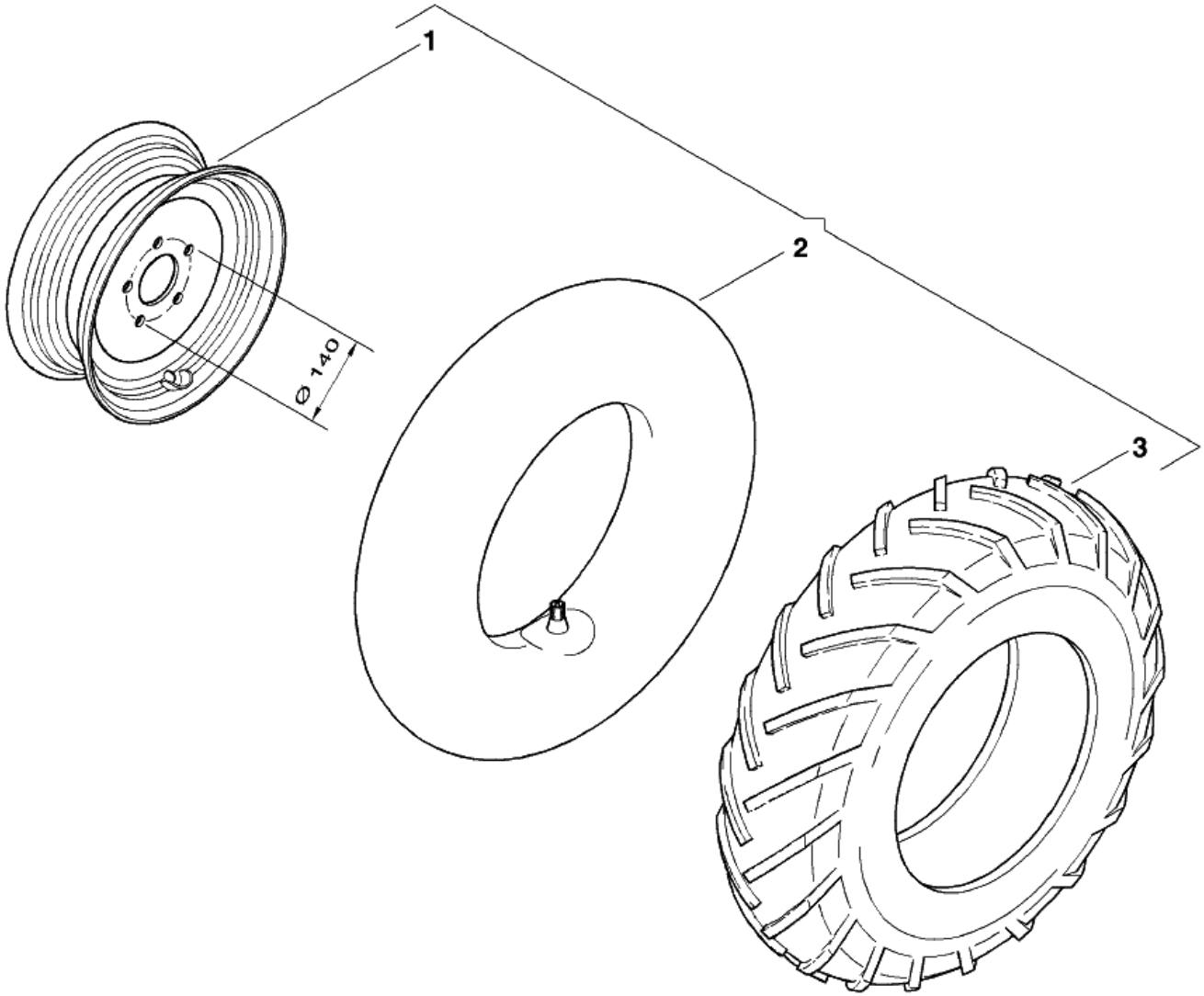

№ п/п	Обозначение	Наименование сборочных единиц, деталей	Кол.
1	ОТИБ.741124.783	Чистик	1
2	Болт М12-6g х40.58.019		4
3	Шайба А 12.01.08кп.019		2
4	Гайка М12-6Н.5.019 Шайба 12.65Г.019		2
5	Гайка М20-6Н.5.019 Шайба 20.65Г.019		4
6	Шайба А 20.01.08кп.019		4
9	Шайба А 18.01.08кп.019		6
10	Гайка М18х1,5-6Н.5.019		6
11	Болт М18х1,5-50-6g.58.019		6
12	Болт М20-6g х110.58.019		
13	Ось А60LН0600376А		

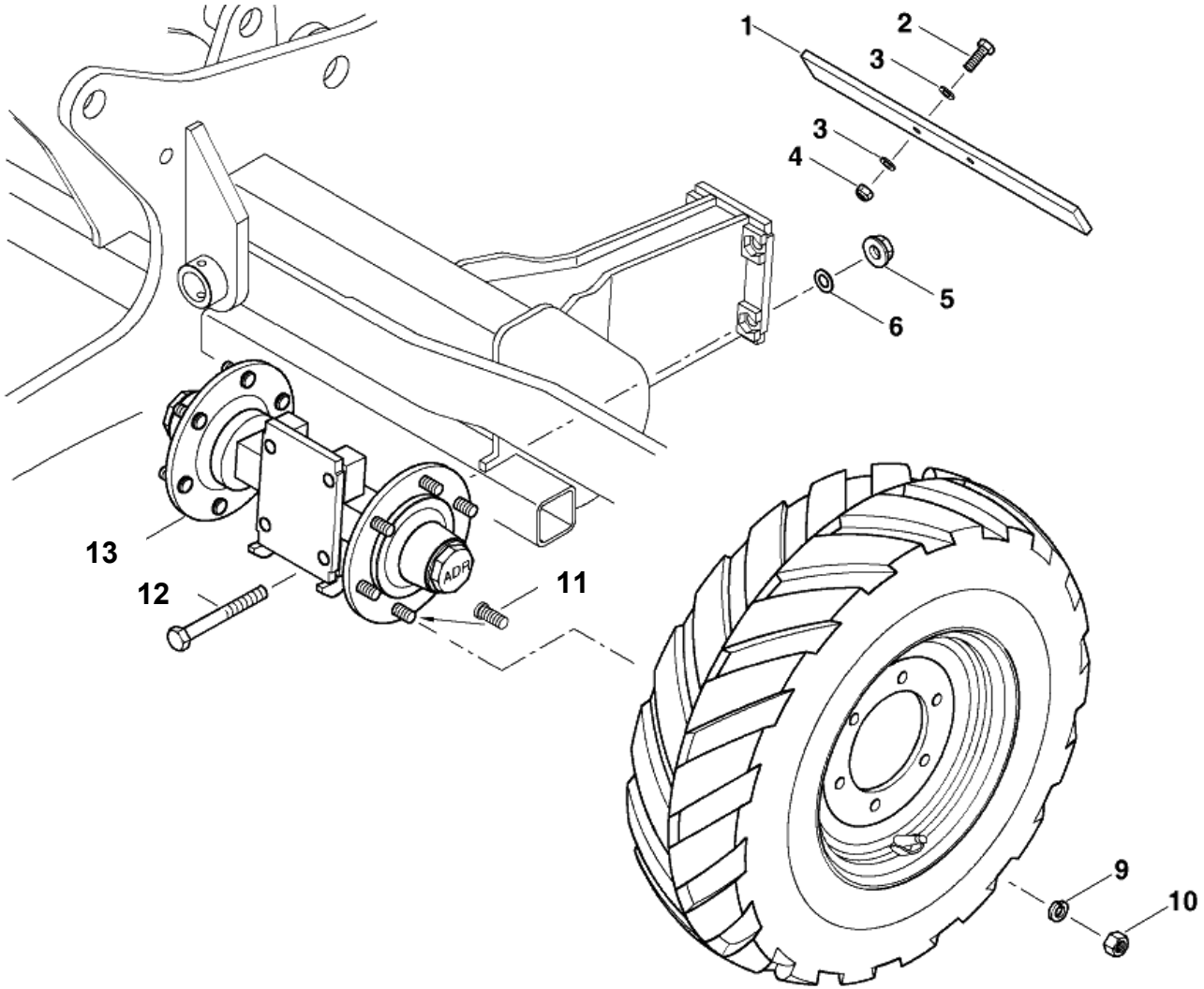

№ п/п	Обозначение	Наименование сборочных единиц, деталей	Кол.
1	РВД 10-2SN M18x1,5.3800.0-90		2
4	Четырехходовой шаровый кран 4KH-G 3/8-18L 10 9123 1 X-06		1
5	Тройник ETSD 12L		1
6	ОТИБ.741542.012-02	Платик	1
8	Болт M8-6gx45.88.019		1
9	Гидроцилиндр HC85/75x40-335-540		1
10	Гидроцилиндр HC85/75x40-335-540		1

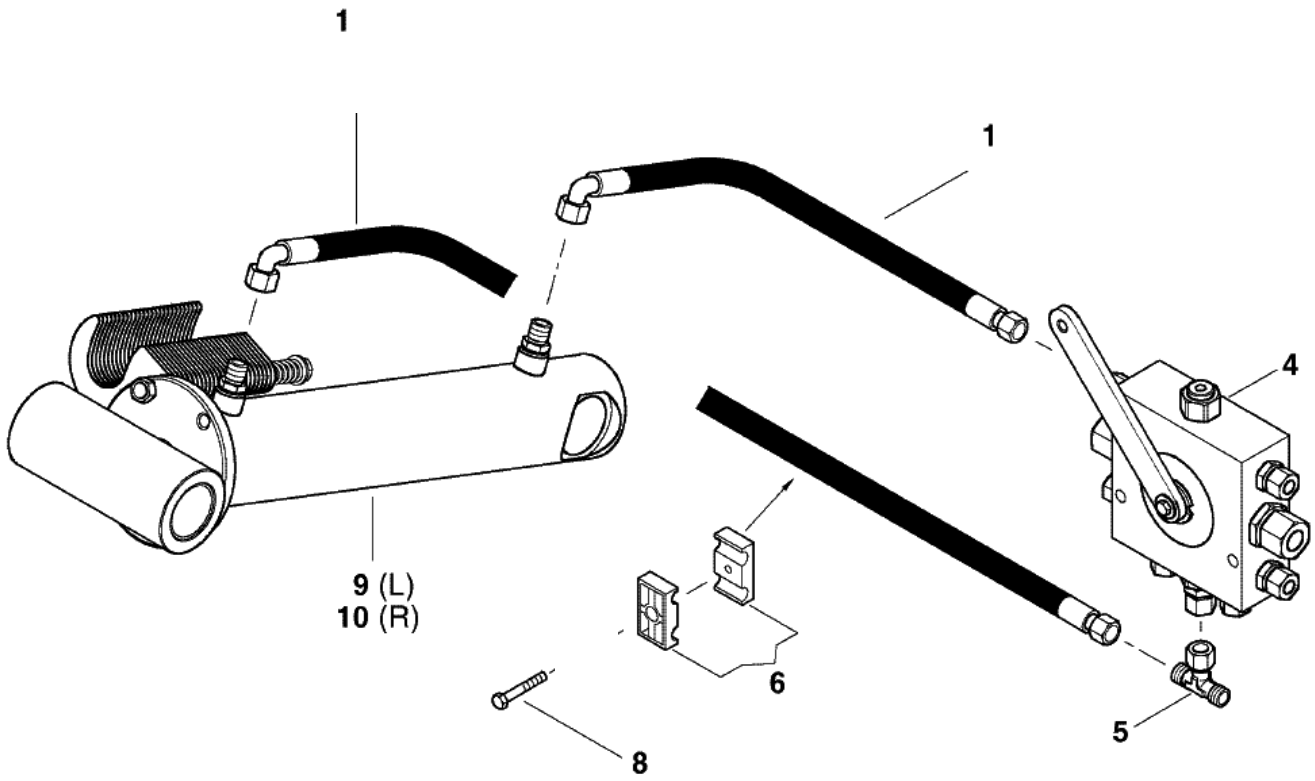

№ п/п	Обозначение	Наименование сборочных единиц, деталей	Кол.
1	ОТИБ.745352.085	Пластина	25
2	Шайба А 12.01.08кп.019		2
3	ОТИБ.753513.035	Пружина	1
4	Болт М12-6g х190.88.019		1
5	ОТИБ.753136.036	Штуцер	2
6	Гайка М12-6Н.8.019 Шайба 12.65Г.019		1
7	Гидроцилиндр НС85/75х40-335-540		1
8	ОТИБ.713111.048	Втулка	2
9	Болт М126gх165.58.019		1

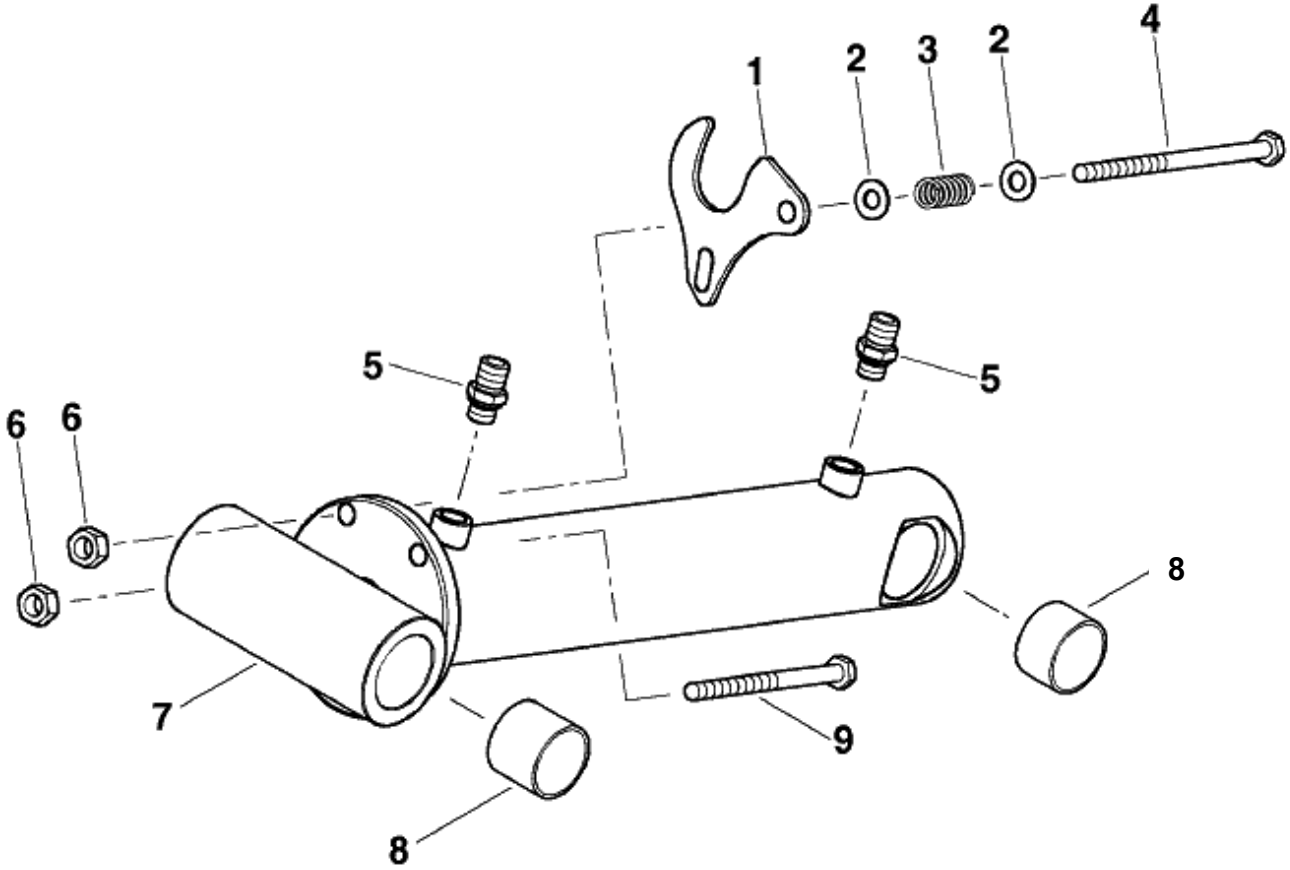

№ п/п	Обозначение	Наименование сборочных единиц, деталей	Кол.
1	ОТИБ.745352.084	Пластина	25
2	Шайба А 12.01.08кп.019		2
3	ОТИБ.753513.035	Пружина	1
4	Болт М12-6g х190.88.019		1
5	Болт Banjo G3/8 42800106		2
6	Прокладка G3/8 М3		4
7	РВД 10-1SN банджа 3/8.360		1
8	Контрбалансный клапан A-VBSO-SE-CC-30-PL0845/17-03-02-35		1
9	ОТИБ.753136.036	Штуцер	3
10	Штуцер EGESD 12 LR-WD		1
11	ОТИБ.713111.048	Втулка	4
12	Болт М12-6gх165.58.019		1
13	Гидроцилиндр НС100/90х40-335-540		1
14	Гайка М12-6Н.8.019 Шайба 12.65Г.019		2

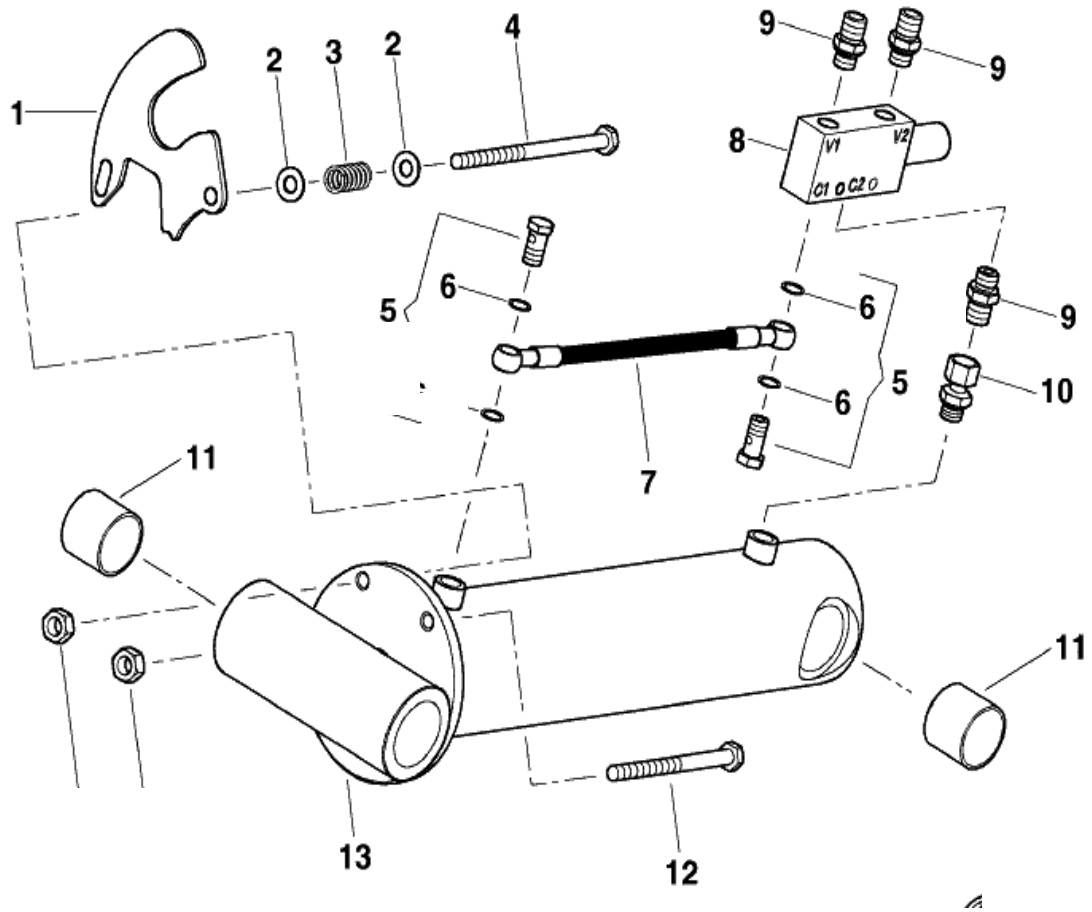

№ п/п	Обозначение	Наименование сборочных единиц, деталей	Кол.
1	РВД 10-2SN M18x1,5.2550.0-90		1
2	Угольник EWSD 12L		2
3	Тройник ETSD 12L		2
4	Четырехходовой шаровый кран 4KH-G 3/8-18L 10 9123 1 X-06		1
5	РВД 10-2SN M18x1,5.1600.0-90		2
6	Гидроцилиндр HC100/90x40-335-540		2
7	Болт M8-6gx45.88.019		1
9	ОТИБ.741542.012-02	Платик	1
10	РВД 10-2SN M18x1,5.1800.0-90		1

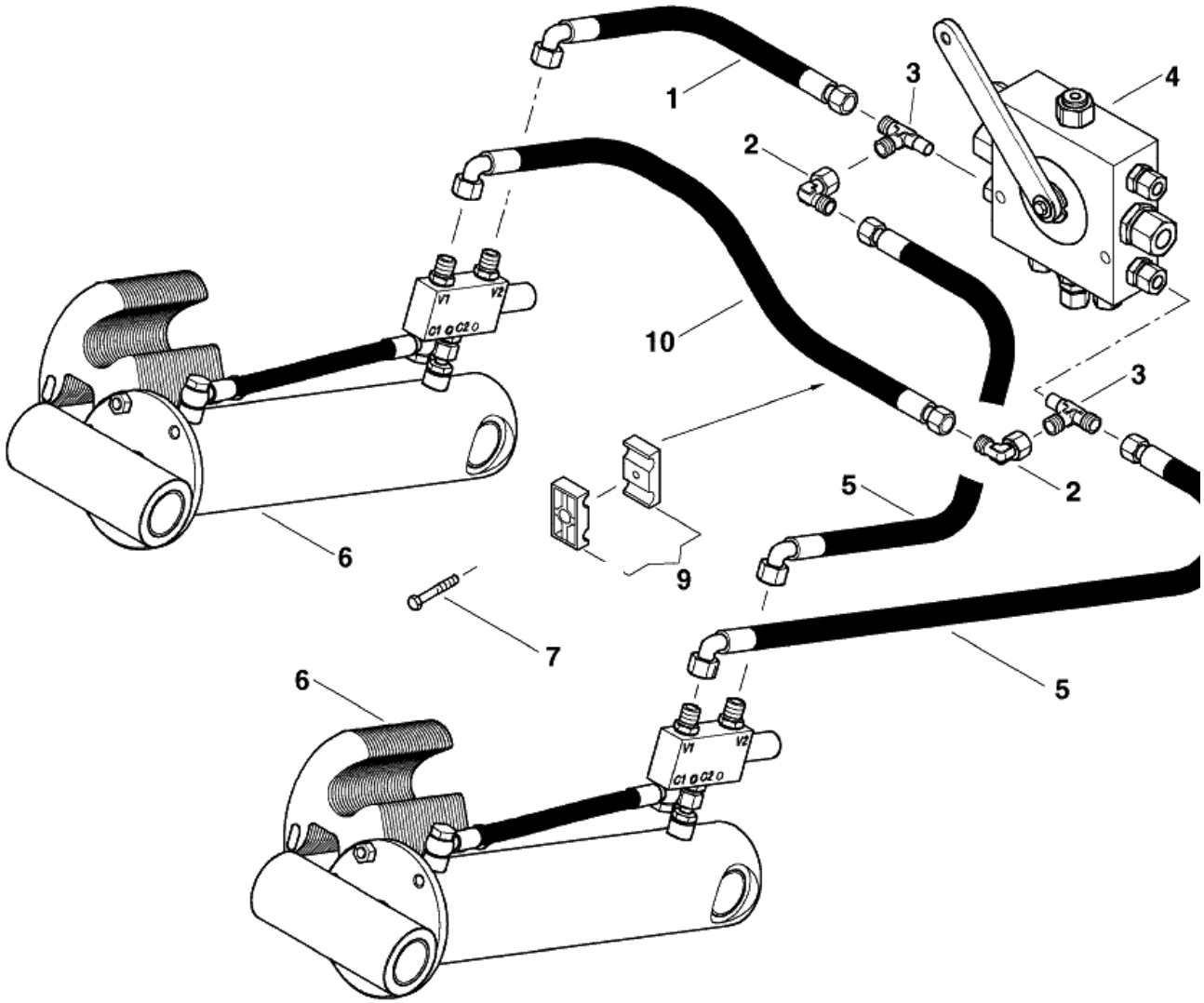

№ п/п	Обозначение	Наименование сборочных единиц, деталей	Кол.
1	Болт М10-6gх45.88.019		8
2	Шайба С10.04.019		1
3	ОТИБ.745212.007	Кронштейн	2
4	Болт М10-6gх30.88.019		6
6	Гайка М10-6Н.8.019 Шайба 10.65Г.019		6
7	КПА 09.00.005	Переходник М22х1,5	1
8	Шланг тормозной		6
9	Воздухораспределитель		1
10	Пробка М22х1,5		1
11	КПА 09.00.004	Переходник М22х1,5	1
12	Клапан слива конденсата		1
13	Ресивер 20-1		1
14	ОТИБ.305413.014	Держатель	2
15	Гайка М12-6Н.8.019		2

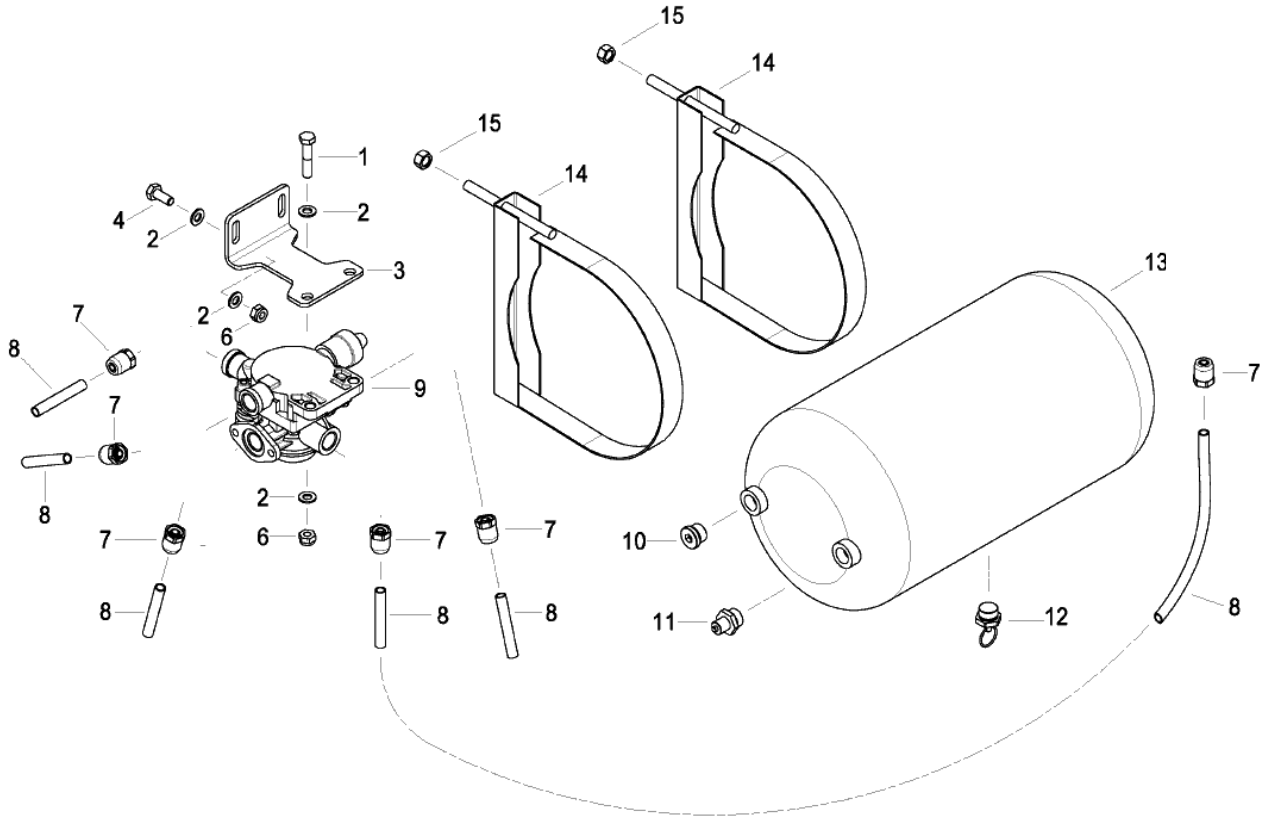

№ п/п	Обозначение	Наименование сборочных единиц, деталей	Кол.
1	Болт М20-6gх100.88.019		4
3	Шайба А20.01.08кп.019		4
4	Гайка М20-6Н.8.019 Шайба 20.65Г.019		4
7	Шайба А18.01.08кп.019		12
8	Гайка М18-6Н.8.019 Шайба 18.65Г.019		12
9	Гайка М12-6Н.8.019 Шайба 12.65Г.019		2
10	Шайба А12.01.08кп.019		4
11	ОТИБ.741124.783	Чистик	1
12	Болт М12-6gх45.88.019		2

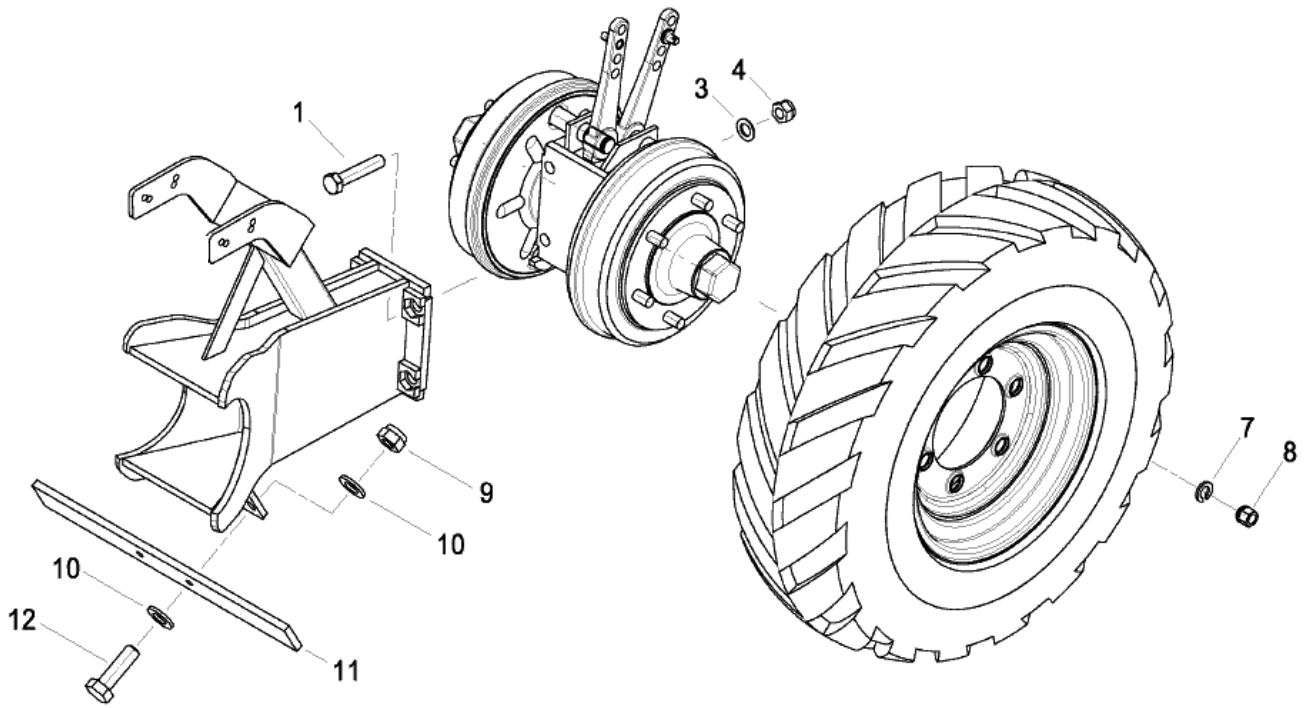

№ п/п	Обозначение	Наименование сборочных единиц, деталей	Кол.
1	Кольцо В20Ц6.6хр		4
2	Шайба А20.01.08кп.019		4
3	ОТИБ.301568.070	Кронштейн	1
6	Ось 4-20 h8x180.35.Ц9.хр		1
8	ОТИБ.301568.069	Кронштейн	1
9	ОТИБ.301568.068	Кронштейн	1
10	ОТИБ.301568.070-01	Кронштейн	1
11	ОТИБ.745312.075 Скоба Ось 6-10 h12x36.35.Ц9.хр Шайба А10.01.08кп.019 Шплинт 2х16.019		4
12	ОТИБ.741334.020	Пластина	2
13	ОТИБ.715211.026	Винт	4
15	ОТИБ.301524.068	Держатель	2
16	ОТИБ.301524.069	Держатель	2

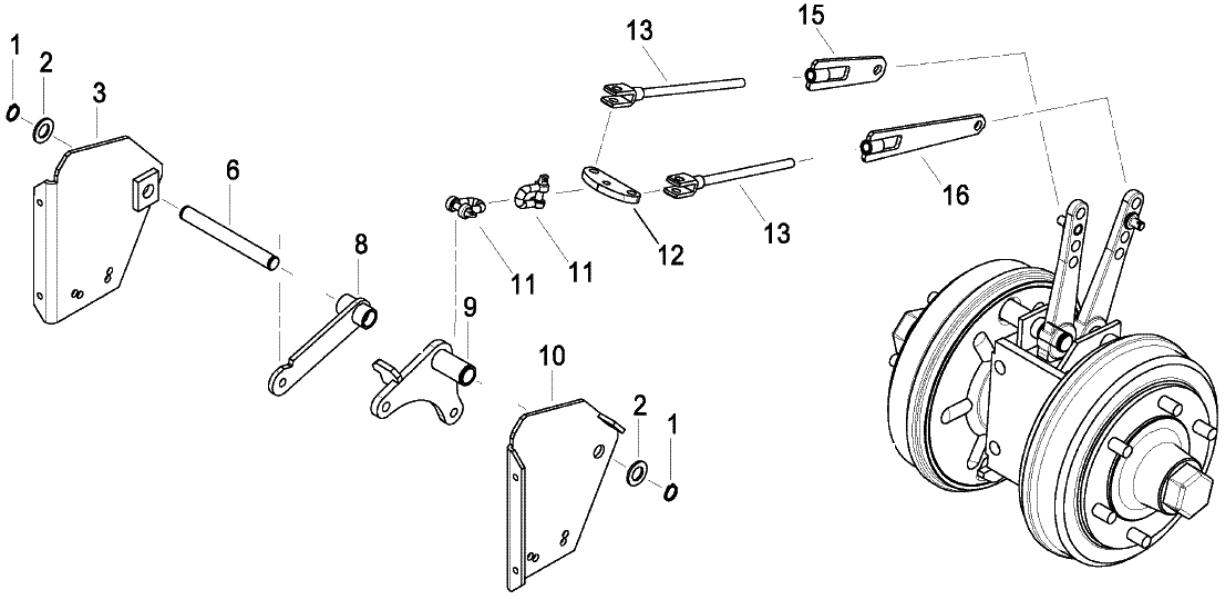

№ п/п	Обозначение	Наименование сборочных единиц, деталей	Кол.
1	Камера тормозная 101.351.9010-01		1
4	Болт М10-6gх45.88.019		4
5	Шайба А10.01.08кп.019		8
6	Гайка М10-6Н.8.019 Шайба 10.65Г.019		4
7	ОТИБ.745312.063	Скоба	1
8	ОТИБ.301568.070	Кронштейн	1
10	ОТИБ.301568.070-01	Кронштейн	1

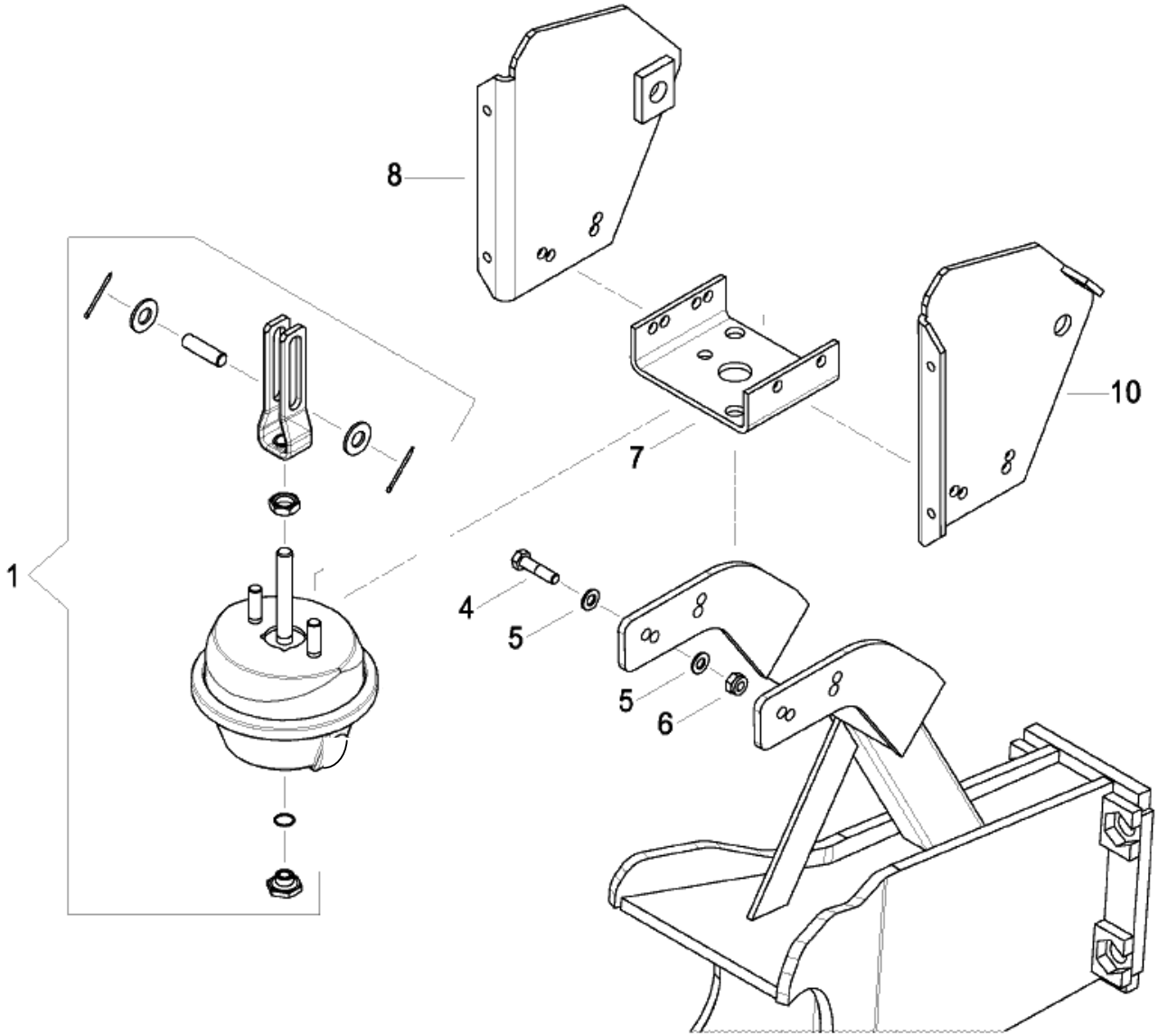

№ п/п	Обозначение	Наименование сборочных единиц, деталей	Кол.
3	Болт М8-6gх25.88.019		8
4	Упор противооткатный р2-7860-1149		2
5	Шайба А8.01.08кп.019		16
6	ОТИБ.745413.004	Пластина	1
7	ОТИБ.301568.070-01	Кронштейн	1
8	Гайка М8-6Н.8.019 Шайба 8.65Г.019		4
9	Гайка М8-6Н.8.019 Шайба 8.65Г.019		4
10	Шайба А8.01.08кп.019		8
11	Болт М8-6gх25.88.019		4
12	ОТИБ.301568.070	Кронштейн	1

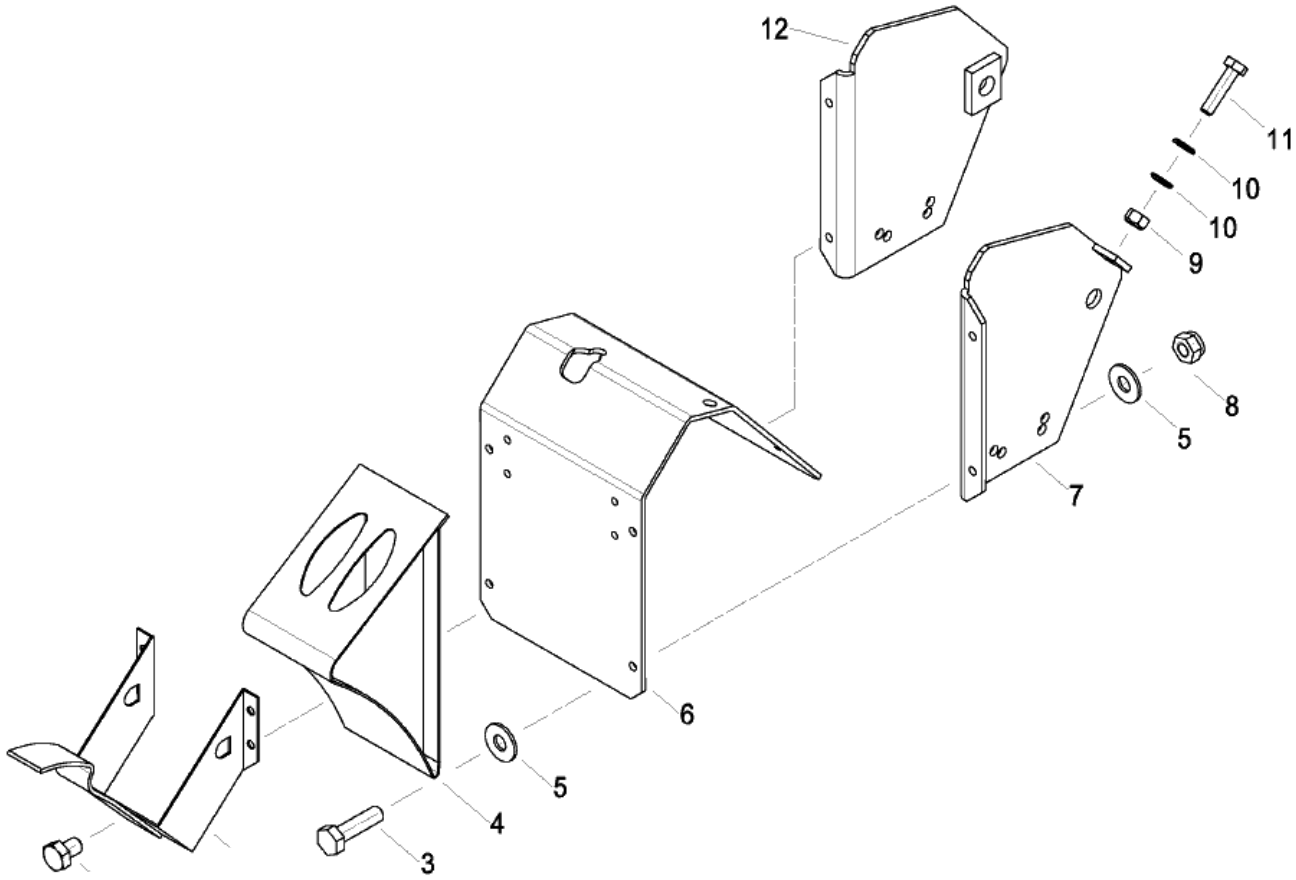

№ п/п	Обозначение	Наименование сборочных единиц, деталей	Кол.
1	Болт М12-6gx50.88.019		4
2	Шайба 12.65Г.019		2
3	Гайка М12-6Н.8.019		4
4	Шайба А12.01.08кп.019		
5	Штифт 6 х 45		1
6	Палец		1
7	ОТИБ.753512.048	Пружина	1
8	Болт М12-6gx80.58.019		4
9	Шайба 12.65Г.019		4
10	Шайба А12.01.08кп.019		4
11	Гайка М12-6Н.5.019		4
12	ОТИБ.301235.019	Лестница	1
13	ОТИБ.301412.017	Панель	1
14	ОТИБ.301524.063	Держатель	1

ОТИБ.305163.005 Площадка

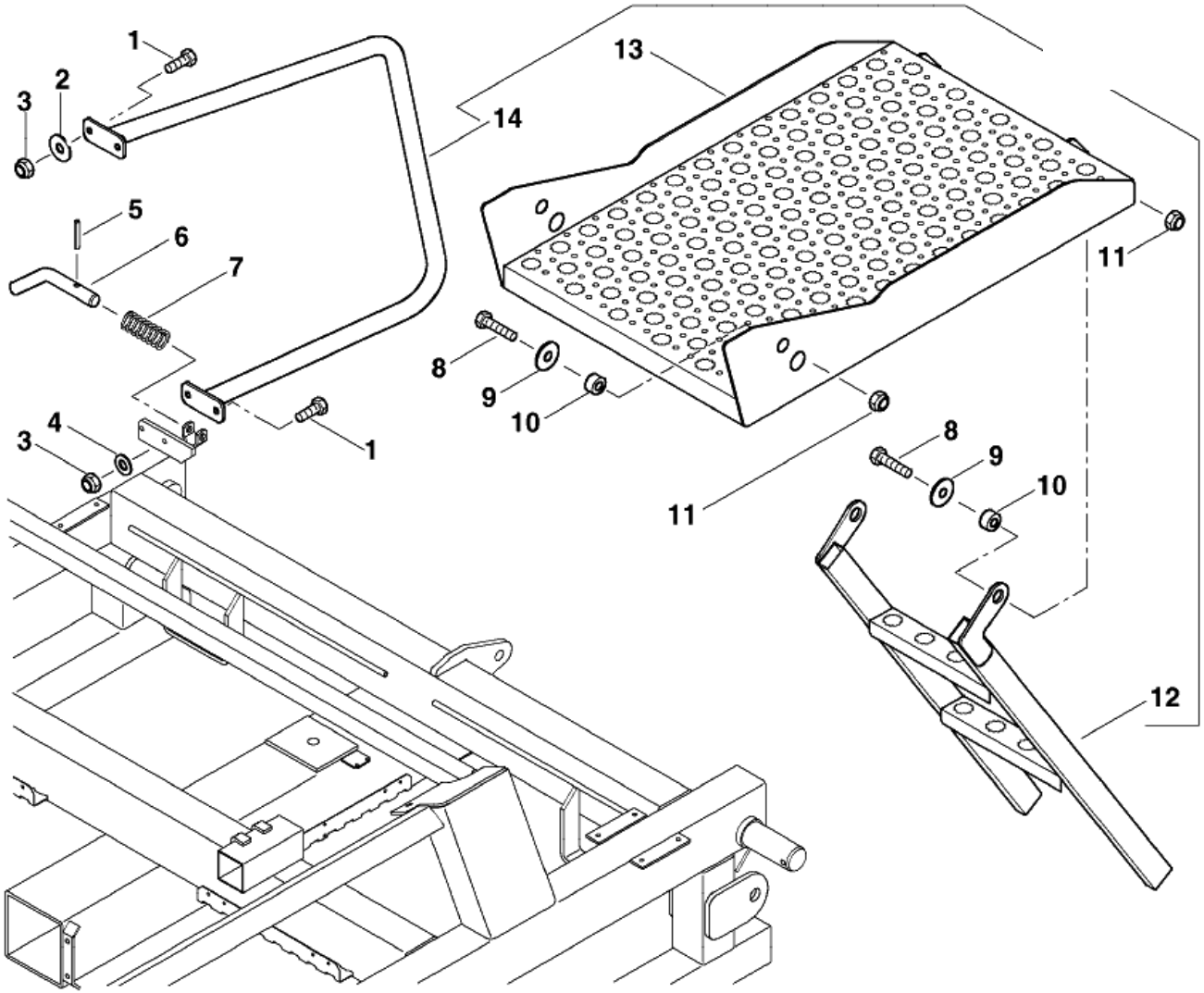

№ п/п	Обозначение	Наименование сборочных единиц, деталей	Кол.
1	СВ00.00.000	Каркас	1
2	Болт М12-6gх30.88.019		2
3	Гайка М12-6Н.8.019		2
4	Болт М12-6gх130.58.019		4
5	ОТИБ741134.257	Пластина	2
6	Гайка М12-6Н.5.019		4
	Шайба 12.65Г.019		4
7	Гайка М10-6Н.8.019		4
	Шайба 10.65Г.019		4
8	Гайка М6-6Н.8.019		2
	Шайба 6.65Г.019		2
9	Шайба А6.01.08кп.019		2
10	Хомут червячный 90-110		1
11	ОТИБ.745322.089	Щиток	1
12	Болт М6-6gх35.58.019		2
13	Болт М10-6gх30.58.019		4

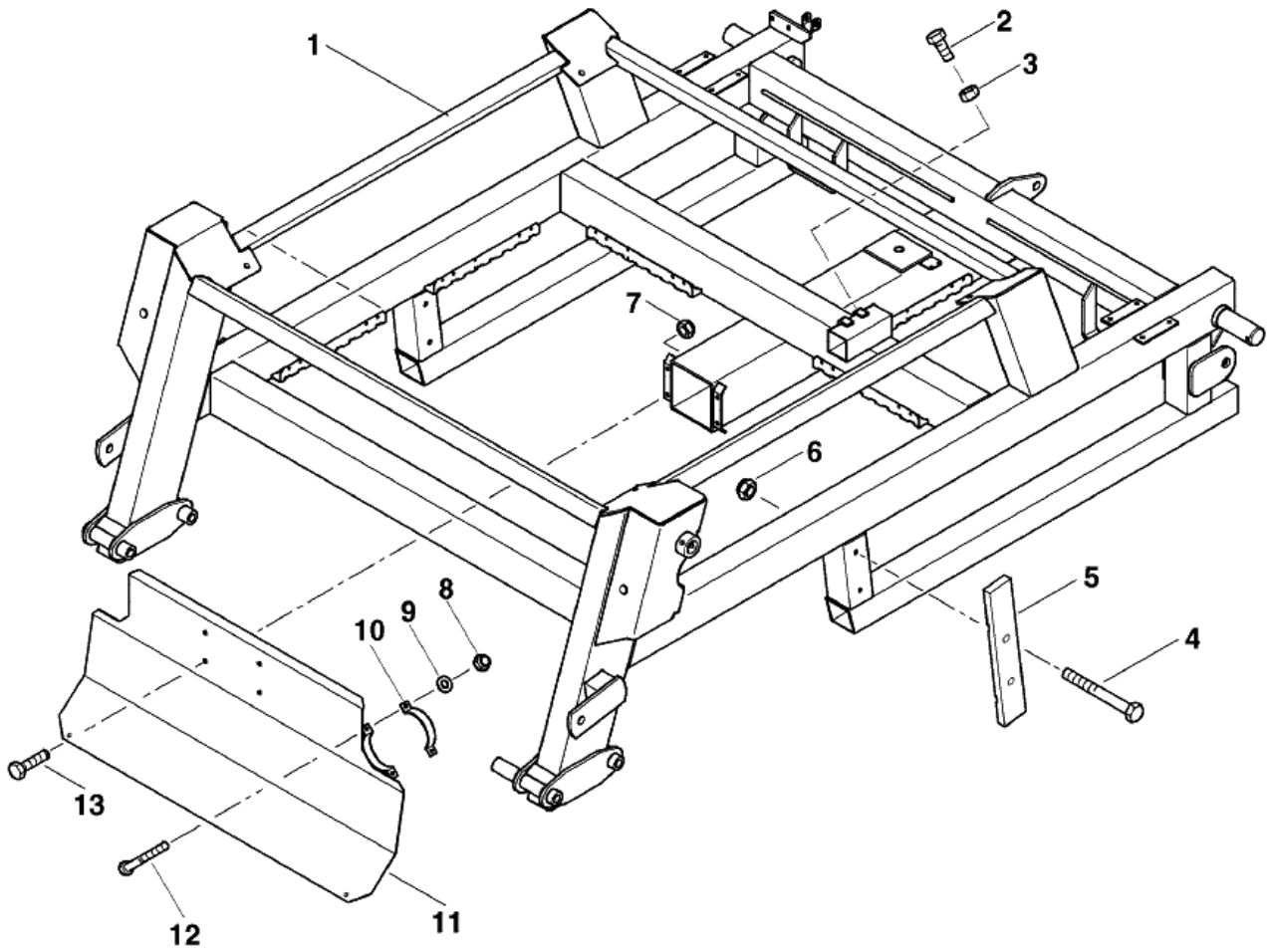

№ п/п	Обозначение	Наименование сборочных единиц, деталей	Кол.
1	Болт М8-6gх30.58.019		8
2	Шайба А8.01.08кп.019		32
3	ОТИБ.745413.004	Пластина	1
4	ОТИБ.745413.004-01	Пластина	1
5	Гайка М8-6Н.5.019		16
	Шайба 8.65Г.019		16

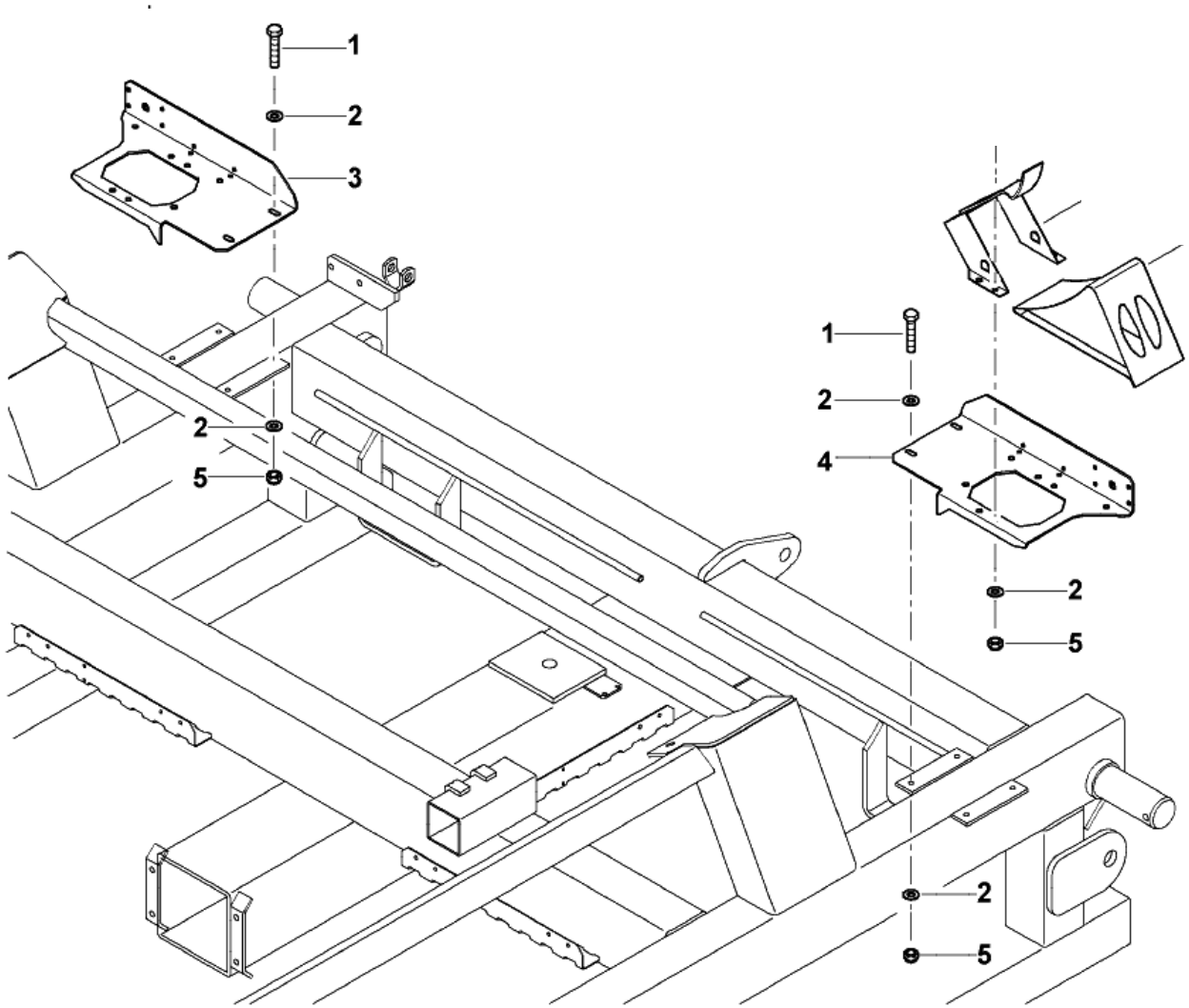

№ п/п	Обозначение	Наименование сборочных единиц, деталей	Кол.
1	ОТИБ.301524.090	Держатель	1
2	Гайка М8-6Н.5.019		1
	Шайба 8.65Г.019		1
3	Шайба А8.01.08кп.019		2
4	ОТИБ.304165.004	Ротор	1
5	ОТИБ.732172.001	Корпус	1
6	Болт М8-6gх30.36.019		1
7	Болт М10-6gх35.36.019		1
8	ОТИБ.711141.047	Шайба	1
9	Винт М2-5-14.01.019		1
10	ОТИБ.732172.002	Корпус	1
11	ОТИБ.753655.001	Пружина	1
12	ОТИБ.742332.005	Заслонка	1
13	Гайка М8-6Н.5.019		1
	Шайба 8.65Г.019		1
14	ОТИБ.301111.009	Корпус	2
15	Болт М8-6gх25.58.019		1
18	ОТИБ.301524.102-01	Корпус	1
19	Подшипник 180305		1
20	Кольцо В32 Ц6.хр		1
21	ОТИБ.711151.008	Шайба	1
22	ОТИБ.711151.008	Шайба	1
23	ОТИБ.303718.001	Вал	1
24	ОТИБ.301524.002	Подшипниковый узел	1
25	Шпонка 7х8х40		1
26	Болт М10-6gх40.88.019		1
27	Шайба 8.65Г.019		1

ОТИБ.303311.001 Вентилятор

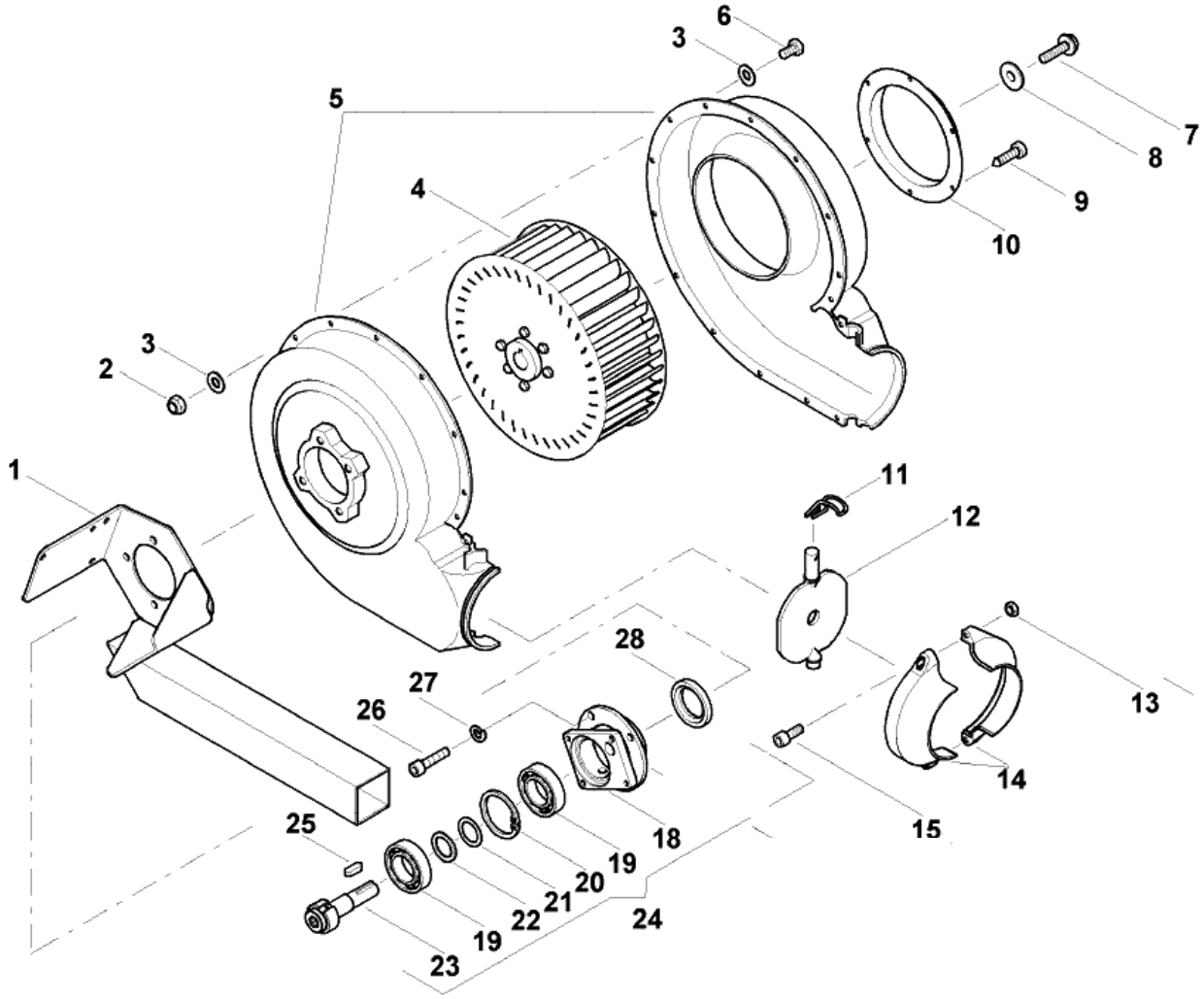

№ п/п	Обозначение	Наименование сборочных единиц, деталей	Кол.
2	ОТИБ.715511.027	Ось	1
3	Подшипник 80202		2
4	Кольцо В35.Ц6.хр		1
5	ОТИБ.301119.006	Корпус	1
7	Болт М10-6gх40.58.019		1
8	ОТИБ.758491.089	Шайба	1
9	Шайба 10.65Г.019		1
11	ОТИБ.711251.004	Подушка	1
12	ОТИБ.301524.085	Держатель	1
13	Болт М10-6gх20.58.019		1
14	Болт М12-6gх120.58.019		1
15	ОТИБ.753512.048	Пружина	1
16	Шайба А12.01.08кп.019		1
17	Гайка М12-6Н.5.019		1
	Шайба 12.65Г.019		1
18	Шайба А12.01.08кп.019		1
19	Болт М12-6gх120.58.019		1
20	Гайка М10-6Н.5.019		1
	Шайба 10.65Г.019		1
21	ОТИБ.758419.029-02	Шайба	1

ОТИБ.303300.003 Привод дозатора

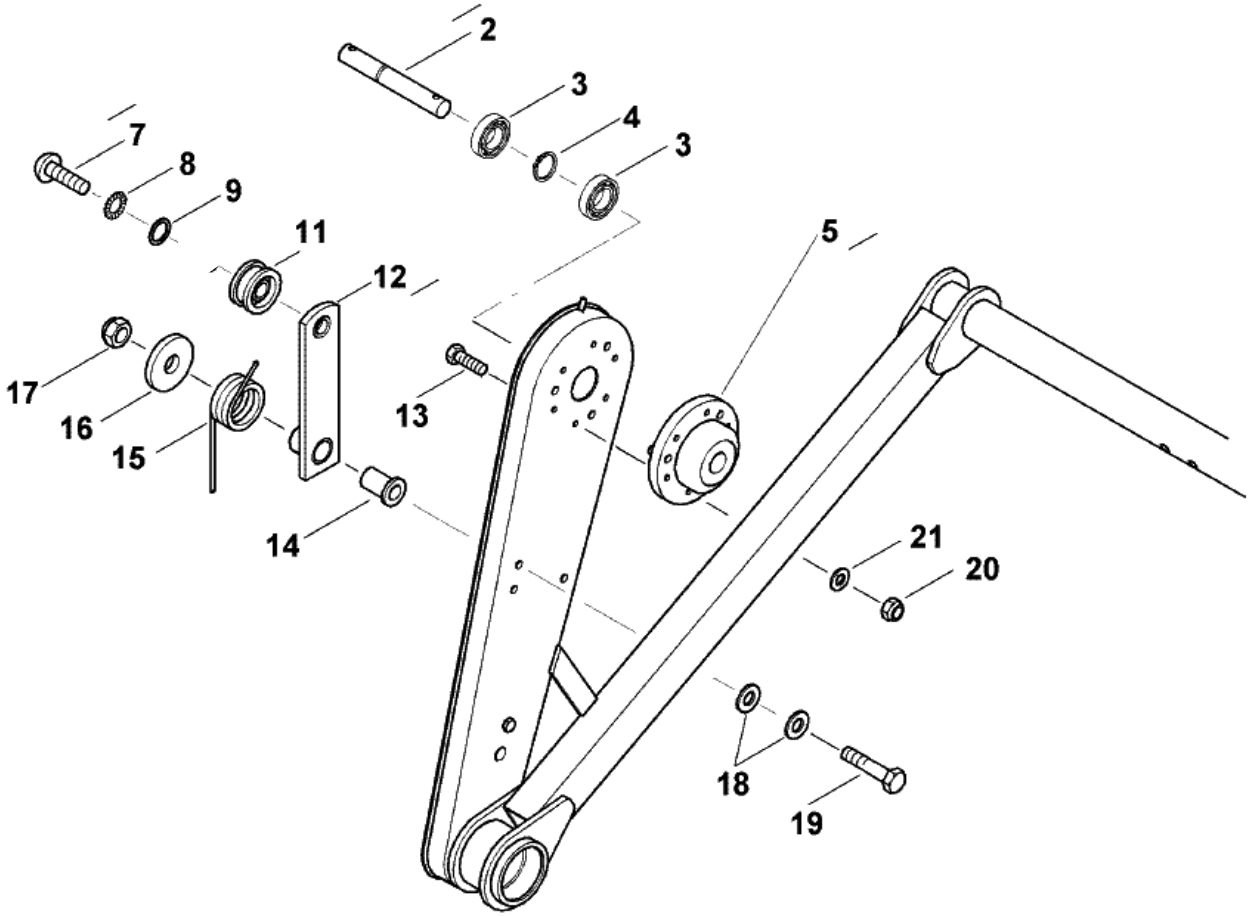

№ п/п	Обозначение	Наименование сборочных единиц, деталей	Кол.
1			
2	ОТИБ.711142.012	Фланец	1
4	ОТИБ.758121.009	Болт	1
5			
6			
7	Кольцо В30.Ц6.хр		1
8	ОТИБ.758491.033-01	Шайба	2
9	Подшипник 60106		2
10	ОТИБ.301136.002	Корпус	1
A	ОТИБ.721418.017	Звездочка	1
B	ОТИБ.721418.018	Звездочка	1
C	Цепь Пр 12,7-1820 – L=1332		1

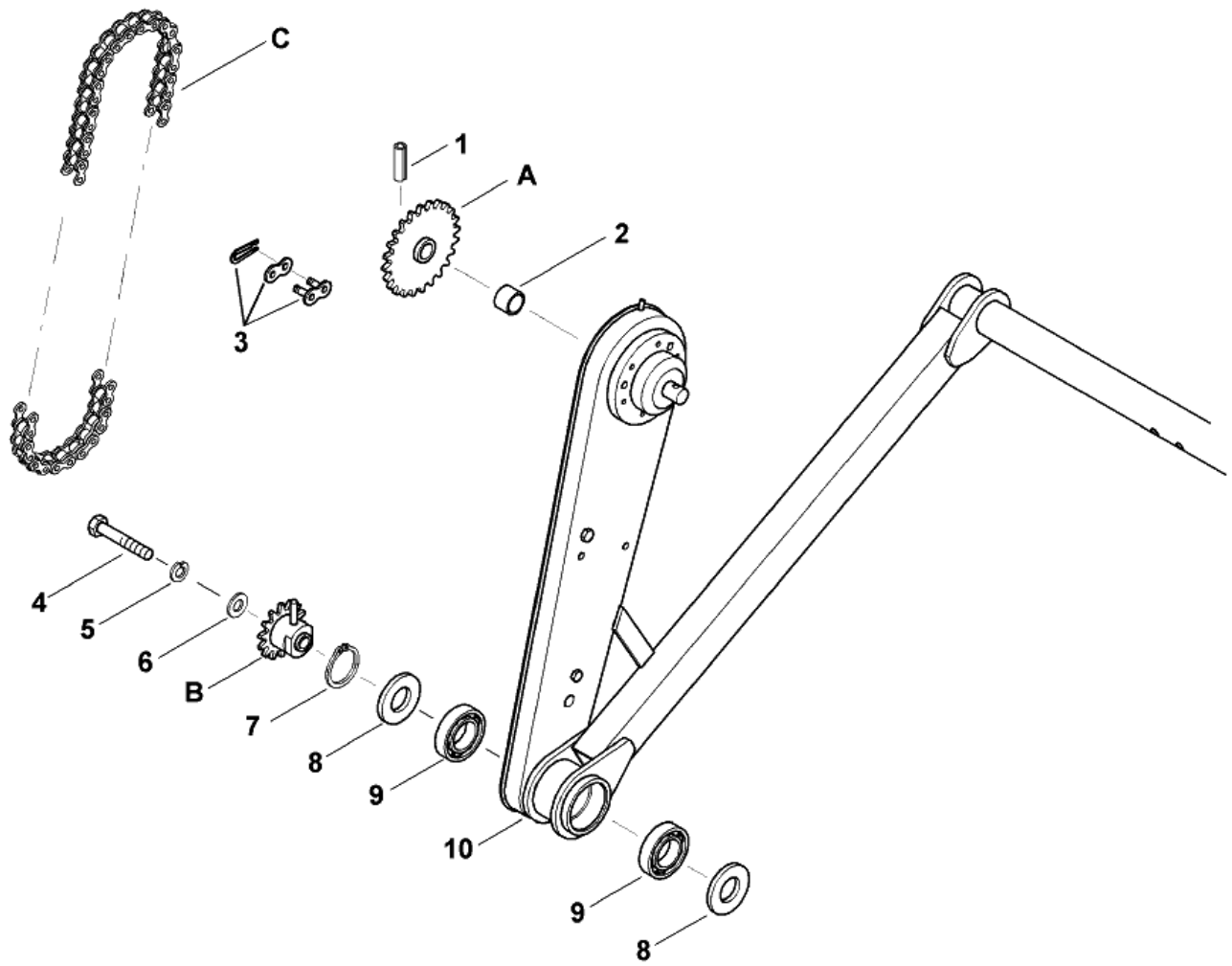

№ п/п	Обозначение	Наименование сборочных единиц, деталей	Кол.
6	ОТИБ.303419.009	Колесо	1
7	ОТИБ.301712.001	Растяжка	1
8	ОТИБ.753552.007	Пружина	1
9	ОТИБ.303300.003	Привод дозатора	1

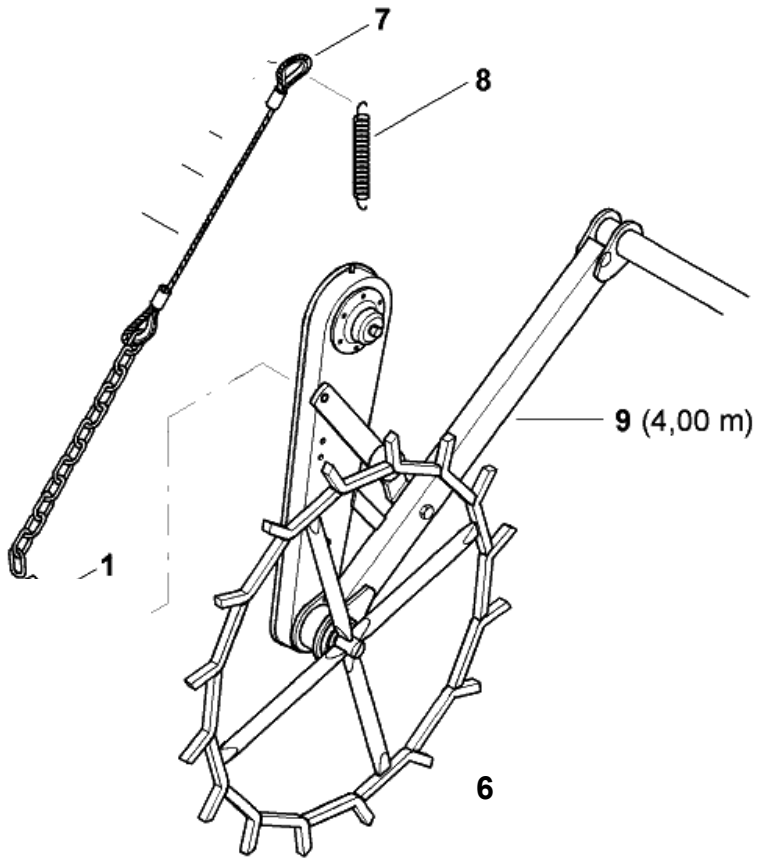

№ п/п	Обозначение	Наименование сборочных единиц, деталей	Кол.
1	ОТИБ.732124.005	Корпус	1
или	ОТИБ.732124.006	Корпус	1
или	ОТИБ.301156.010	Корпус	1
2	ОТИБ.741534.002	Планка	1
3	Винт М10 х30		1
5	Шайба А5.01.08кп.019		
6	ОТИБ.715111.053	Ось	1
7	Гайка М8-6Н.5.019		2
	Шайба 8.65Г.019		2
8	Шайба А8.01.08кп.019		4
9	ОТИБ.301611.001	Болт откидной	1
10	Шайба А10.01.08кп.019		1
11	ОТИБ.712461.001-02	Гайка барашек	1
12	Болт М8-6gх35.58.019		1
13	Винт М6 х16		1
14	ОТИБ.724222.002	Задвижка	1
15	Гайка М5-6Н.5.019		1
16	Шайба А6.01.08кп.019		1
17	Гайка М6-6Н.5.019		1
20	ОТИБ.735225.004	Крышка	1
21	Болт М8-6gх180.58.019		1

ОТИБ.273123.001-01 Аппарат высевающий

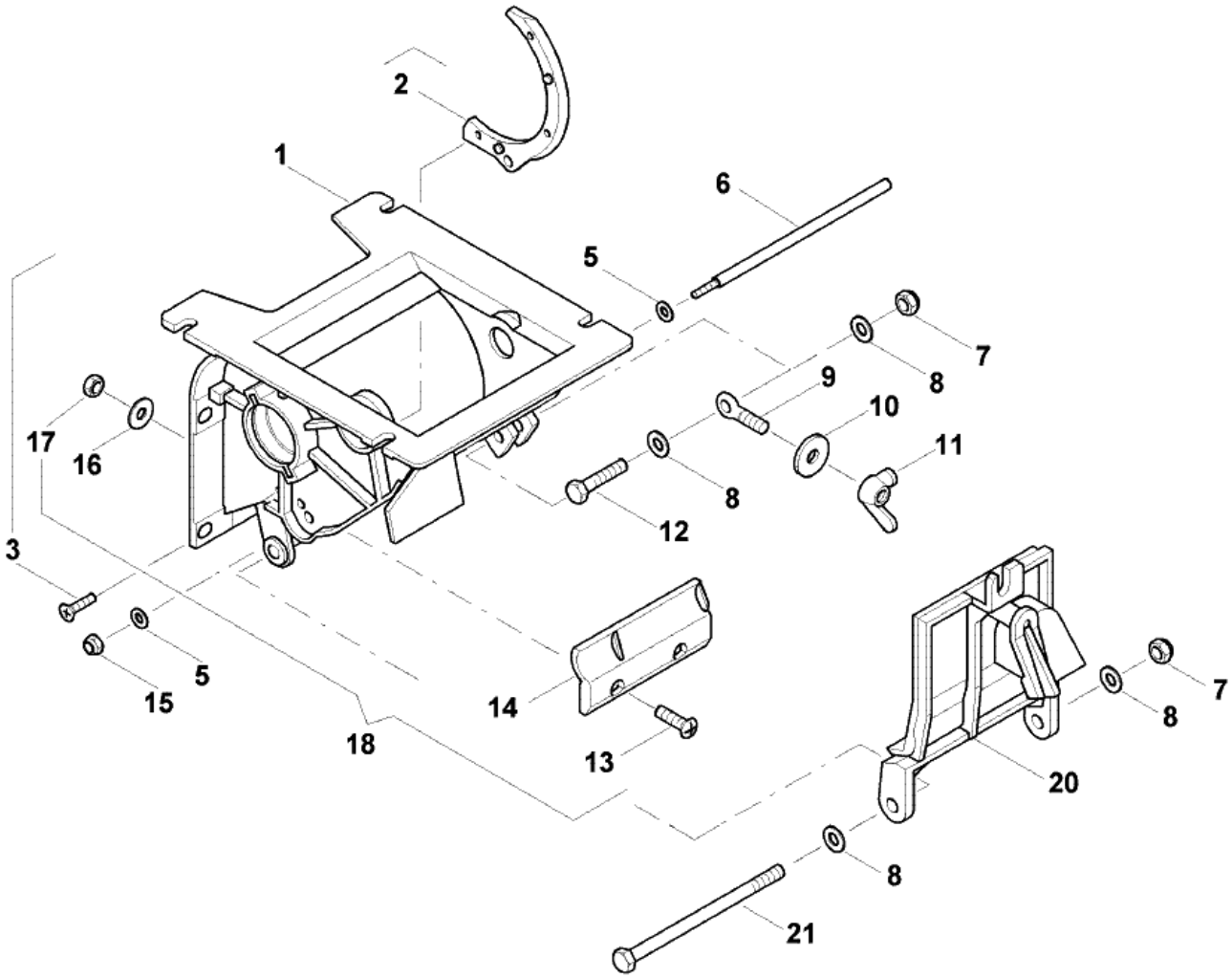

№ п/п	Обозначение	Наименование сборочных единиц, деталей	Кол.
3	Подшипник 18205		1
4	Кольцо В75 Ц6.хр		1
5	Кольцо В45 Ц6.хр		1
6	ОТИБ.723123.001-01	Аппарат высевающий	1
7	ОТИБ.713141.050	Втулка	2
8	Подшипник AY15NPPV фирмы INA		2
9	Кольцо В15 Ц6.хр		2
10	ОТИБ.715113.021	Вал	1
12	Штифт 5 х 25		1
13	ОТИБ.721418.003	Колесо зубчатое	1
14	ОТИБ.713141.050	Втулка	1
15	Штифт 6 х 26		1
16	ОТИБ.753512.024	Пружина	1
17	Шарик 6-20		1
18	ОТИБ.721418.001	Колесо зубчатое	1
20	Штифт 4 х 50		3

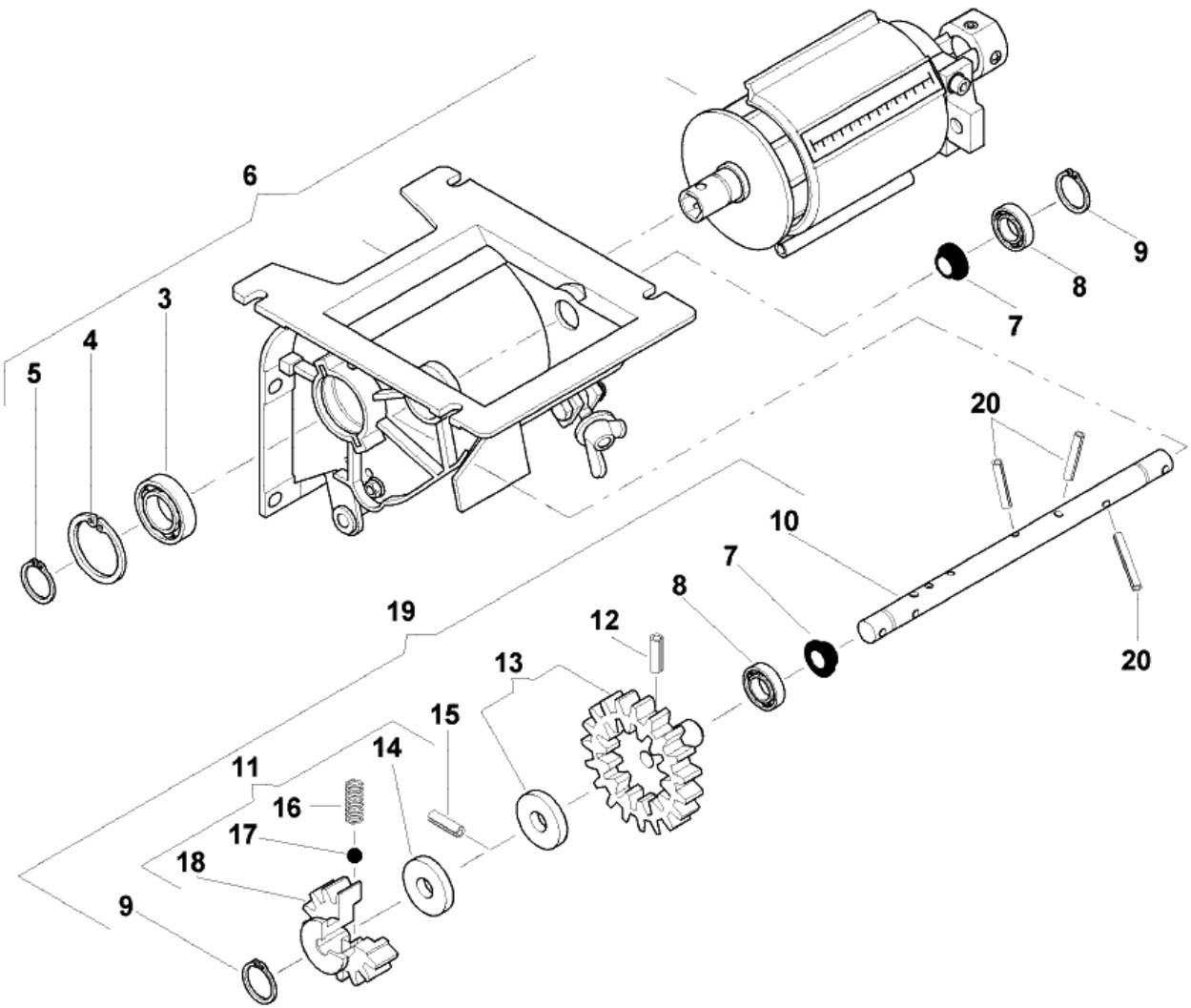

№ п/п	Обозначение	Наименование сборочных единиц, деталей	Кол.
1	Кольцо В75 Ц6.хр		
2	Подшипник 180109		1
3	Гайка М6-6Н.5.019		2
	Шайба А6.01.08кп.019		2
4	Шайба 6.65Г.019		2
5	Болт М6-6gх25.58.019		2
6	ОТИБ.301568.021	Кронштейн	1
7	ОТИБ.302141.002	Задвижка	1
8	ОТИБ.754221.001	Шкала	1
10	ОТИБ.724282.004	Дозатор	1
11	ОТИБ.741532.002	Направляющая	12
12	ОТИБ.741532.003	Направляющая	1
14	ОТИБ.731264.001	Корпус	1
16	ОТИБ.304142.002	Втулка	1
17	Кольцо В45 Ц6.хр		1
18	Винт М4 х 13		1

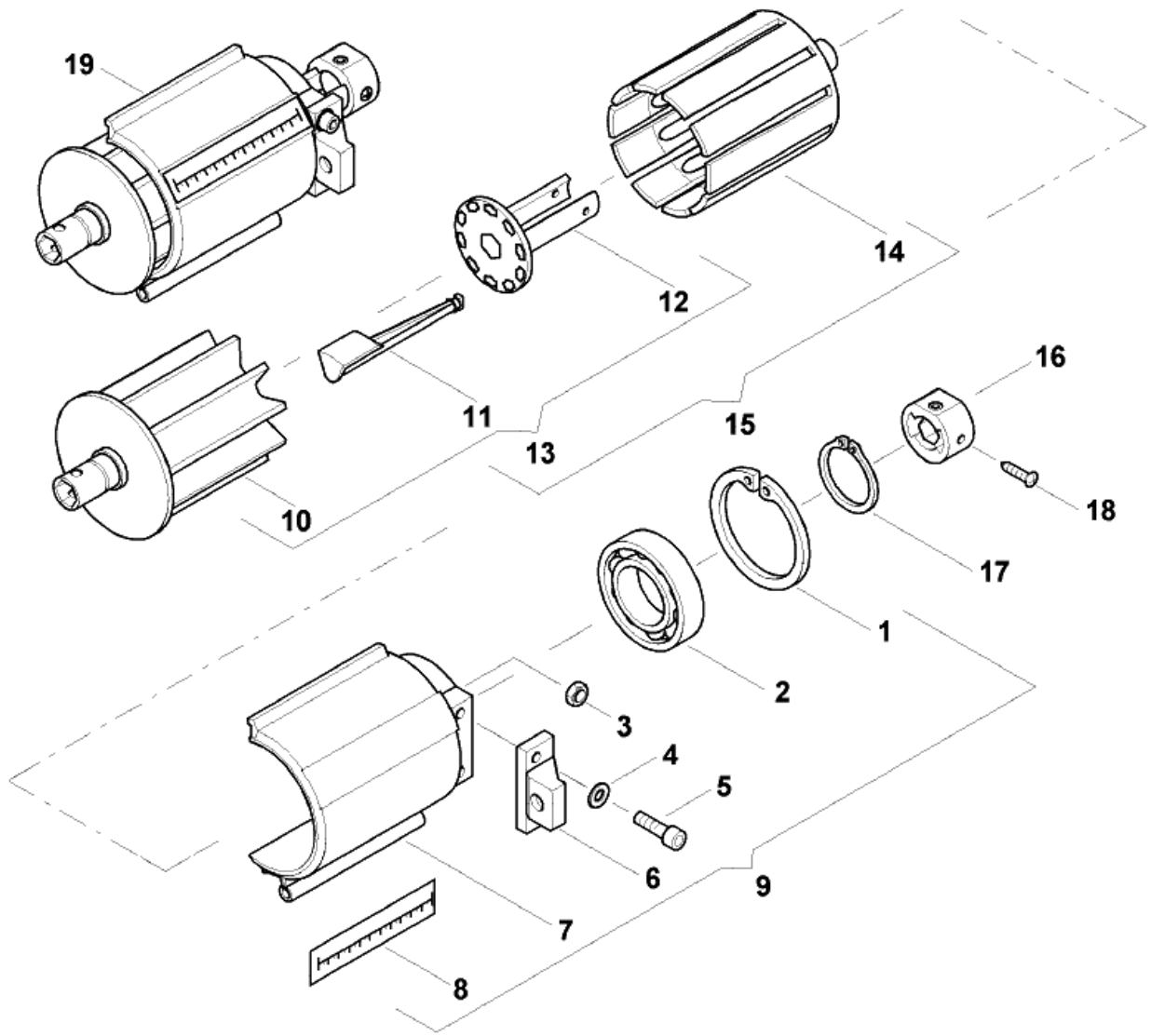

№ п/п	Обозначение	Наименование сборочных единиц, деталей	Кол.
2	Болт М6-6gx25.58.019		3
3	Шайба А6.01.08кп.019		6
4	ОТИБ.721418.004	Колесо зубчатое	1
5	ОТИБ.721418.002	Колесо зубчатое	1
6	Гайка М6-6Н.5.019		5
	Шайба 6.65Г.019		5
12	ОТИБ.715632.001	Вал	1
13	Гайка М6-6Н.5.019		2
	Шайба 6.65Г.019		2
14	ОТИБ.758341.002	Штифт	1
15	ОТИБ.711363.015	Крышка+подшипник	1
16	ОТИБ.301529.006	Кронштейн	1
17	Болт М6-6gx22.58.019		4
18	Шайба А10.01.08кп.019		5
19	Одинаково с 14 позицией		
20	Гайка М18-7Н.5.019		2
21	Шайба 18.65Г.019		2
22	ОТИБ.758495.005	Шайба	2
23	Болт М6-6gx15.58.019		1
24	ОТИБ.751851.003	Винт	1
25	ОТИБ.754341.002	Штифт	1
26	ОТИБ.303656.009	Рукоятка	1
27	ОТИБ.332517.001	Щетка	1

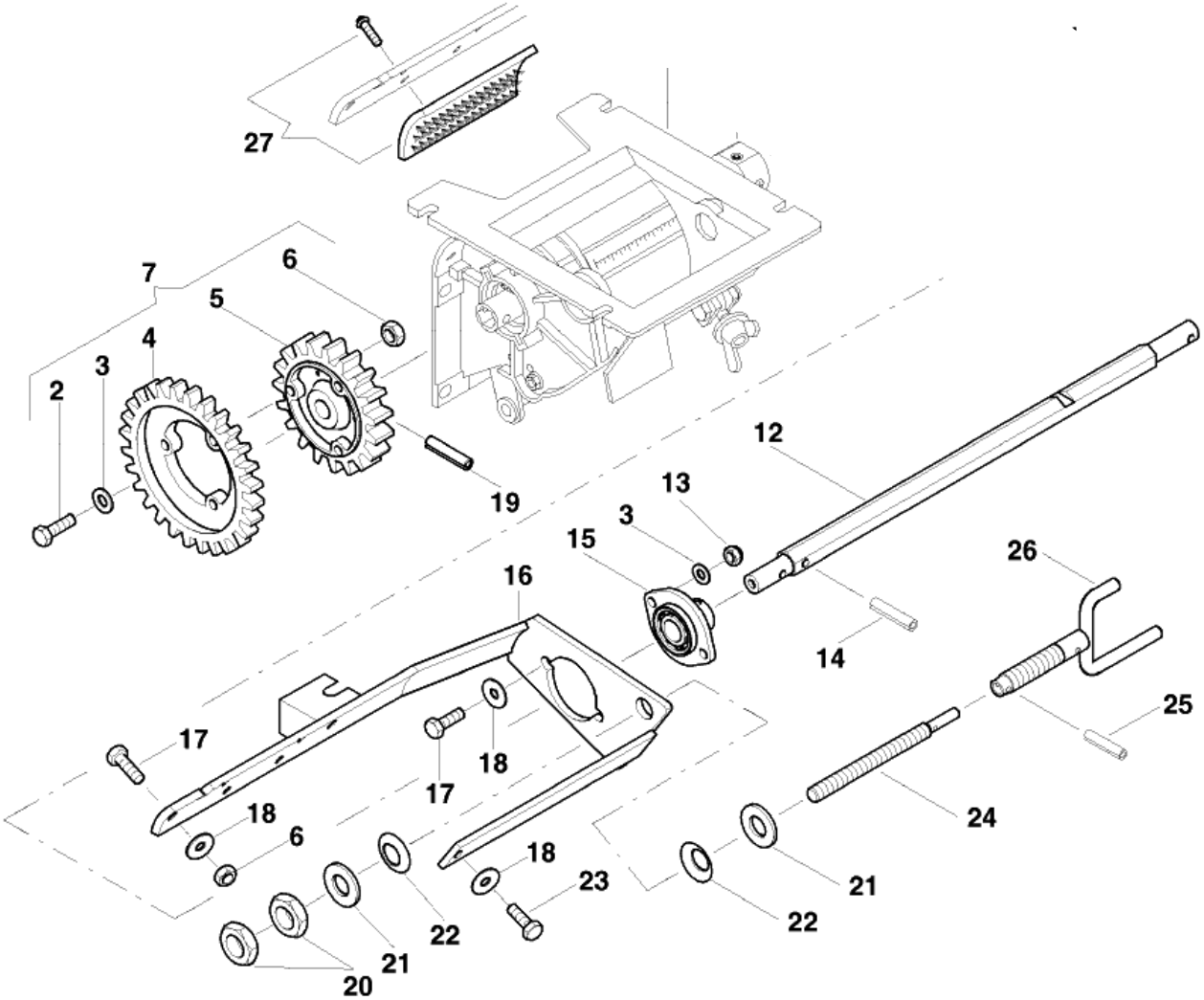

№ п/п	Обозначение	Наименование сборочных единиц, деталей	Кол.
1	Болт М8-6gх25.58.019		1
2	Шайба А10.01.08кп.019		2
3	ОТИБ.301568.015	Кронштейн	1
4	ОТИБ.332517.002	Щетка	1
5	Шайба А12.01.08кп.019		1
6	Штифт 4 х 22		1
8	Гайка М8-6Н.5.019		1

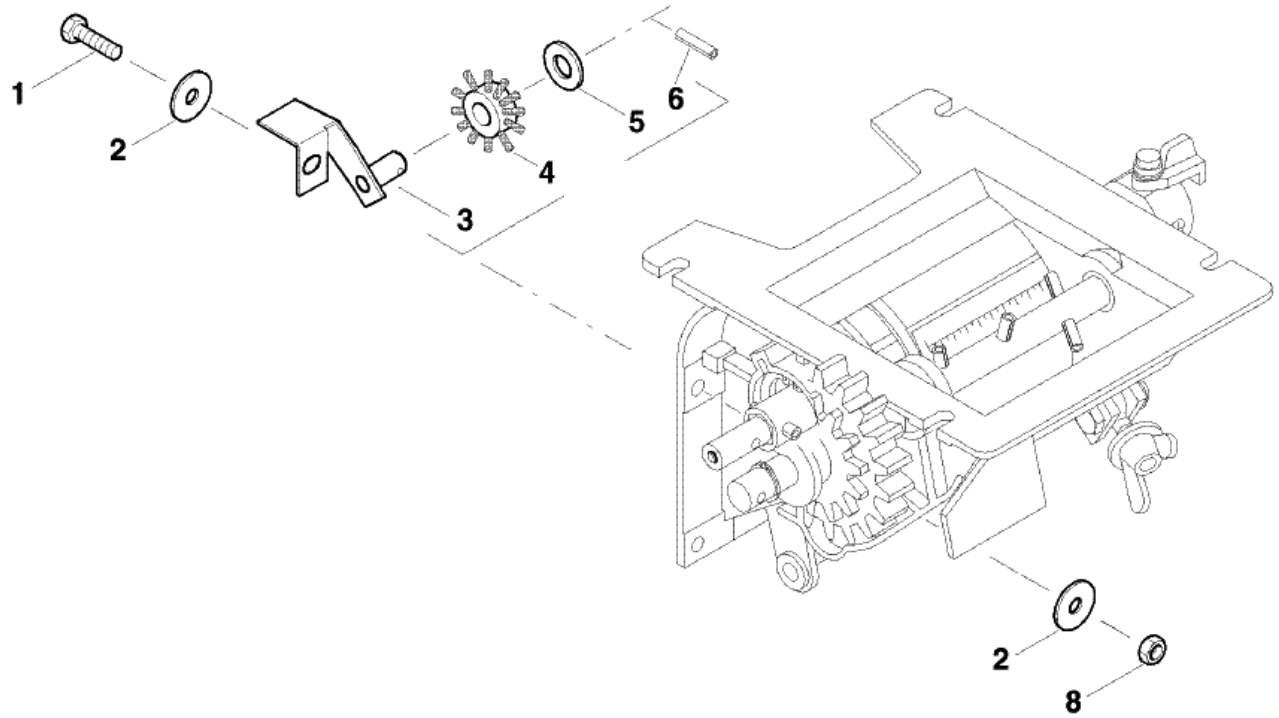

№ п/п	Обозначение	Наименование сборочных единиц, деталей	Кол.
2	Болт М8-6gх35.58.019		6
3	Шайба 18.65Г.019		4
4	ОТИБ.752291.001	Патрубок	1
5	Гайка М8-6Н.5.019		1
	Шайба А8.01.08кп.019		1
6	ОТИБ.731295.001	Корпус	1
7	Штифт 6 х 20		
8	ОТИБ.301532.007	Скоба	1
9	ОТИБ.301612.004	Винт	1
10	Шайба А8.01.08кп.019		

ОТИБ.301111.009 Корпус

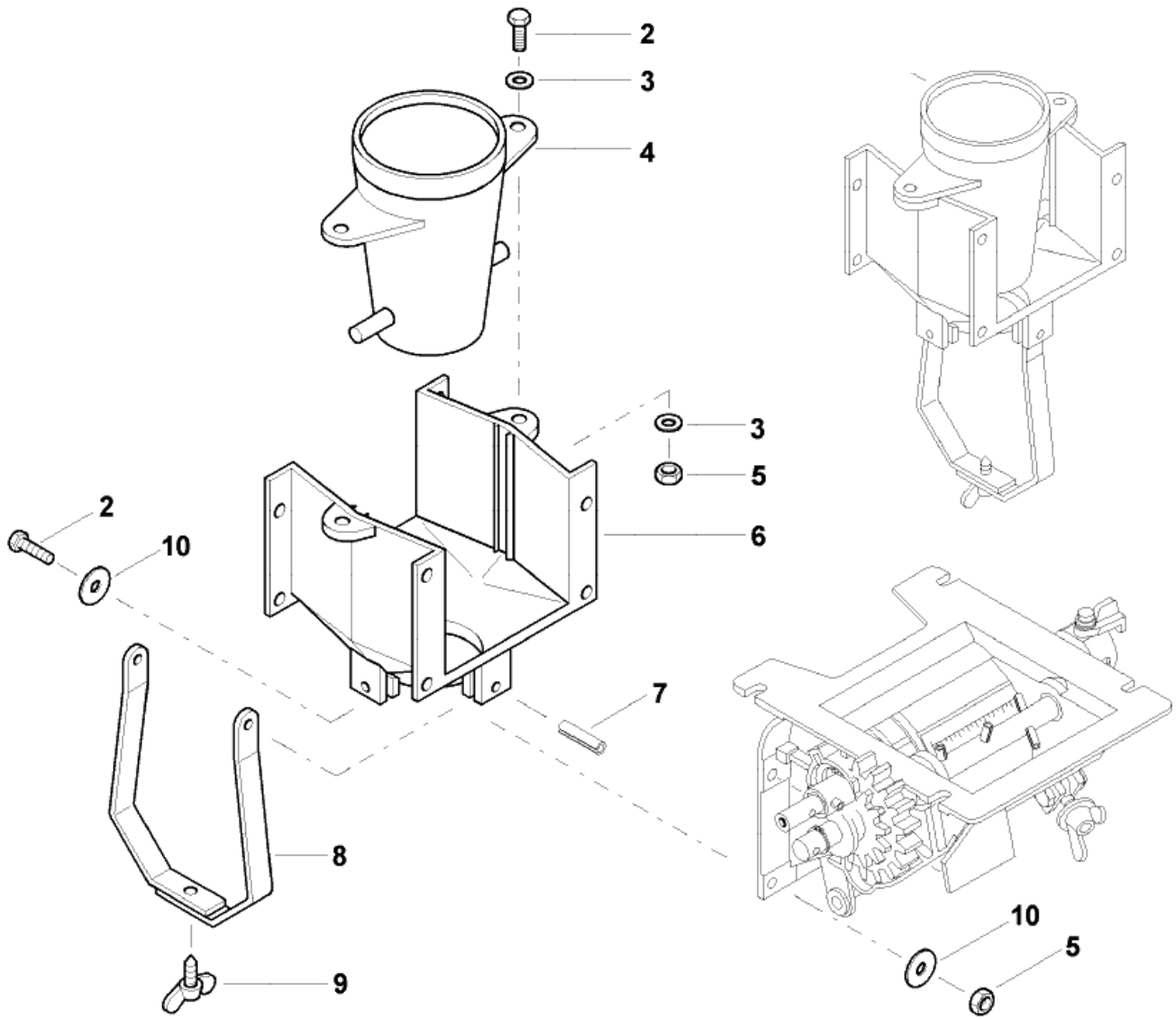

№ п/п	Обозначение	Наименование сборочных единиц, деталей	Кол.
1	Болт М8-6gх30.58.019		4
2	ОТИБ.745512.038	Крышка	1
3	Шайба А8.01.08кп.019		4
4	Гайка М8-6Н.5.019		4
	Шайба 8.65Г.019		4
5	ОТИБ.301111.009	Корпус	1
6	ОТИБ.302661.003-02	Патрубок	
7	Хомут кабельный 8,8-700		1
8	Шланг пластмассовый ТВПМ-32		1

ОТИБ.301111.009 Корпус

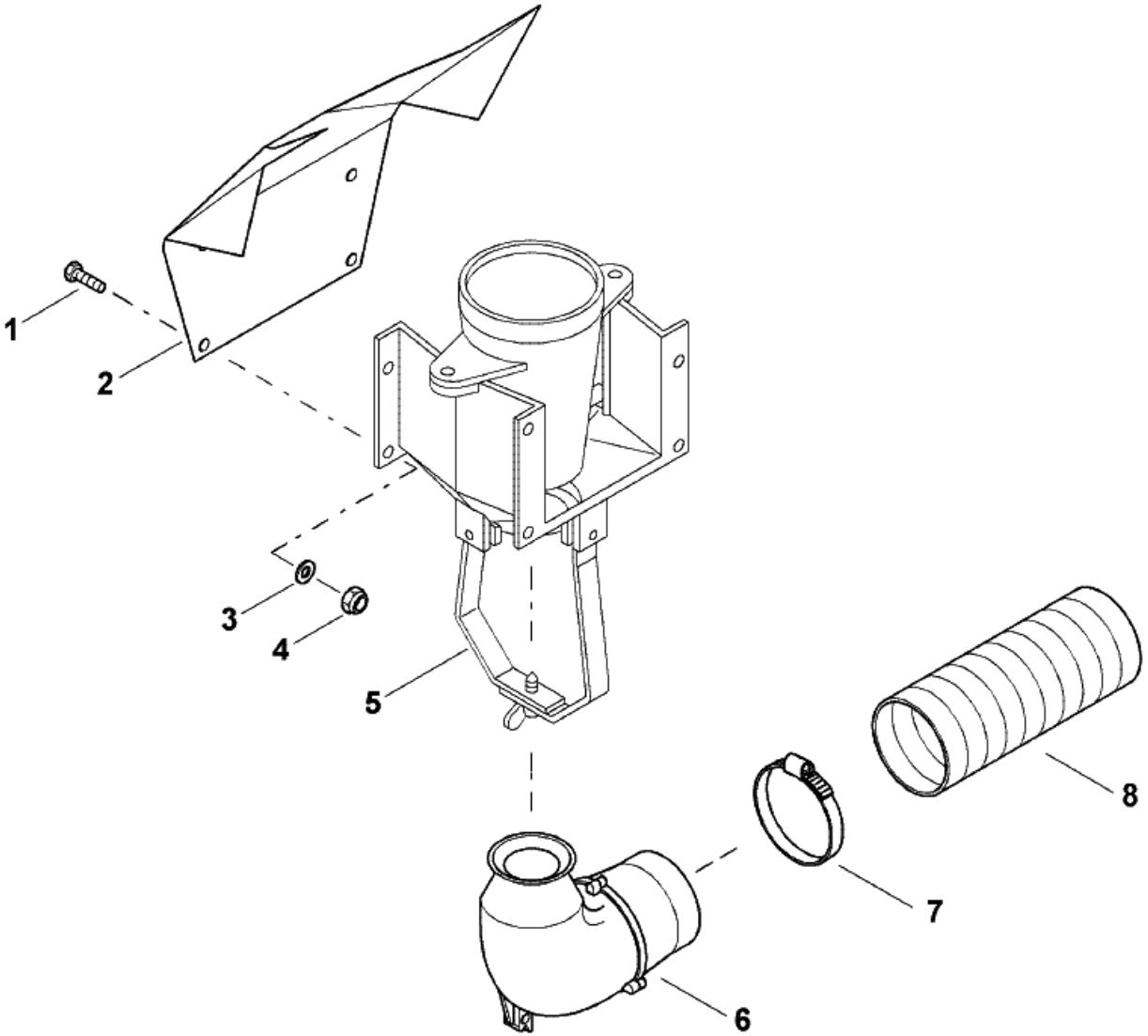

№ п/п	Обозначение	Наименование сборочных единиц, деталей	Кол.
1	Гайка М8-6Н.5.019		1
2	Шайба А8.01.08кп.019		3
3	ОТИБ.745473.002	Хомут	1
4	Болт М8-6gх60.88.019		1
7	Болт М8-6gх25.58.019		2
8	Шайба А10.01.08кп.019		2
9	Болт М8-6gх20.58.019		2
10	Гайка М8-6Н.5.019		4
	Шайба 8.65Г.019		4
11	ОТИБ.741124.713	Пластина	1
12	ОТИБ.741124.714	Пластина	1
13	ОТИБ.302426.001-02	Труба	1

ОТИБ.302426.001-02 Труба

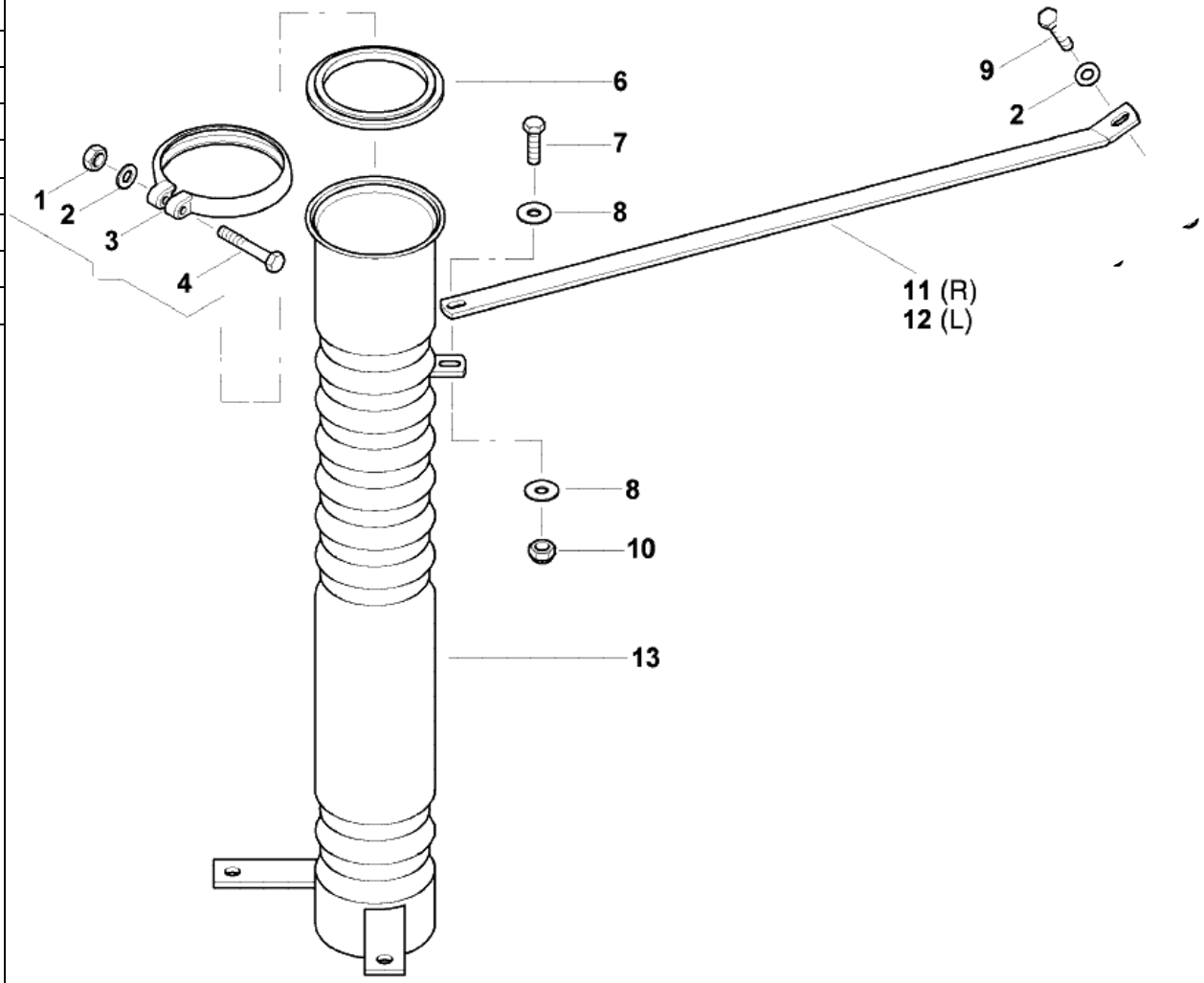

№ п/п	Обозначение	Наименование сборочных единиц, деталей	Кол.
1	Шайба 6.65Г.019 Гайка М6-6Н.5.019		40
2	Шайба А6.01.08кп.019		88
3	ОТИБ.731113.032	Корпус	24
4	Болт М6-6gх60.58.019		40
5	Гайка М6-6Н.5.019		8
6	ОТИБ.735225.021	Крышка	1
7	ОТИБ.726111.001	Кольцо	1
8	ОТИБ.306242.007	Расперделитель	1
9	ОТИБ.741131.354	Прокладка	1
10	ОТИБ.301314.086	Основание	1
11	ОТИБ.731113.032-01	Корпус	24
13	Болт М6-6gх70.58.019		8

ОТИБ. 306242.003 Распределитель

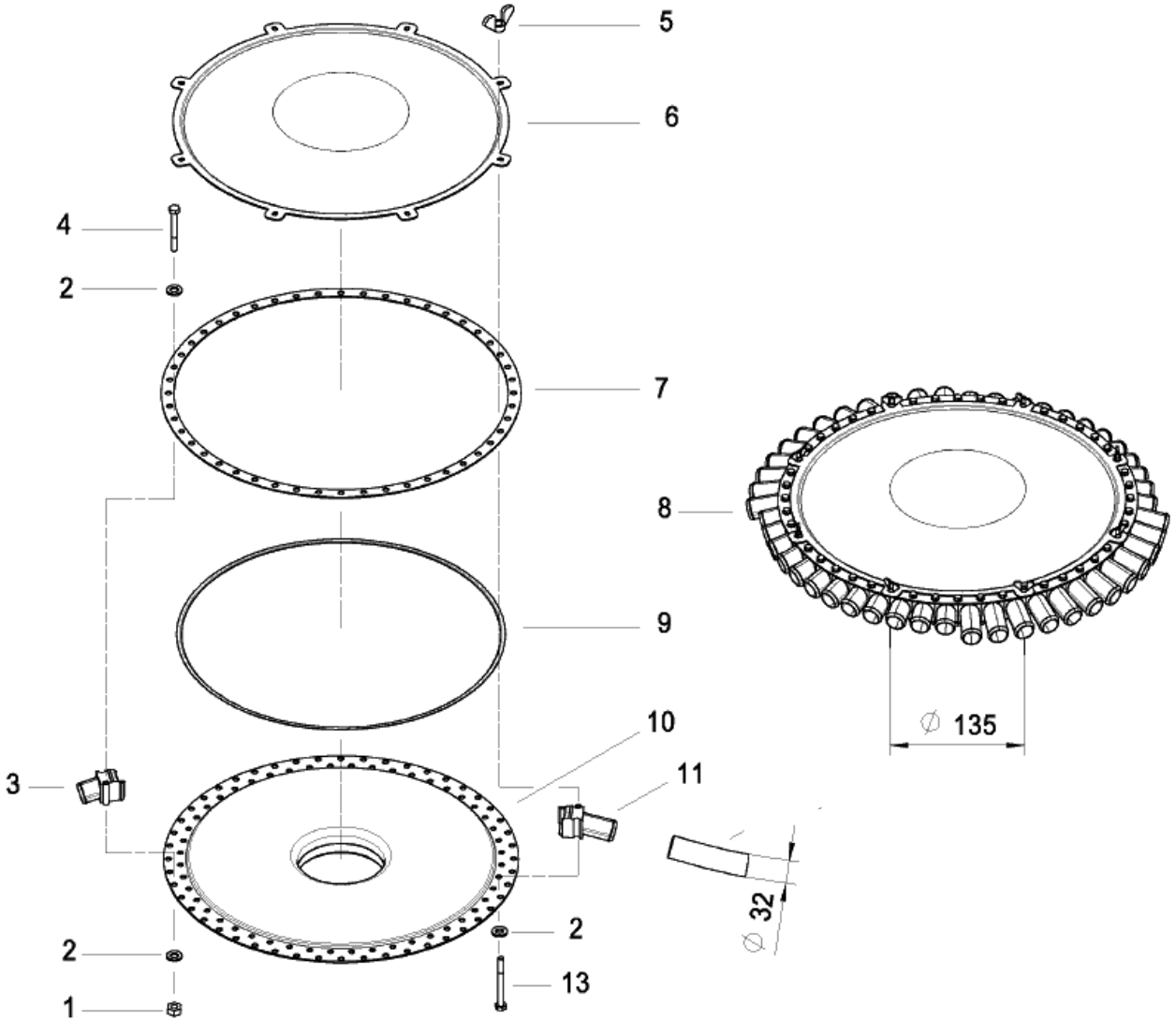

Предметный указатель

Обозначение	Наименование	Номер листа
ОТИБ.301111.009	Корпус	51,61
ОТИБ.301119.006	Корпус	52
ОТИБ.301136.002	Корпус	53
ОТИБ.301141.158	Кронштейн	13
ОТИБ.301156.010	Корпус	55
ОТИБ.301222.018	Бункер	15
ОТИБ.301228.037	Рама	11
ОТИБ.301235.019	Лестница	48
ОТИБ.301314.086	Основание	63
ОТИБ.301318.018-02	Устр. опорное	14
ОТИБ.301342.007	Балка	8
ОТИБ.301344.020	Опора	36
ОТИБ.301412.017	Панель	48
ОТИБ.301524.002	Подшипниковый узел	51
ОТИБ.301524.003	Пружина	34,35
ОТИБ.301524.047	Держатель	7,9
ОТИБ.301524.049	Держатель	7,9
ОТИБ.301524.050	Держатель	7,9
ОТИБ.301524.057	Держатель	23
ОТИБ.301524.057-01	Держатель	24
ОТИБ.301524.058	Держатель	34,35
ОТИБ.301524.059	Держатель	33
ОТИБ.301524.063	Держатель	48
ОТИБ.301524.068	Держатель	45
ОТИБ.301524.069	Держатель	45

Обозначение	Наименование	Номер листа
ОТИБ.301524.082	Держатель	17
ОТИБ.301524.085	Держатель	52
ОТИБ.301524.087	Держатель	19
ОТИБ.301524.088	Держатель	20
ОТИБ.301524.089	Держатель	19
ОТИБ.301524.090	Держатель	51
ОТИБ.301524.092	Держатель	20
ОТИБ.301524.092-01	Держатель	20
ОТИБ.301524.096	Держатель	12
ОТИБ.301524.102-01	Корпус	51
ОТИБ.301524.115	Держатель	33
ОТИБ.301524.115-01	Держатель	33
ОТИБ.301524.115-02	Держатель	33
ОТИБ.301529.006	Кронштейн	58
ОТИБ.301532.007	Скоба	60
ОТИБ.301532.018	Кронштейн	7,9
ОТИБ.301533.004-01	Ось	33
ОТИБ.301533.004-02	Труба	33
ОТИБ.301533.009	Талреп	21
ОТИБ.301533.044-01	Талреп	8
ОТИБ.301561.066	Кронштейн	8
ОТИБ.301568.015	Кронштейн	59
ОТИБ.301568.021	Кронштейн	57
ОТИБ.301568.058	Кронштейн	32
ОТИБ.301568.059	Кронштейн	31

Обозначение	Наименование	Номер листа
ОТИБ.301568.061	Кронштейн	34,35
ОТИБ.301568.062	Кронштейн	34,35
ОТИБ.301568.063	Держатель	34,35
ОТИБ.301568.063-01	Держатель	34,35
ОТИБ.301568.068	Кронштейн	45
ОТИБ.301568.069	Кронштейн	45
ОТИБ.301568.070	Кронштейн	45,46,47
ОТИБ.301568.070-01	Кронштейн	45,46,47
ОТИБ.301568.074	Кронштейн	25,26
ОТИБ.301568.074-01	Кронштейн	27,28
ОТИБ.301568.075	Кронштейн	26
ОТИБ.301568.075-01	Кронштейн	28
ОТИБ.301568.085	Кронштейн	10
ОТИБ.301611.001	Болт откидной	10,55
ОТИБ.301612.004	Винт	60
ОТИБ.301623.003	Палец	6
ОТИБ.301623.008	Штифт	21
ОТИБ.301712.001	Растяжка	54
ОТИБ.302141.002	Задвижка	57
ОТИБ.302419.018	Труба	33
ОТИБ.302419.019	Труба	33
ОТИБ.302426.001-02	Труба	62
ОТИБ.302661.003-02	Патрубок	61
ОТИБ.303300.003	Привод дозатора	54
ОТИБ.303419.009	Колесо	54
ОТИБ.303491.012	Каток прикатывающий	30,31,32
ОТИБ.303656.009	Рукоятка	58
ОТИБ.303718.001	Вал	51

Обозначение	Наименование	Номер листа
ОТИБ.303734.001	Ось	13
ОТИБ.304142.002	Втулка	57
ОТИБ.304164.002	Чистик	25,27
ОТИБ.304165.004	Ротор	51
ОТИБ.304165.012	Диск	22
ОТИБ.304233.006	Диск	30
ОТИБ.304591.006	Тяга	7,9
ОТИБ.304591.010	Дышло	13
ОТИБ.305121.008	Решетка	15
ОТИБ.305121.008-01	Решетка	15
ОТИБ.305125.013	Ограждение	34,35
ОТИБ.305125.013-01	Ограждение	34,35
ОТИБ.305135.011	Тент	18
ОТИБ.305413.014	Держатель	43
ОТИБ.305614.004	Держатель	6
ОТИБ.305614.004-01	Держатель	6
ОТИБ.306242.007	Расперделитель	63
ОТИБ.332517.001	Щетка	58
ОТИБ.332517.002	Щетка	59
ОТИБ.711141.047	Шайба	51
ОТИБ.711141.088-01	Кольцо	23,24
ОТИБ.711141.089-01	Кольцо	23,24
ОТИБ.711141.097	Шайба	22
ОТИБ.711141.098	Шайба	22
ОТИБ.711141.099	Кольцо	22
ОТИБ.711141.102	Шайба	25,27
ОТИБ.711141.103	Шайба	25,27
ОТИБ.711141.105	Втулка	26,28

Обозначение	Наименование	Номер листа
ОТИБ.711141.110	Шайба	26,28
ОТИБ.711141.112	Кольцо	12
ОТИБ.711141.131	Шайба	31,32
ОТИБ.711141.132	Пыльник	31,32
ОТИБ.711141.140	Обод	30
ОТИБ.711141.158	Шайба	13
ОТИБ.711142.012	Фланец	53
ОТИБ.711151.008	Шайба	51
ОТИБ.711151.015	Чашка	31,32
ОТИБ.711151.015-02	Чашка	31,32
ОТИБ.711251.004	Подушка	52
ОТИБ.711251.005	Амортизатор	20
ОТИБ.711363.012	Крышка	36
ОТИБ.711363.015	Крышка+подшипник	58
ОТИБ.711413.001	Заглушка	25
ОТИБ.711451.003	Втулка	25,27
ОТИБ.711492.001	Фланец	25,27
ОТИБ.711641.002	Бобышка	15
ОТИБ.711641.004	Бобышка	15
ОТИБ.712461.001-02	Гайка барашек	55
ОТИБ.712471.001	Чистик	25,27
ОТИБ.713111.030	Втулка	34,35
ОТИБ.713111.044	Втулка	20,21
ОТИБ.713111.048	Втулка	40,41
ОТИБ.713141.050	Втулка	56
ОТИБ.713141.069	Втулка	7,9
ОТИБ.713141.070	Втулка	7,9
ОТИБ.713141.076	Втулка	8

Обозначение	Наименование	Номер листа
ОТИБ.713141.077	Втулка	8
ОТИБ.713141.080	Втулка	20
ОТИБ.714363.004	Ступица	22
ОТИБ.715111.053	Ось	55
ОТИБ.715111.099	Ось	8
ОТИБ.715111.103	Ось	33
ОТИБ.715111.104	Ось	8
ОТИБ.715111.111	Ось	12
ОТИБ.715113.021	Вал	56
ОТИБ.715211.026	Винт	45
ОТИБ.715311.016	Ось	22
ОТИБ.715511.027	Ось	52
ОТИБ.721418.001	Колесо зубчатое	56
ОТИБ.721418.002	Колесо зубчатое	58
ОТИБ.721418.003	Колесо зубчатое	56
ОТИБ.721418.004	Колесо зубчатое	58
ОТИБ.721418.017	Звездочка	53
ОТИБ.721418.018	Звездочка	53
ОТИБ.723123.001-01	Аппарат высевающий	56
ОТИБ.723165.015	Труба	17
ОТИБ.723165.015-01	Труба	17
ОТИБ.724222.002	Задвижка	55
ОТИБ.724282.004	Дозатор	57
ОТИБ.725234.001	Крышка	25
ОТИБ.725234.001	Крышка	27
ОТИБ.726111.001	Кольцо	63
ОТИБ.731113.032	Корпус	63
ОТИБ.731113.032-01	Корпус	63

Обозначение	Наименование	Номер листа
ОТИБ.731113.035	Ступица	23,24
ОТИБ.731224.001	Патрубок	25,27
ОТИБ.731264.001	Корпус	57,6
ОТИБ.732124.005	Корпус	55
ОТИБ.732124.006	Корпус	55
ОТИБ.732172.001	Корпус	51
ОТИБ.732172.002	Корпус	51
ОТИБ.733111.056	Стойка тента	17
ОТИБ.735225.004	Крышка	55
ОТИБ.735225.021	Крышка	63
ОТИБ.741124.713	Пластина	15,62
ОТИБ.741124.714	Пластина	15,62
ОТИБ.741124.775	Планка	18
ОТИБ.741124.783	Чистик	38,44
ОТИБ.741124.784	Пластина	20
ОТИБ.741124.785	Пластина	19
ОТИБ.741124.786	Пластина	19
ОТИБ.741124.798	Прокладка	16
ОТИБ.741131.354	Прокладка	63
ОТИБ.741134.257	Пластина	49
ОТИБ.741134.267	Планка	18
ОТИБ.741134.268	Пластина	16
ОТИБ.741314.051	Кронштейн	8
ОТИБ.741334.020	Пластина	45
ОТИБ.741364.007	Коромысло	13
ОТИБ.741394.009	Пластина	34,35
ОТИБ.741394.010	Кронштейн	14
ОТИБ.741532.002	Направляющая	57

Обозначение	Наименование	Номер листа
ОТИБ.741532.003	Направляющая	57
ОТИБ.741534.002	Планка	55
ОТИБ.741542.012-02	Платик	39,42
ОТИБ.741542.013	Платик	14
ОТИБ.742332.005	Заслонка	51
ОТИБ.745212.007	Кронштейн	43
ОТИБ.745213.022-01	Скоба	23,24
ОТИБ.745213.023	Скоба	34,35
ОТИБ.745213.024-01	Скоба	19
ОТИБ.745232.031	Планка	6
ОТИБ.745232.033	Пластина	34,35
ОТИБ.745246.011	Уголок	18
ОТИБ.745312.060	Кожух	14
ОТИБ.745312.063	Скоба	46
ОТИБ.745312.075	Скоба	45
ОТИБ.745322.084	Пластина	34,35
ОТИБ.745322.089	Щиток	49
ОТИБ.745337.009	Держатель	16
ОТИБ.745342.017	Скоба	17
ОТИБ.745342.085	Держатель	34,35
ОТИБ.745352.084	Пластина	41
ОТИБ.745352.085	Пластина	40
ОТИБ.745413.004	Пластина	47,5
ОТИБ.745413.004-01	Пластина	50
ОТИБ.745413.005	Скоба	20
ОТИБ.745413.006	Держатель	19
ОТИБ.745413.006-01	Держатель	19
ОТИБ.745421.016	Подножка	15,16

Обозначение	Наименование	Номер листа
ОТИБ.745422.032-01	Скоба	31
ОТИБ.745422.032-03	Скоба	32
ОТИБ.745422.036	Пластина	34,35
ОТИБ.745473.002	Хомут	62
ОТИБ.745512.038	Крышка	61
ОТИБ.745655.011	Труба L=3955±5	6
ОТИБ.745655.013	Труба	6
ОТИБ.745655.014	Труба L=2950±5	6
ОТИБ.746612.004	Втулка	7,9
ОТИБ.746712.001	Скоба	26,28
ОТИБ.746714.006	Скоба	6,7,9,34,35
ОТИБ.746714.007	Скоба	33,34,35
ОТИБ.746763.003	Скоба	29
ОТИБ.746771.002	Болт откидной	26,28
ОТИБ.747491.004	Труба	18
ОТИБ.751851.003	Винт	58
ОТИБ.751851.005	Винт	7
ОТИБ.751851.005	Винт	9
ОТИБ.752291.001	Патрубок	60
ОТИБ.753136.036	Штуцер	40,41
ОТИБ.753512.024	Пружина	56
ОТИБ.753512.048	Пружина	34,35
ОТИБ.753512.048	Пружина	48,52
ОТИБ.753513.035	Пружина	40,41
ОТИБ.753552.007	Пружина	7,9,54
ОТИБ.753552.008	Пружина	20,21

Обозначение	Наименование	Номер листа
ОТИБ.753574.005	Загортач	6
ОТИБ.753633.001	Пружина спиральная	18
ОТИБ.753655.001	Пружина	51
ОТИБ.753682.003	Рессора	26,28
ОТИБ.753686.002	Рессора	26,28
ОТИБ.753691.004	Амортизатор	32
ОТИБ.753691.005	Амортизатор	31
ОТИБ.753691.009	Амортизатор	23,24
ОТИБ.754152.023	Прокладка	36
ОТИБ.754221.001	Шкала	57
ОТИБ.754221.003	Шкала	7,9
ОТИБ.754223.014	Диск	25,27
ОТИБ.754341.002	Штифт	58
ОТИБ.758121.006-01	Болт	36
ОТИБ.758121.009	Болт	53
ОТИБ.758121.027	Болт	23,24
ОТИБ.758341.002	Штифт	58
ОТИБ.758341.006	Штифт	7,9
ОТИБ.758419.029-02	Шайба	52
ОТИБ.758491.033-01	Шайба	53
ОТИБ.758491.086	Шайба	31
ОТИБ.758491.086	Шайба	32
ОТИБ.758491.089	Шайба	52
ОТИБ.758495.005	Шайба	58
ОТИБ.762313.006	Диск	23,24
ОТИБ.762313.006-01	Диск	23,24