MacDon

M155 Самоходная валковая косилка

MC06

КАТАЛОГ ЗАПЧАСТЕЙ

#169616 Ред. A

$15

The harvesting specialists worldwide.

MacDon

Каталог запчастей самоходной косилки модели M155

СОДЕРЖАНИЕ

АЛФАВИТНЫЙ ИНДЕКС 2, 3

РАМА
Основная рама и направляющие шлангов.....4, 5
Лапы колес 6, 7
Платформы и ящик инструментов 8, 9
Механизм платформы.....10, 11
Подвижной мост 12, 13
Амортизаторы 14, 15
Вилочные ролики 16.5L-16.1.....16, 17
Ролики формованные 7.5-16 .....18, 19
Ролики формованные 10x16.....20, 21
Ролики формованные 10x16.1.....22, 23
Колеса привода и шины 24, 25
Система подьема.....26 – 27
Цилиндры системы подьема.....28,29
Центральное звено.....30, 31

ДВИГАТЕЛЬ
Двигатель в сборе 32, 33
Топливная система.....34, 35
Баки (Топливный и Гидравлический).....36, 37
Воздухозабор двигателя 38, 39
Выхлопная система двигателя 40, 41
Радиатор 42, 43
Отсек охлаждения 44, 45
Очистители экрана 48, 49
Капот 50, 51
Механизм капота.....52, 53

КАБИНА
Установочные сальники,втулки и обивка 54, 55
Подвеска Кабины.....56,57
Окна.....58,59
Двери.....60,61
Крыша и головная часть.....62, 63
Датчики головной части.....64,65
Зеркала и дворники 66, 67
Кондиционер и отопление кабины 68, 69
ОВК – Группа двигателя 70 71
Рулевая колонка и база сидения..... 72- 75
Сидение оператора 76.77
Подвеска сидения и внутренние компоненты.....78,79
Сидение инструктора.....80,81
Компоненты консоли 82, 83
Рычаг наземной скорости и кабели.....84, 85
Рулевое и контроль наземной скорости(под каб) 86, 87

ПРИВОД
Нейтральный замок и вертикаль. рычаги 88, 89
Редуктор двигателя.....90, 91
Насосы привода хода.....92, 93
Ремонтные части насосов привода хода 94, 95
Насос привода жатки в сборе.....96, 97
Насос привода ножа 98, 99
Насос мотовила и конвейера 100, 101
Сборка мотора колеса привода 102, 103
Мотор ведущего колеса .....104 - 109
Планетарный мех-зм (привод колес).....110, 113

ГИДРАВЛИКА
Блок подьема жатки 114, 115
Блок привода жатки 116, 117
Возвратный коллектор.....118, 119
Гидравлика заряжающего и охлаждения.....120,121
Гидравлика привода жатки.....122,123
Гидравлика привода хода 124, 125
Гидравлик а переключения тормоза.....126,127
Гидравлика подьема.....128,129
Гидравлика серво и замка нейтрали.....130,131
ЛС Муфты 132, 133

ЭЛЕКТРИКА
Электрика шасси .....134 - 139

ДЕКАЛИ
Декали безопасности 140, 141
Информационные декали,отражатели и краска142, 143
Идентификационные декали.....144, 145

ОПЦИИ
МДТ- Медленно движущийся транспорт 146, 147
Опоры полотнянной жатки.....148, 149
Реверс жатки..... 150,151
Подьем центрального звена (цилиндра).....152, 153
Комплект привода дисковой жатки.....154,155
Комплект гидравл. мотовила полотняной жатки.156,157
Дополнительный клапан.....158,159
Маячки.....160,161
Дополнительные пружины.....162, 163
Ящик противовес.....164, 165
Комплект декалей на русском языке 166, 167
Освещение и знаки при трансп.кабина-вперед168, 169
Комплект дефлектора воздушного вентилятор 170,171
Комплект датчика давления.....172,173
Гидравлический автопилот.....174,175

НУМЕРОЛОГИЧЕСКИЙ СПИСОК .....176 - 183

АЛФАВИТНЫЙ ИНДЕКС

А

Амортизаторы моста 14

Б

База сидения..... 70
Баки гидравлический и топливный 36

В

Воздухозабор двигателя 38
Выхлопная система 40

Г

Гидравлика блок подьема жатки 114
Гидравлика заряж.и охлжден 120
Гидравлика мотовила полотнянной жатки 156
Гидравлика, заряжающее хода,
центр.звено,нейтральный замок, серво 130
Гидравлика, обратный коллектор 118
Гидравлика, привод хода 124
Гидравлика, переключение тормоза..... 126
Головная часть 62

Д

Двери, окна..... 60
Двигатель в сборе 32
Дворники 66
Декали безопасности 140
Декали идентификационные декали. 144
Декали информационные ,отражатели 142
Декали, Безопасности 138
Декали, на русском языке 166
Дополнительные пружины 162

З

Задний мост без приставок удлинителей..... 12
Зеркала и дворники 66

К

Капот..... 52
Консоль..... 82
Колеса привода 24
Кондиционер и отопление кабины 68
Кондиционирование и Отопление - Двигатель .. 71
Контроль наземной скорости..... 86
Крыша и головная часть 62
Кулеры.....44

Л

Лапы колес 6

М

Маячки, комплект..... 160
МДТ- Медленно движущийся транспорт 146
Мотор ведущего колеса 104

Н

Нейтральный замок и вертикальные рычаги 88

О

Обивка 54
Окна 58
Опора полотнянной жатки..... 148
Освещение и знаки пол-ие кабина впрд..... 168
Отсек охлаждения 46
Очистители экрана 48

П

Планетарный механизм (привод колес) 110
Платформы и ящик инструментов 8
Привод колес , Планетарный механизм 110

Р

Радиатор 42
Рама и направляющие шлангов..... 4
Редуктор двигателя 90
Ремень , Вентилятора 32
Ремень , Генератора 32
Ролики вилочные 10x16 20
Ролики вилочные 16.5L-16.1 16
Ролики формованные 7.5-16 18
Ролики формованные10x161..... 22
Рулевая колонка и база сидения..... 72
Рулевое и контрольназемной скорости 86
Рычаг наземной скорости и кабели..... 84

С

Сборка мотора ведущего колеса..... 104
Сидение оператора 76
Система подьема..... 26

Т

Топливная система..... 34

У

Установочные сальники,втулки,обивка кабины 54

Ф

Фары, Крыша..... 62
Фары, Рабочие 58

Ц

Центральное звено..... 30

Ш

Шины, приводных колес..... 24
Шины, роликов 16-23

Э

Электрика , шасси..... 134

Я

Ящик инструментов 8
Ящик противовес 164

СОКРАЩЕНИЯ

Л/С- левая сторона
П/С- правая сторона
} Лев /Правая сторона определяется положении оператора,смотрящим вперед полож. “Кабина вперед”

I.D. – внутренний диаметр
O.D. – наружний диаметр
A/R – по необходимости(к-во варьируется)

ПОЗ – номер запчасти во всем каталоге
NC – грубая резьба
NF – тонкая резьба
RHSN – круглая головка,квадратное горлышко
NSS – отдельно не продается

СЕРИЙНЫЙ НОМЕР- РАЗБИВКА

В зависимости от того, с какой стороны серийного номера расположен дефис (-), показано использование этой запчасти на машине "до" или "после" .

Пример: 162249- Используется на машинах с серийными номерами до 166249 включительно.
166250- Используется на машинах с серийными номерами после 166250 включительно.

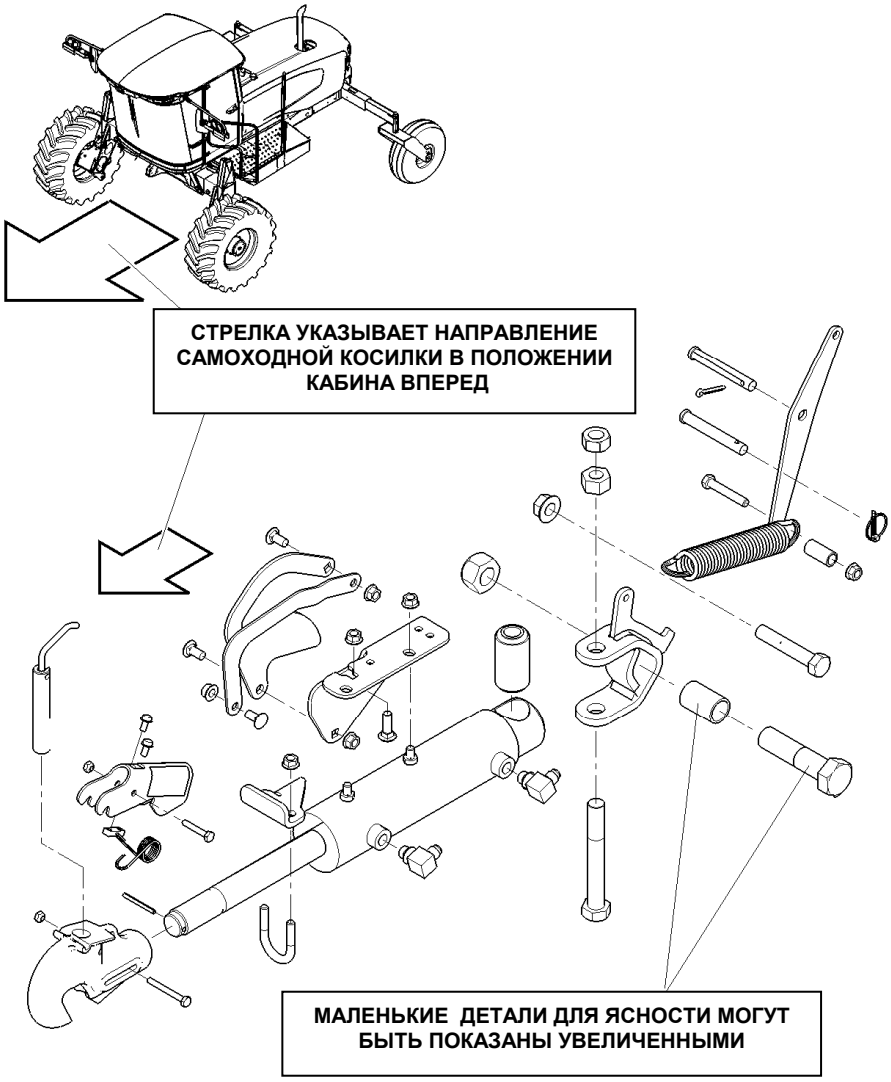

РАМА/НАПРАВЛЯЮЩИЕ ШЛАНГОВ

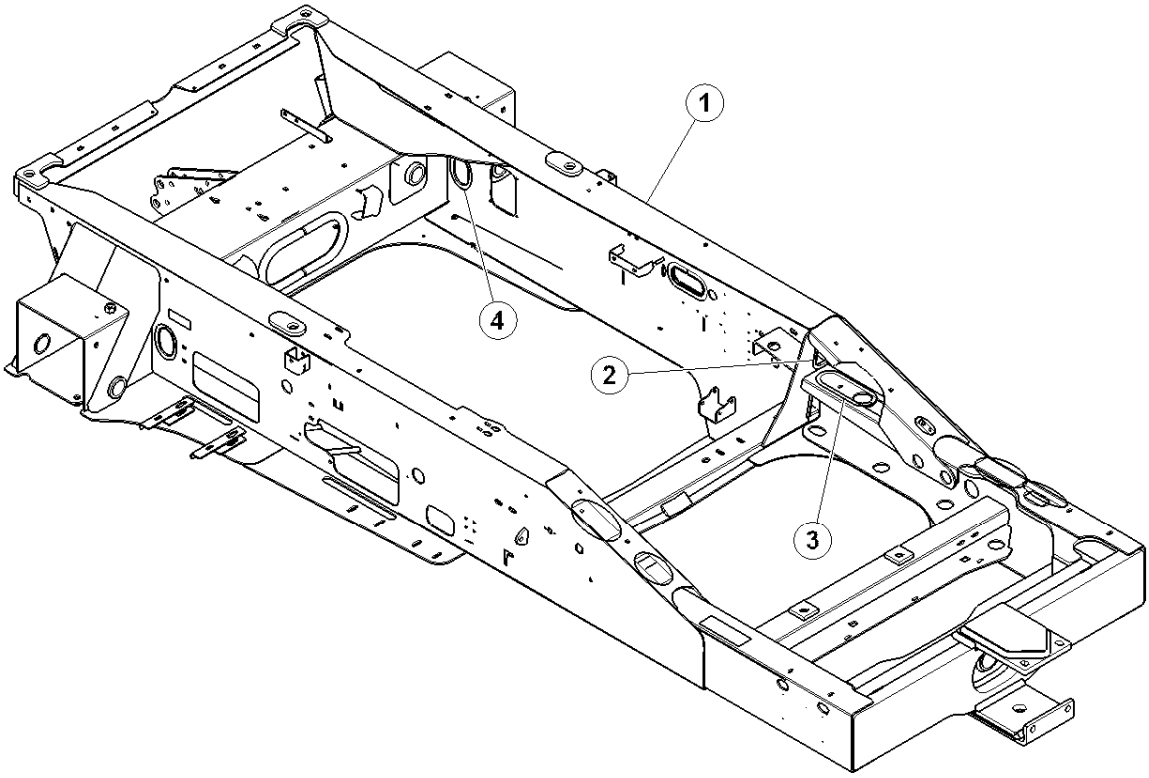

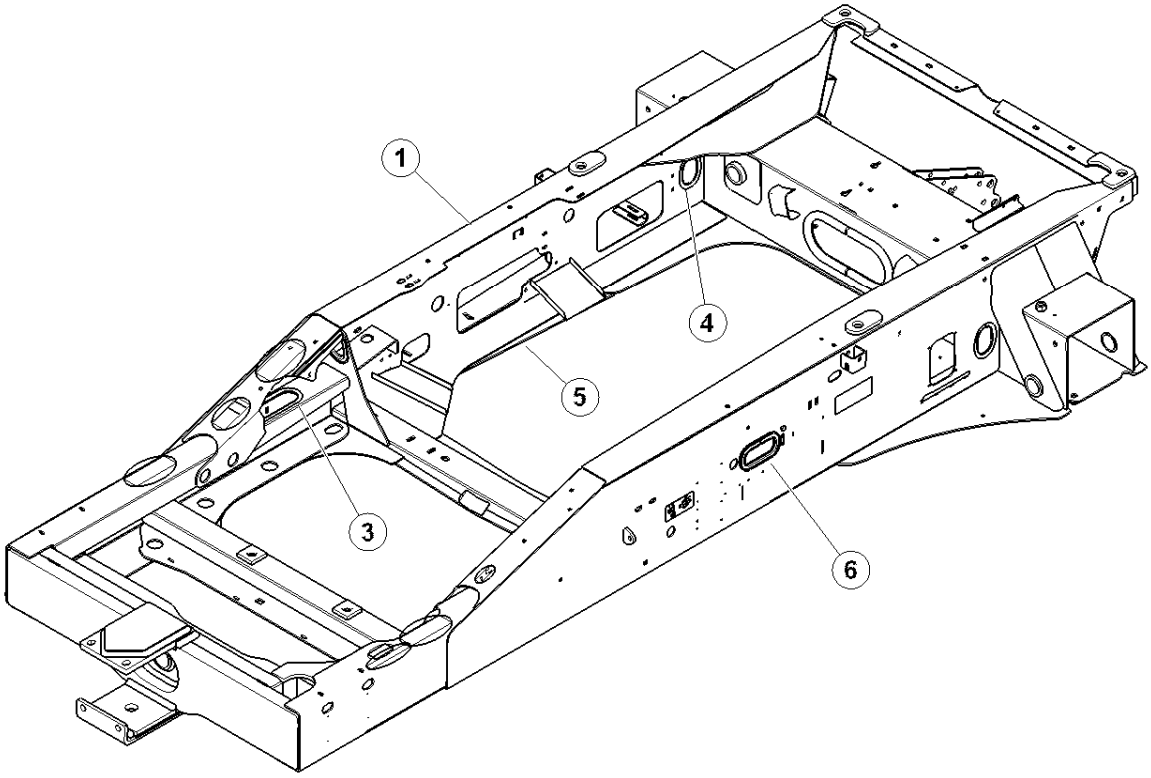

139500_A

РАМА/ НАПРАВЛЯЮЩИЕ ШЛАНГОВ

ПОЗ	НОМЕР З\ЧАСТИ	ОПИСАНИЕ	К-ВО	СЕРИЙН. НОМЕР
1	ПОЗ	РАМА-не обслуживается	1	
2	112873	МОЛДИНГ-РАМА (UNIGRIP).....	1	
3	163971	МОЛДИНГ-РАМА (UNIGRIP).....	2	
4	110735	МОЛДИНГ-РАМА (UNIGRIP).....	2	
5	110737	МОЛДИНГ-РАМА (UNIGRIP).....	1	
6	166275	МОЛДИНГ-РАМА (UNIGRIP).....	1	

СТОЙКИ КОЛЕС

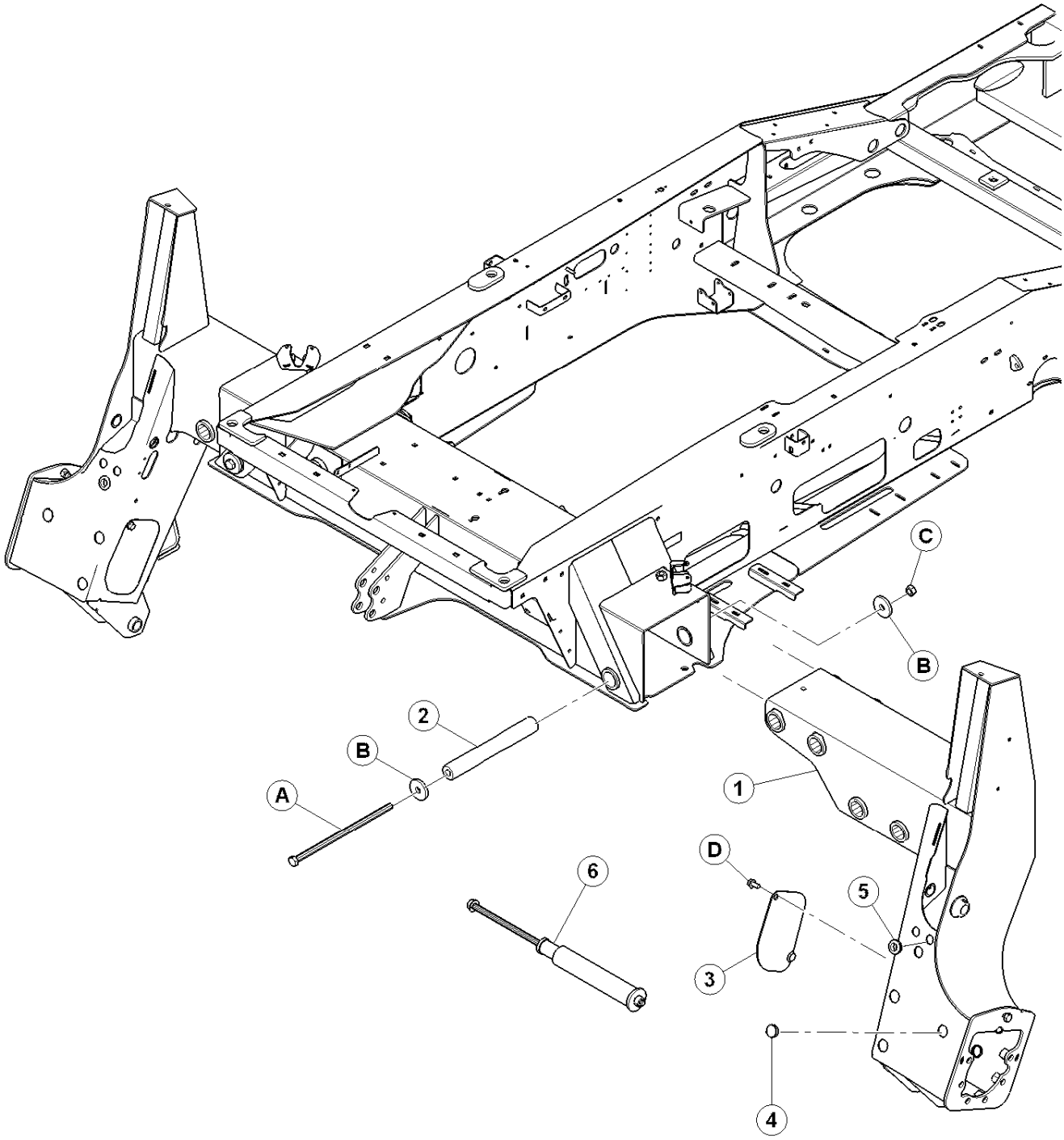

СТОЙКИ КОЛЕС

ПОЗ	НОМЕР З\ ЧАСТИ	ОПИСАНИЕ	К-ВО	СЕРИЙН. НОМЕР
1	110080	ДЕТАЛЬ-ЛС СТОЙКИ СВАРН.....	1	
	110020	ДЕТАЛЬ-ПС СТОЙКИ СВАРН.	1	
2	110976	ПАЛЕЦ- ТРУБА.....	4	
3	112817	КРЫШКА-ЛС СВАРН.	1	
	112818	КРЫШКА - ПС СВАРН.	1	
4	110783	ЗАГЛУШКА-ОТВ. (Ø1.5")	5	
5	112640	ВТУЛКА	2	
6	B5442	КОМПЛЕКТ – ПРИСПОСОБЛЕНИЯ ИЗВЛЕЧЕНИЯ ПАЛЬЦА - ТРУБЫ (Для дилера при сборке техники) (Комплект доступен только через отдел продаж)		
A	135441	БОЛТ - HH 3/4 NC X 16.5 LG GR 5 ZP		
B	135322	ШАЙБА-ПЛОСКАЯ		
C	102636	ГАЙКА- ШЕСТИУГ.DT .750-10UNC		
D	21449	БОЛТ-HH FLG (ЗАЗУБР) 1/2 NC X 1.0 GR 5 ZP		

ПЛАТФОРМЫ и ЯЩИК ИНСТРУМЕНТОВ

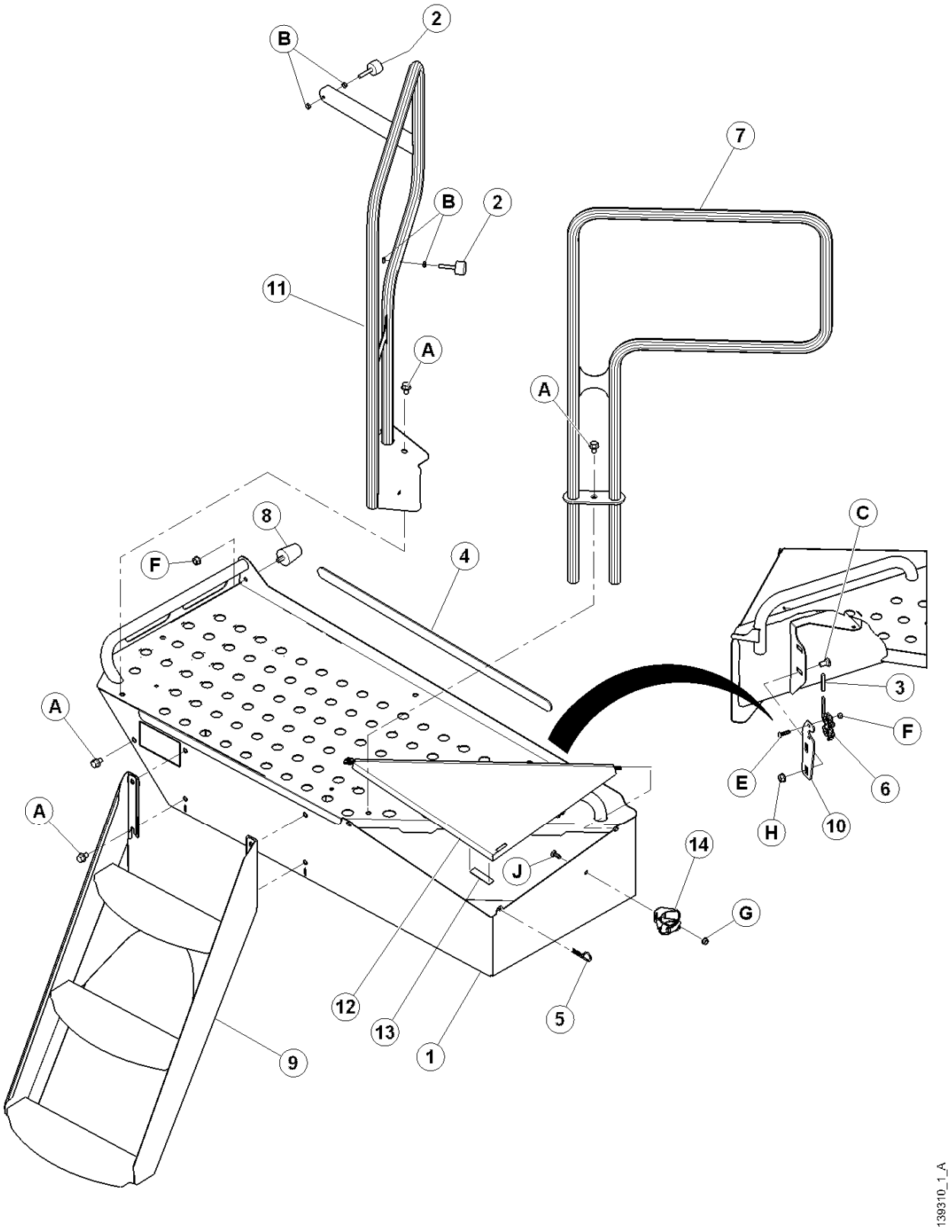

ПЛАТФОРМЫ и ЯЩИК ИНСТРУМЕНТОВ

ПОЗ	НОМЕР З\ ЧАСТИ	ОПИСАНИЕ	К-ВО	СЕРИЙН. НОМЕР
1	139615	ПЛАТФОРМА - ЛС С ДЕКАЛЬЮ	1	
	139430	ОПОРА -ПС ПЛАТФОРМЫ СВАРН	1	
2	110354	БАМПЕР – РЕЗИНА	4	
3	110817	КРЫШКА SOFTEX ЗАЖИМНАЯ	2	
4	110991	НАПРАВЛЯЮЩАЯ- ПЕНОРЕЗИНА	2	
5	13125	ПАЛЕЦ	2	
6	134003	ЗАМОК В СБОРЕ	2	
7	139212	ПОРУЧЕНЬ СВАРНОЙ	2	
8	139234	БАМПЕР – РЕЗИНА	2	
9	139264	СТУПЕНИ СВАРНЫЕ	2	
10	139279	ПЛАСТИНА -ЗАМКА	2	
11	139304	ПОРУЧЕНЬ СВАРНОЙ передний сварной ЛС	1	
	139435	ПОРУЧЕНЬ СВАРНОЙ передний сварной ПС	1	
12	139462	КРЫШКА –ЯЩИКА ИНСТРУМЕНТОВ ЛС, вкл. #12	1	
	139463	КРЫШКА –ЯЩИКА ИНСТРУМЕНТОВ ПС, вкл. #12	1	
13	139516	РЕЗИНОВАЯ ПОДУШКА	2	
14	45948	ДЕРЖАТЕЛЬ – ШПРИЦА СМАЗКИ ZN PL	1	
A	105066	БОЛТ - НН ФЛАНЦ.(ЗАЗУБР.ПОВЕРХ)1/2 -NC X 0.75 GR 5 ZP		
B	18664	ГАЙКА– ШЕСТИУГ ЗАЖИМ. 3/8 - 16 UNC GR 5 ZP		
C	21066	БОЛТ - ПCSN 1/2 NC X 1 GR 5 ZP		
D	21383	ГАЙКА - ФЛАНЦ. .500-13UNC (ЗАЗУБР.ПОВЕРХ)		
E	21473	БОЛТ – круглой головкой, квадр. горл.5/16 NC X 1.25 LG GR 5 ZP		
F	35689	ГАЙКА– СПЕЦИАЛЬНАЯ		
G	30228	ГАЙКА - ФЛАНЦ. DT ГЛАДКАЯ ПОВЕРХ 0.375-16UNC		
H	50186	ГАЙКА - ровная фланц искрив. резьба 0.500-13UNC GR5		
J	100456	БОЛТ - ПCSSN 3/8 NC X 1.0 GR 5 ZP		

МЕХАНИЗМ ПЛАТФОРМЫ

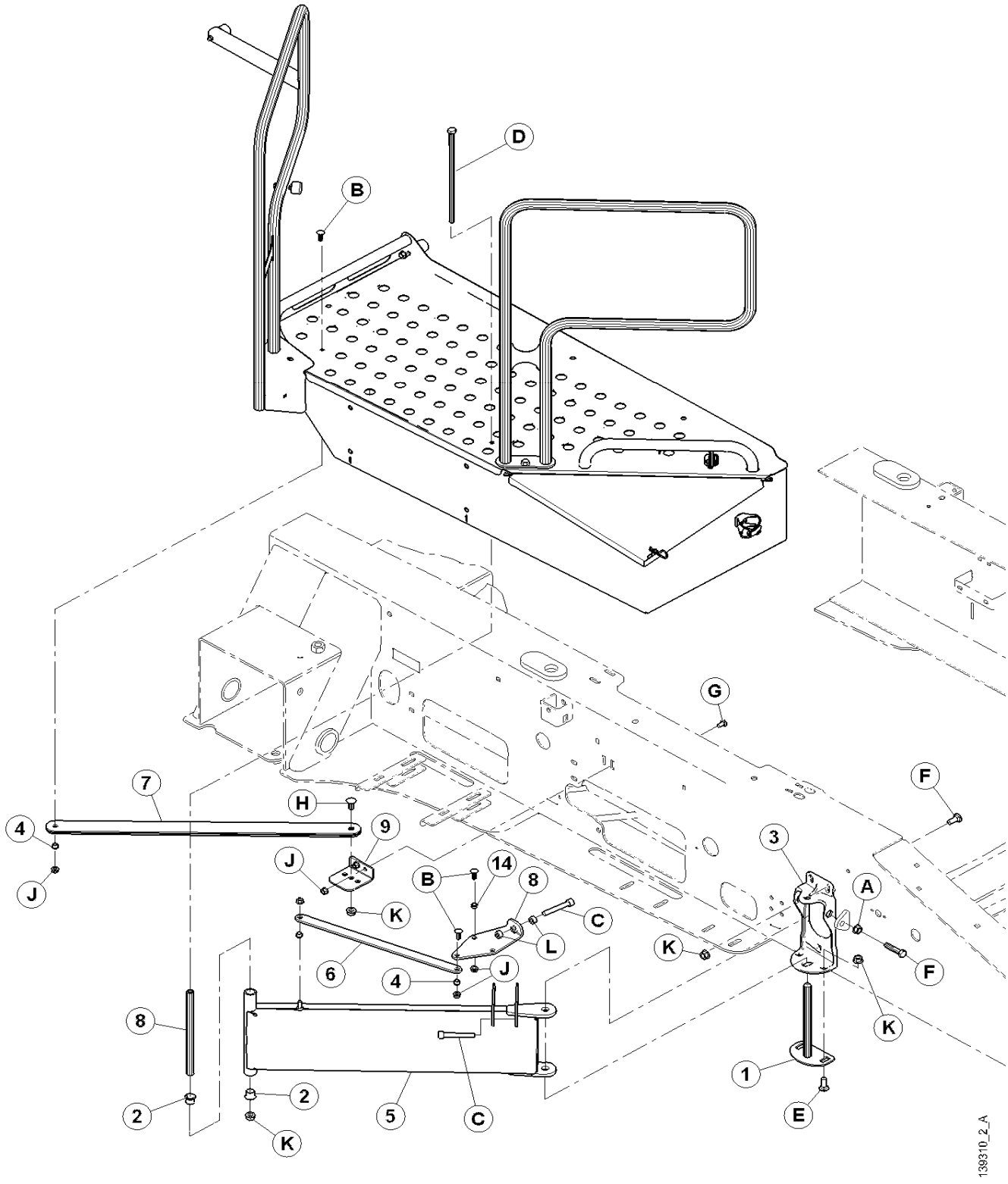

МЕХАНИЗМ ПЛАТФОРМЫ

ПОЗ	НОМЕР З\ ЧАСТИ	ОПИСАНИЕ	К-ВО	СЕРИЙН. НОМЕР
1	110585	СВАРНОЙ ПАЛЕЦ	2	
2	135570	ВТУЛКА ТЕФЛОНОВАЯ	4	
3	139197	ОПОРА ШАРНИРНАЯ ПЛАТФОРМЫ	2	
4	139210	ВТУЛКА БРОНЗОВАЯ	8	
5	139218	ОПОРА СВАРНАЯ , СВАРН	2	
6	139277	ЗВЕНО ПЛАТФОРМЫ	2	
7	139284	ПЛЕЧО ПЛАТФОРМЫ	2	
8	139292	ТРУБКА ШАРНИР	2	
9	163621	УГОЛОК ШАРНИРА ПЛАТФОРМЫ	2	
10	139203	ЗВЕНО	2	
A	21383	ГАЙКА - ФЛАНЦ .500-13UNC (ЗАЗУБР.ПОВЕРХ)		
B	100456	БОЛТ - ПCSSN 3/8 NC X 1.0 GR 5 ZP		
C	135410	БОЛТ-ШЕСТИУГ M12-1.75 X 80 ZN PL		
D	135908	БОЛТ - HH 1/2 NC X 12.0 LG GR5 ZP		
E	21471	БОЛТ - ПCSN 1/2 NC X 1.25 GR 5 ZP		
F	21578	БОЛТ - HH 1/2 NC X 2.25 LG GR 5 ZP		
G	21863	БОЛТ-ПCSSN 3/8 NC X 0.75 LG GR 5 ZP		
H	21868	БОЛТ – круглой головкой, квадр горл 1/2 NC X 1.0 GR 5 ZP		
J	30228	ГАЙКА - ФЛАНЦ DT ГЛАДКАЯ 0.375-16UNC		
K	50186	ГАЙКА - ФЛАНЦ ЗАМКОВАЯ ГЛАДКАЯ DT 0.500-13UNC GR5		
L	135156	ГАЙКА- ШЕСТИУГ M12 X 1.75 ZP CLASS 10 STYLE 1		

ПОДВИЖНОЙ МОСТ

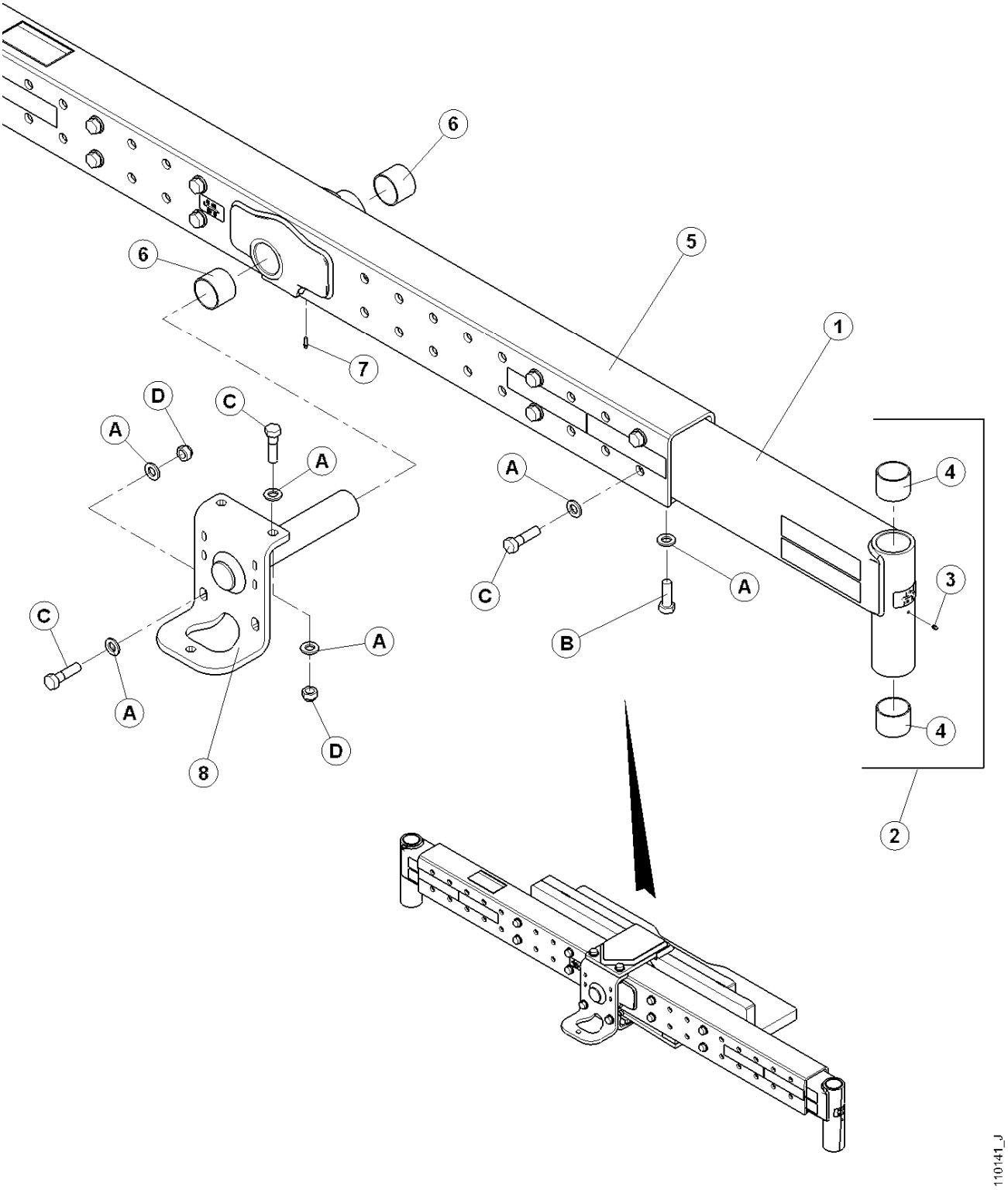

ПОДВИЖНОЙ МОСТ

ПОЗ	НОМЕР З\ ЧАСТИ	ОПИСАНИЕ	К-ВО	СЕРИЙН. НОМЕР
1	110145	УДЛИНИТЕЛЬ МОСТА, ЛС - Вкл.поз 3, 4 и декали	1	
	110611	УДЛИНИТЕЛЬ МОСТА,, ПС - Вкл.поз 3, 4 и декали	1	
3	18671	ФИТИНГ -смазки 1/4 - 28 UNF	2	
4	107201	ВТУЛКА	4	
5	110142	МОСТ – Вкл.поз 6, 7 и декали	1	
6	107201	ВТУЛКА гильза	2	
7	7536	ФИТИНГ-СМАЗКА 1/4 -28 НАРЕЗН. РЕЗЬБА	1	
8	110279	ОСЬ СВАРНАЯ	1	
A	21540	ШАЙБА – УПРОЧНЕННАЯ		
B	135225	БОЛТ - ШЕСТИУГ 2-1/4 X 3/4-16 UNF		
C	112128	БОЛТ - ШЕСТИУГ. HD 2-3/4 X 3/4-10UNC		
D	112129	ГАЙКА-ШЕСТИУГ.ЗАМК DT .750-16UNF		

АМОРТИЗАТОРЫ МОСТА

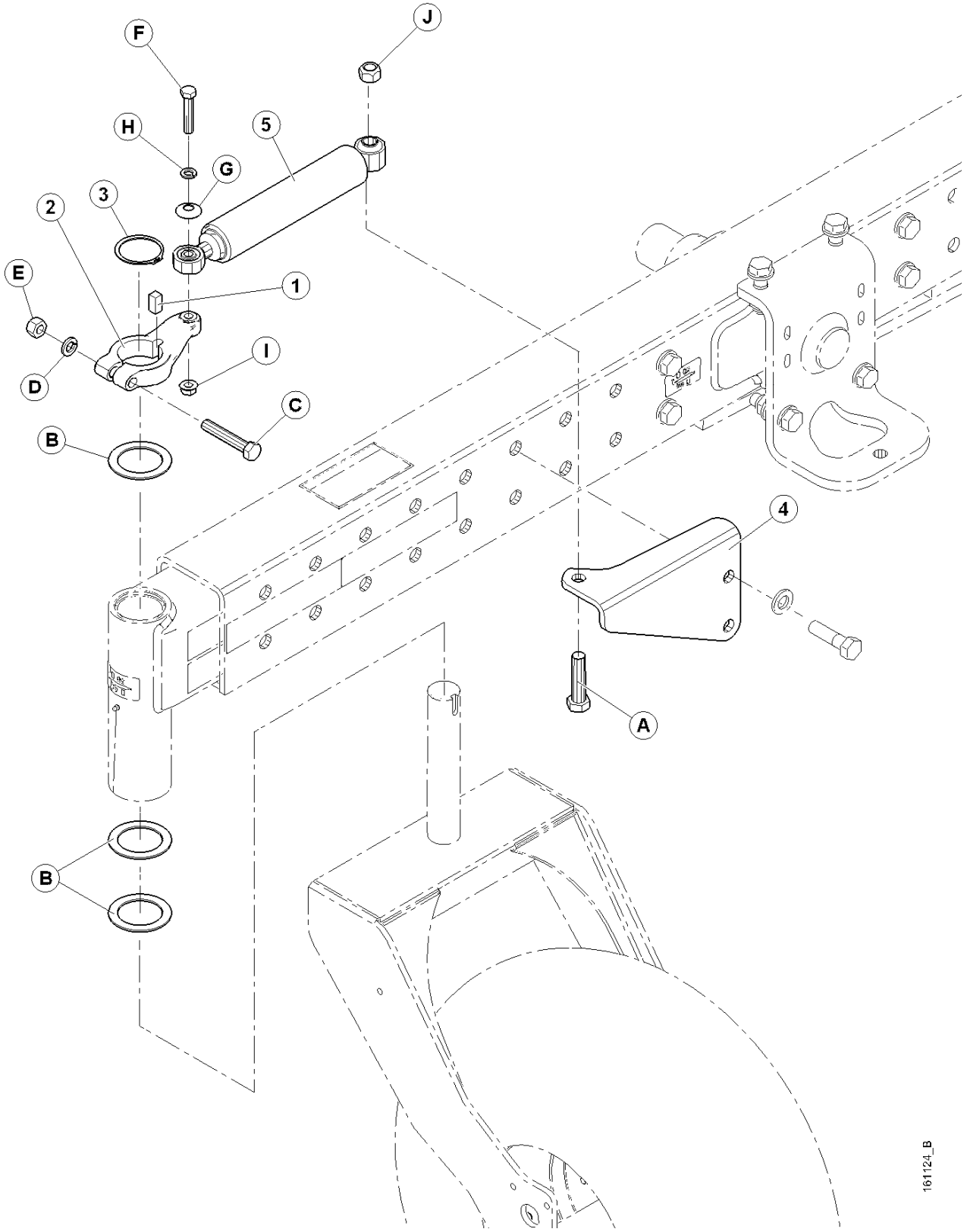

АМОРТИЗАТОРЫ МОСТА

ПОЗ	НОМЕР З\ ЧАСТИ	ОПИСАНИЕ	К-ВО	СЕРИЙН. НОМЕР
1	135296	ШПОНКА	2	
2	110615	ПЛЕЧО-ПРОТИВОВИБРАЦ.	2	
3	30243	КОЛЬЦО СТОПОРНОЕ ВНЕШНЕЕ	2	
4	110597	КРОНШТЕЙН-ЛС АМОРТИЗАТОРА	1	
	110598	КРОНШТЕЙН-ПС АМОРТИЗАТОРА	1	
5	110600	АМОРТИЗАТОР ПРОТИВОВИБРАЦ	2	
	110856	СОЕДИНИТЕЛЬ-ШАР.....		
A	30448	БОЛТ - HH 3/4 NC X 3.0 LG GR5 ZP		
B	110584	ШАЙБА-УПРОЧНЕННАЯ ПЛОСК		
C	21406	БОЛТ - HH 5/8 NC X 3.5 LG GR 5 ZP		
D	18639	ШАЙБА-ЗАМК		
E	18666	ГАЙКА-ШЕСТИУГ. ЗАМК DT 5/8-11 UNC ZP		
F	135436	БОЛТ -HH 1/2 NC X 2.5 LG GR 8 ZP		
G	45157	ШАЙБА		
H	18638	ШАЙБА-ЗАМК1/2 IN. NOM. ID ZP		
J	50186	ГАЙКА - ФЛАНЦ. ЗАМК SM FACE DT 0.500-13UNC GR5		
K	18689	ГАЙКА-ШЕСТИУГ.ЗАМК.DT .750-10UNC		

РОЛИКИ – ВИЛОЧНЫЕ 16.5L-16.1

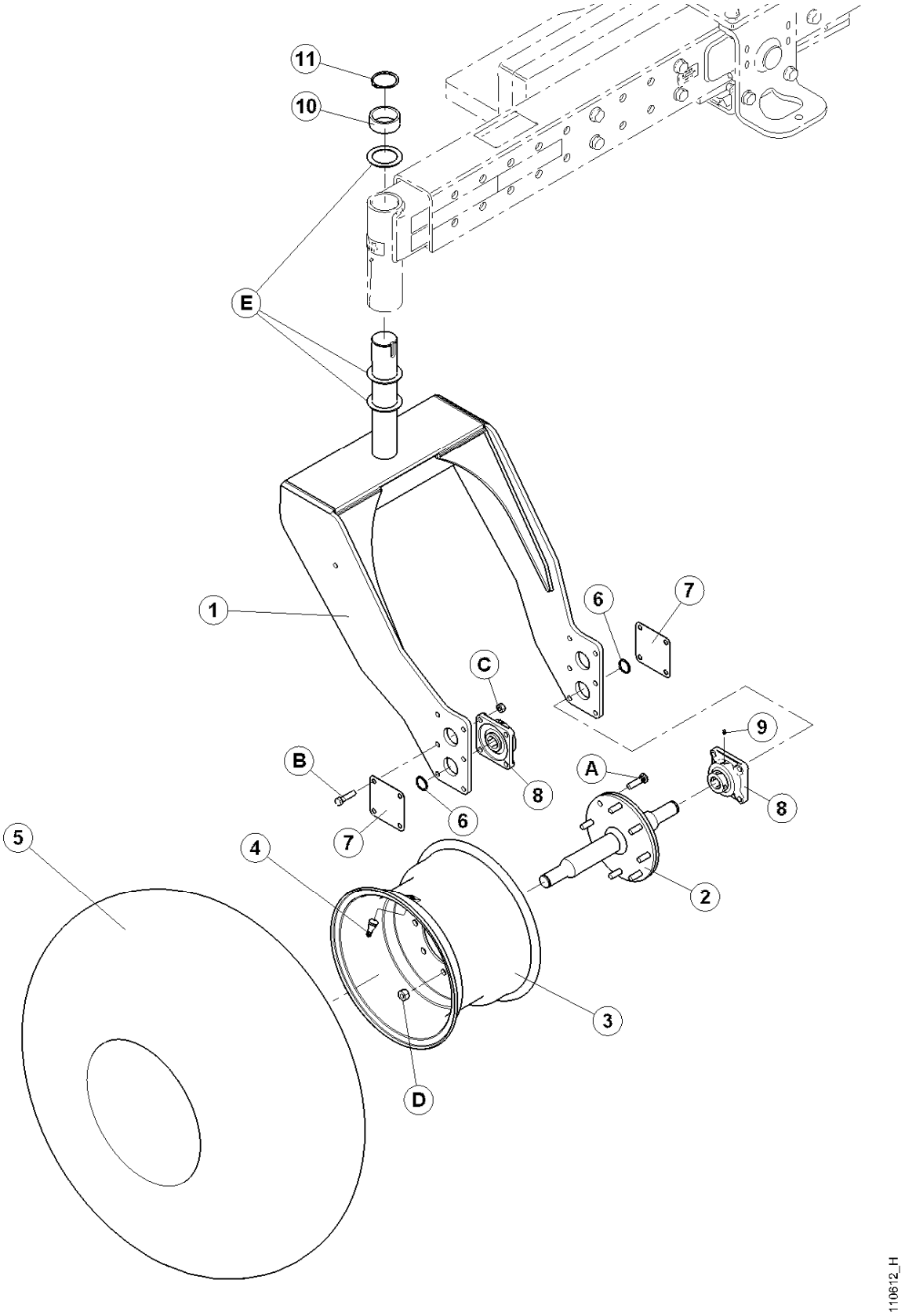

РОЛИКИ – ВИЛОЧНЫЕ 16.5L-16.1

ПОЗ	НОМЕР З\ ЧАСТИ	ОПИСАНИЕ	К-ВО	СЕРИЙН. НОМЕР
	B4642	КОМПЛЕКТ – ВИЛОЧНЫХ РОЛИКОВ 16.5 – 16.1:		
1	110616	ВИЛКА СВАРНАЯ	2	
2	110848	ВАЛ СВАРН	2	
3	111216	КОЛЕСО	2	
4	21153	ЗОЛОТНИК ШИНЫ В СБОРЕ #TR-415	2	
5	39273	ШИНА	2	
6	135363	КОЛЬЦО СТОПОРНОЕ	4	
7	166067	ПЛАСТИНА – Крышка подшипника	4	
8	135370	ПОДШИПНИК В СБОРЕ	4	
	21936	ПОДШИПНИК- ШАРИКОВЫЙ		
9	18671	ФИТИНГ СМАЗКИ	2	
10	161140	ПРОКЛАДКА	2	
11	30243	КОЛЬЦО СТОПОРНОЕ	2	
A	21357	БОЛТ - КОЛЕСО 9/16 NF X 53 LG		
B	21576	БОЛТ - HH 1/2 NC X 2 LG GR 5 ZP		
C	18697	ГАЙКА-ШЕСТИУГ.ЗАМК.DT .500-13UNC		
D	21358	ГАЙКА- КОЛЕСО 9/16 NF X 90°		
E	110584	ШАЙБА-УПРОЧНЕННАЯ ПЛОСК		
		ПРИМ.: Комплект доступен только через отдел продаж.		

РОЛИКИ - ФОРМОВАННЫЕ 7.5 - 16

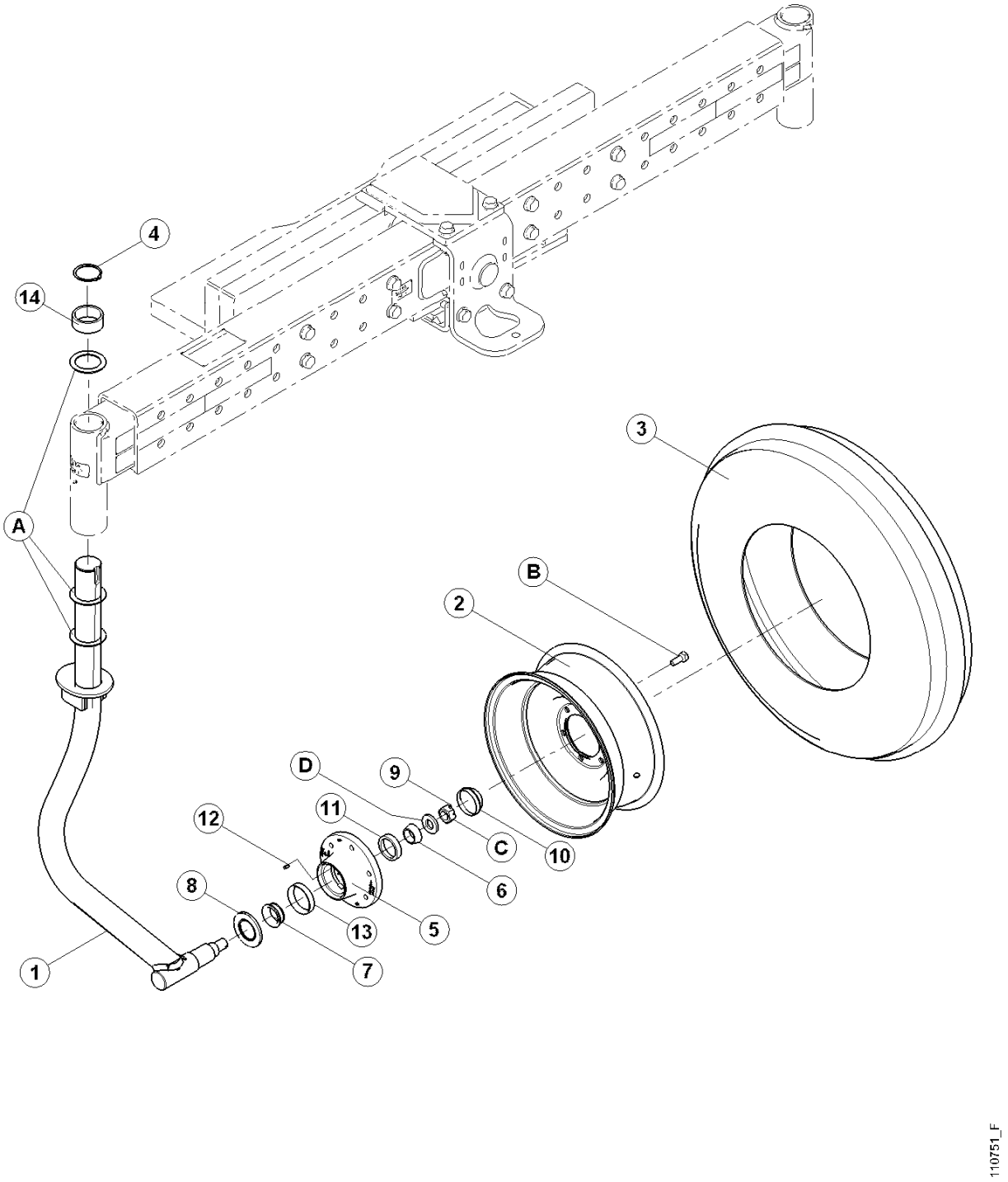

РОЛИКИ ФОРМОВАННЫЕ - 7.5 - 16

ПОЗ	НОМЕР З\ ЧАСТИ	ОПИСАНИЕ	К-ВО	СЕРИЙН. НОМЕР
	B4640	КОМПЛЕКТ – ФОРМОВАННЫХ РОЛИКОВ 7.5-16:		
1	110748	РОЛИК - ЛС СВАРН.	1	
	110754	РОЛИК-ПС СВАРН	1	
2	112438	КОЛЕСО-16 X 6 LB	2	
3	166228	ШИНА-7.50-16 8 PLY CW ВНУТР. КАМЕРА	2	
	112442	КАМЕРА-ВНУТР. ШИНА	2	
4	30243	КОЛЬЦО СТОПОРНОЕ ВНЕШНЕЕ	2	
5	140246	СТУПИЦА С КРЫШКАМИ ПОДШИПНИКА и ТАВОТНИЦА.....	2	
6	30702	ПОДШИПНИК- КОНУС	2	
7	140247	ПОДШИПНИК- КОНУС РОЛИКОВЫЙ	2	
8	140248	САЛЬНИК-СМАЗКИ	2	
9	18608	ПАЛЕЦ-ШПЛИНТ 3/16 DIA X 1.5 ZP	2	
10	140250	КРЫШКА-ПЫЛЬНИК.....	2	
11	30701	МАНЖЕТ ВНЕШНИЙ.....	2	
12	50174	ФИТИНГ-СМАЗКА, ...	2	
13	140249	МАНЖЕТ -ВНУТР.	2	
14	161140	ПРОКЛАДКА	2	
A	110584	ШАЙБА-УПРОЧНЕННАЯ ПЛОСК		
B	18916	БОЛТ - 90° КОЛЕСО 9/16 NF X 1.75 OL		
C	19878	ГАЙКА - ШЕСТИУГ. 1.00-14UNF		
D	31774	ШАЙБА-ПЛОСКАЯ		
		ПРИМ.: Комплект доступен только через отдел продаж.		

РОЛИКИ – ВИЛОЧНЫЕ 10 X 16

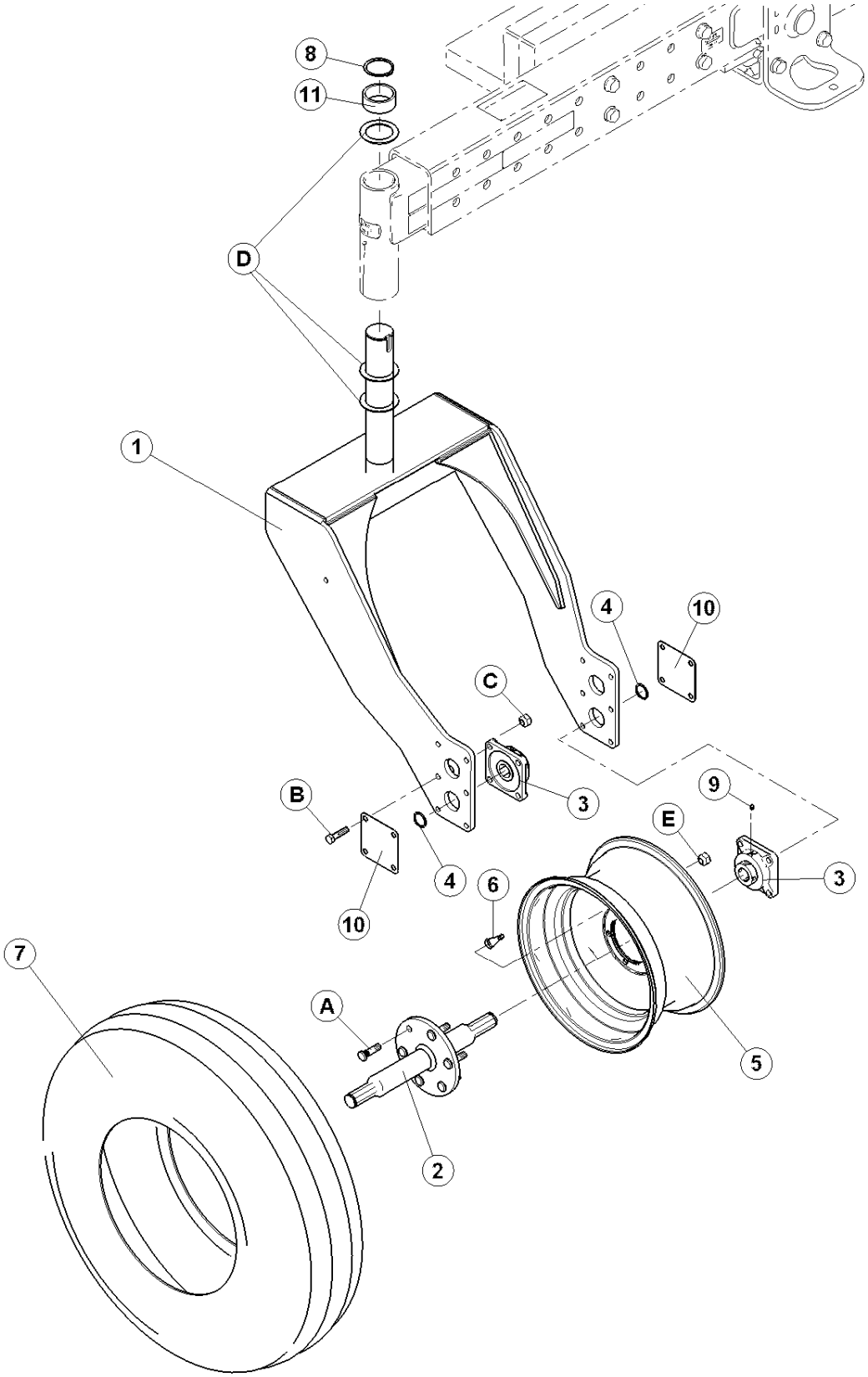

РОЛИКИ – ВИЛОЧНЫЕ 10 X 16

ПОЗ	НОМЕР З\ ЧАСТИ	ОПИСАНИЕ	К-ВО	СЕРИЙН. НОМЕР
	B4641	КОМПЛЕКТ – ВИЛОЧНЫЕ РОЛИКИ 10X16:		
1	110616	РОЛИК СВАРНОЙ	2	
2	110756	ВАЛ СВАРНОЙ	2	
3	135370	ПОДШИПНИК В СБОРЕ	4	
	21936	ПОДШИПНИК- ШАРИКОВЫЙ.SPH O.D CW LC 1 3/8	4	
4	135363	КОЛЬЦО СТОПОРНОЕ	4	
5	149817	КОЛЕСО	2	
6	21153	ЗОЛОТНИК-ШИНЫ #TR-415	2	
7	149818	ШИНА 10.00 X 16, F2 , ПЕРЕДНЕЕ УПРАВЛЕНИЕ 8 PLY	2	
8	30243	КОЛЬЦО СТОПОРНОЕ ВНЕШНЕЕ	2	
9	18671	ФИТИН СМАЗКИ1/4-28 UNF	4	
10	166067	ПЛАСТИНА – Крышка подшипника	4	
11	161140	ПРОКЛАДКА – для машин без антивибрац. опции	2	
A	21357	БОЛТ - КОЛЕСА 9/16 NF X 53 LG		
B	21576	БОЛТ - HH 1/2 NC X 2 LG GR 5 ZP		
C	18697	ГАЙКА-ШЕСТИУГ.ЗАМК.DT .500-13UNC		
D	110584	ШАЙБА-УПРОЧНЕННАЯ ПЛОСК		
E	21358	ГАЙКА ДИСКА КОЛЕСА 9/16 NF X 90°		
		ПРИМ.: Комплект доступен только через отдел продаж.		

РОЛИКИ ФОРМОВАННЫЕ 10 X 16

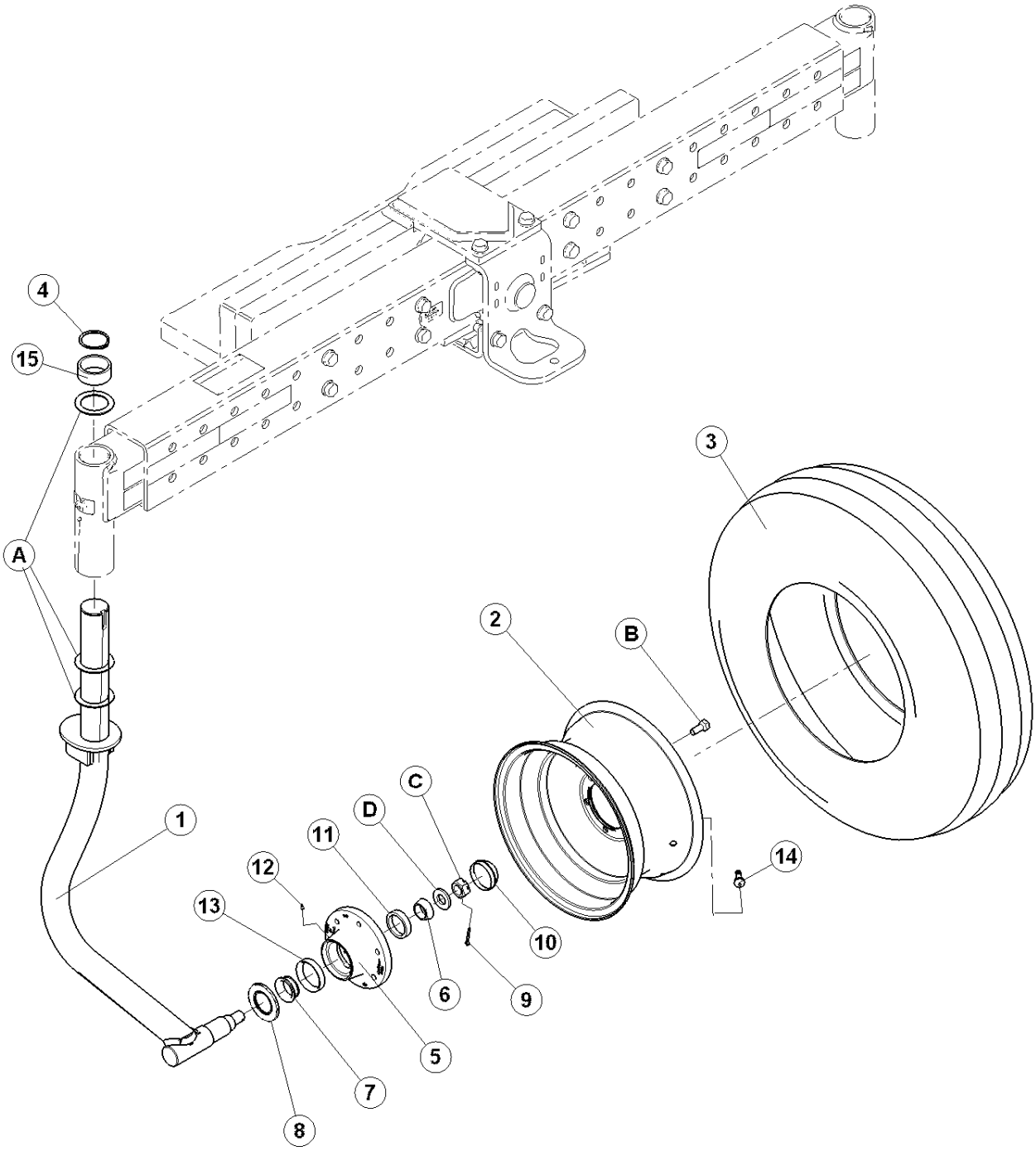

РОЛИКИ – ФОРМОВАННЫЕ 10 X 16

ПОЗ	НОМЕР З\ ЧАСТИ	ОПИСАНИЕ	К-ВО	СЕРИЙН. НОМЕР
	B4643	КОМПЛЕКТ – ФОРМОВАННЫХ РОЛИКОВ 10X16:		
1	110748	РОЛИК - ЛС СВАРН.	1	
	110754	РОЛИК-ПС СВАРНОЙ.....	1	
2	149817	КОЛЕСО-10X16.....	2	
3	149818	ШИНА 10.00 X 16, F2 ПЕРЕДНЕЕ УПРАВЛЕНИЕ, 8 PLY.....	2	
4	30243	КОЛЬЦО СТОПОРНОЕ ВНЕШНЕЕ	2	
5	140246	СТУПИЦА С КРЫШКАМИ ПОДШИПНИКА и ТАВОТНИЦА	2	
6	30702	ПОДШИПНИК- КОНУС	2	
7	140247	ПОДШИПНИК- КОНУС РОЛИКОВЫЙ	2	
8	140248	САЛЬНИК-СМАЗКИ	2	
9	18608	ПАЛЕЦ-ШПЛИНТ 3/16 DIA X 1.5 ZP	2	
10	140250	КРЫШКА-ПЫЛЬНИК.....	2	
11	30701	МАНЖЕТ ВНЕШНИЙ.....	2	
12	50174	ФИТИНГ-СМАЗКА, ...	2	
13	140249	МАНЖЕТ -ВНУТР	2	
14	21153	ЗОЛОТНИК-ШИНЫ #TR-415.....	2	
15	161140	ПРОКЛАДКА – заменяет поз.6 для машин без антивибрац. опции	2	
A	110584	ШАЙБА-УПРОЧНЕННАЯ ПЛОСК		
B	18916	БОЛТ - 90° КОЛЕСО 9/16 NF X 1.75 OL		
C	19878	ГАЙКА - ШЕСТИУГ. SLOTTED 1.00-14UNF		
D	31774	ШАЙБА-ПЛОСКАЯ		
		ПРИМ.: Комплект доступен только через отдел продаж.		

КОЛЕСА ПРИВОДА И ШИНЫ

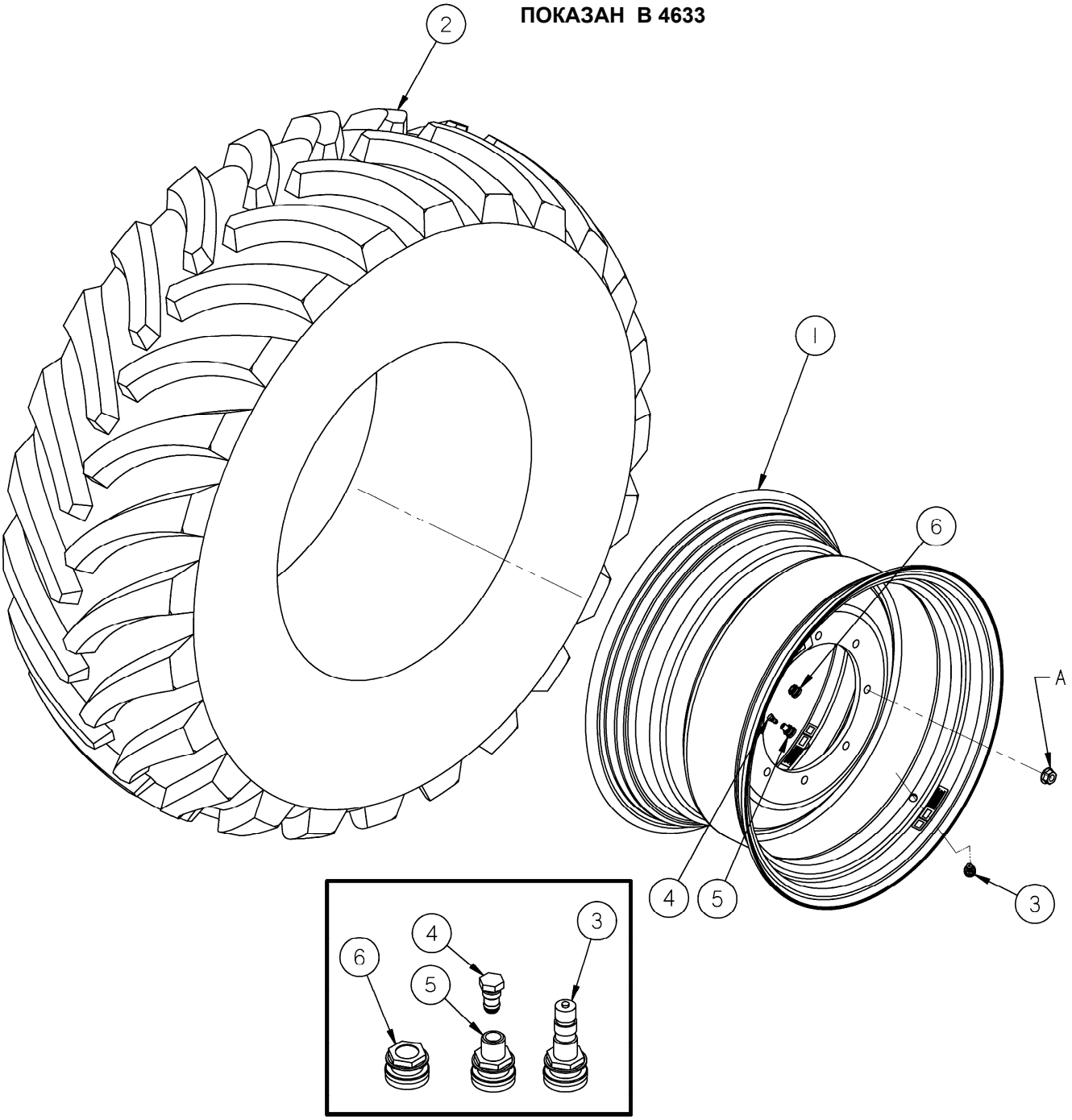

КОЛЕСА ПРИВОДА И ШИНЫ

ПОЗ	НОМЕР З\ ЧАСТИ	ОПИСАНИЕ	К-ВО	СЕРИЙН. НОМЕР
	B4632	КОМПЛЕКТ - КОЛЕСА- TURF 23.1-26		См. Прим1
1	111699	ДИСК 26DW-20L С ДЕКАЛЬЮ	2	
2	111695	ШИНА 23.1 X 26 R3 10 PLY	2	
3	112475	ЗОЛОТНИК	2	
6	162436	ЗАГЛУШКА – КОЛЕСО	2	
	B4944	КОМПЛЕКТ - КОЛЕСА- BAR 600-65 R28		См. Прим 1
1	162019	ДИСК - 28 X 18 С ДЕКАЛЬЮ	2	
2	162022	ШИНА – 600-65 R28 BAR TREAD	2	
3	112475	ЗОЛОТНИК-КЛАПАН (МЕТАЛЛ)	2	
	B4634	КОМПЛЕКТ - КОЛЕСА- TURF 18.4-26		См.Прим 1
1	162295	ДИСК 26DW-16L С ДЕКАЛЬЮ и VALVE ЗОЛОТНИКS (reversible)	2	
2	163601	ШИНА-18.4 X 26 R3, TURF	2	
3	112475	ЗОЛОТНИК-КЛАПАН (МЕТАЛЛ)	2	
4	135611	ЗАГЛУШКА – VALVE ЗОЛОТНИК	2	
5	162435	ПРИЖИМ – КОЛЕСА	2	
	B4633	КОМПЛЕКТ - КОЛЕСА– BAR 18.4-26		См.Прим 1
1	162295	ДИСК 26DW-16L С ДЕКАЛЬЮ и VALVE ЗОЛОТНИКS (reversible)	2	
2	111694	ШИНА 18.4 X 26 R1 - BAR	2	
3	112475	ЗОЛОТНИК-КЛАПАН (МЕТАЛЛ)	2	
4	135611	ЗАГЛУШКА – VALVE ЗОЛОТНИК	2	
5	162435	ПРИЖИМ – КОЛЕСА	2	См.Прим 1
	B5506	КОМПЛЕКТ - КОЛЕСА- TURF 580-70R26		
1	111699	ДИСК 26DW-20L С ДЕКАЛЬЮ	2	
2	162431	ШИНА - 580-70R26, TURF РАДИАЛЬ	2	
3	112475	ЗОЛОТНИК-КЛАПАН (МЕТАЛЛ)	2	
6	162436	ЗАГЛУШКА – КОЛЕСО	2	См.Прим 1
A	111179	ГАЙКА - ФЛАНЦ. ГЛАДКАЯ 5/8 NF GR 8 ZP		
	ПРИМ.	1. Комплект доступен только через отдел продаж.		

СИСТЕМА ПОДЬЕМА

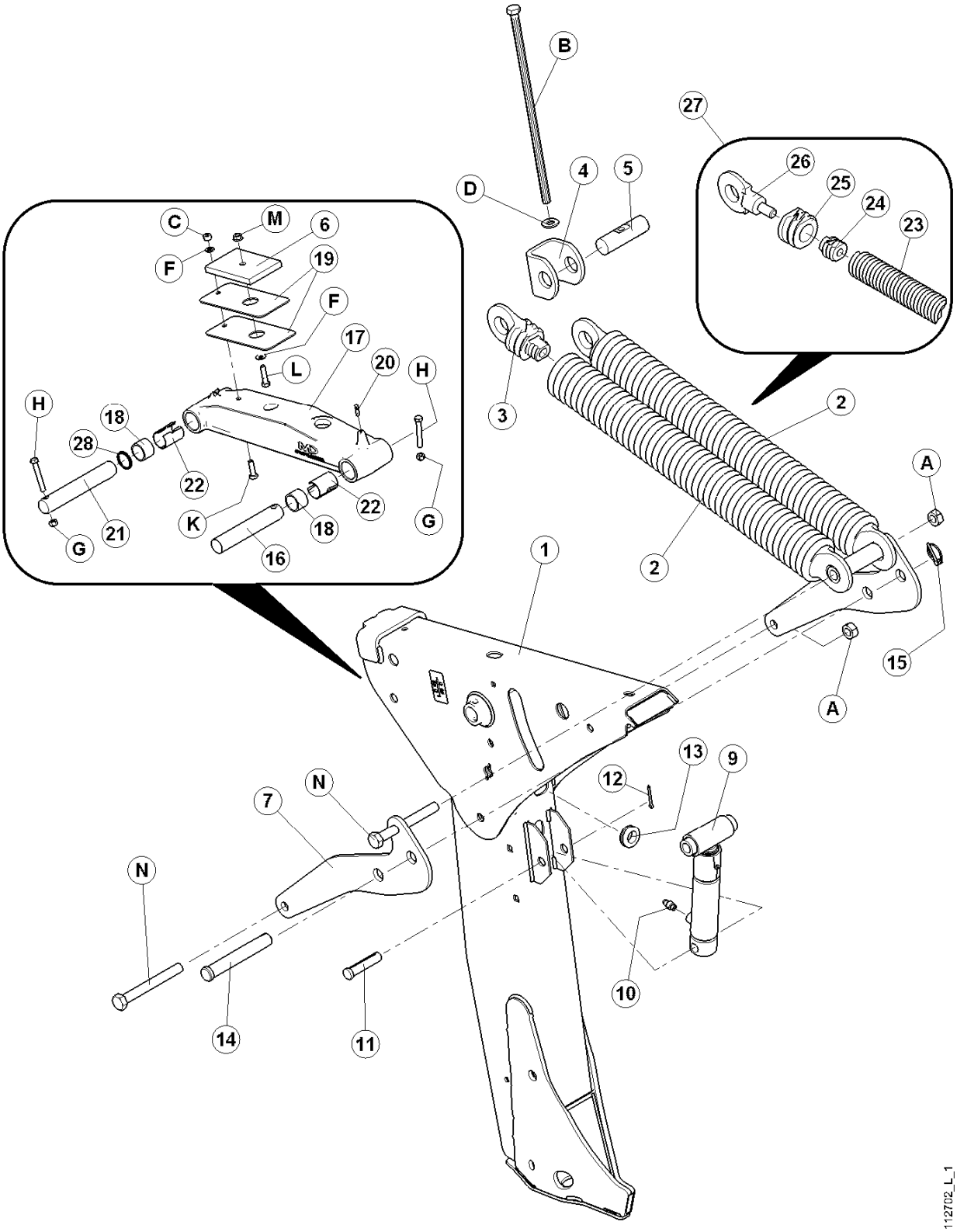

СИСТЕМА ПОДЬЕМА

ПОЗ	НОМЕР З\ ЧАСТИ	ОПИСАНИЕ	К-ВО	СЕРИЙН. НОМЕР
1	139138	ПЛЕЧО - ПОДЬЕМ, ЛС С ДЕКАЛЬЮ,	1	
	139139	ПЛЕЧО - ПОДЬЕМ, ПС С ДЕКАЛЬЮ,	1	
2	112694	ПРУЖИНА – УДЛИНЕНИЕ	4	
3	42691	ВСТАВКА-ПРУЖИНЫ	7	
4	44601	СЕРЬГА	2	
5	44995	ПАЛЕЦ – ПРЯМОЙ	2	
6	42497	ПОДУШКА- РЕЗИНА	2	
7	112732	ПЛЕЧО - РЕГУЛИРОВКА ФЛОТАЦИИ	4	
8	112916	ТРУБА – ШТИФТ	4	
9	112735	ЦИЛИНДР - РЕГУЛИРОВКА ФЛОТАЦИИ	2	
	112991	КОМПЛЕКТ САЛЬНИКОВ – ДЛЯ ЦИЛИНДРА	1	
10	112184	ФИТИНГ - АДАПТЕР	2	
11	30464	ПАЛЕЦ	2	
12	18608	ПАЛЕЦ-ШПЛИНТ 3/16 DIA X 1.5 ZP	2	
13	112640	ВТУЛКА	4	
14	112752	ПАЛЕЦ	2	
15	102264	ПАЛЕЦ - 3/16 X 1 9/16 IN	2	
16	112639	ПАЛЕЦ - ЗВЕНА ФЛОТАЦИИ	2	
17	112727	ПЛЕЧО - ЗВЕНА ФЛОТАЦИИ с поз 18 (4), 22 (2) & 28 (2)	2	
18	112789	ПОДШИПНИК ИГОЛЬЧАТЫЙ	8	
19	110853	ПРОКЛАДКА-ЗВЕНА	4	
20	7536	ФИТИНГ-СМАЗКА1/4 -28 THD	4	
21	112760	ПАЛЕЦ – ПРЯМОЙ	2	
22	163310	ПРОКЛАДКА – ЗВЕНА	4	
23	112886	ПРУЖИНА , 3/8 – ВНУТР. ПРУЖИНА	1	
24	41357	ВСТАВКА – ДЛЯ 3/8 ПРУЖИНЫ	1	
25	113748	ВСТАВКА – АДАПТЕР ДЛЯ 3/8 ПРУЖИНЫ К 5/8 ПРУЖИНЕ	1	
26	113747	ВСТАВКА – КРЮК АДАПТЕР ДЛЯ 3/8 ПРУЖИНЫ К 5/8 ПРУЖИНЕ	1	
27	B5303	КОМПЛЕКТ – внутренней пружины включает поз. 23-26.		
28	139134	САЛЬНИК	4	
A	102636	ГАЙКА- ШЕСТИУГ.DT .750-10UNC		
B	112740	БОЛТ - HH СВАРН.		
C	18590	ГАЙКА - ШЕСТИУГ. 3/8 - 16 UNC GR 5 ZP		
D	30441	ШАЙБА - УПРОЧНЕННАЯ		
E	18598	ШАЙБА - SAE ПЛОСК 13/32 ID X 13/16 IN OD ZP		
F	18637	ШАЙБА - REG. ЗАМК 3/8 IN. NOM. ID ZP		
G	18669	ГАЙКА-ШЕСТИУГ. ЗАМК DT 3/8-16 UNC ZP		
H	21102	БОЛТ - HH 3/8 NC X 2.5 LG GR 5 ZP		
J	20535	ШАЙБА-ПЛОСК		
K	21264	БОЛТ -HH 3/8 NC X 1.25 LG GR 5 ZP		
L	21561	БОЛТ - HH 3/8 NC X 1.5 LG GR 5 ZP		
M	30228	ГАЙКА - ФЛАНЦ. DT ГЛАДКАЯ 0.375-16UNC		
N	30387	БОЛТ - HH 3/4 NC X 6.5 LG GR 5 ZP		

ЦИЛИНДРЫ ПОДЬЕМА

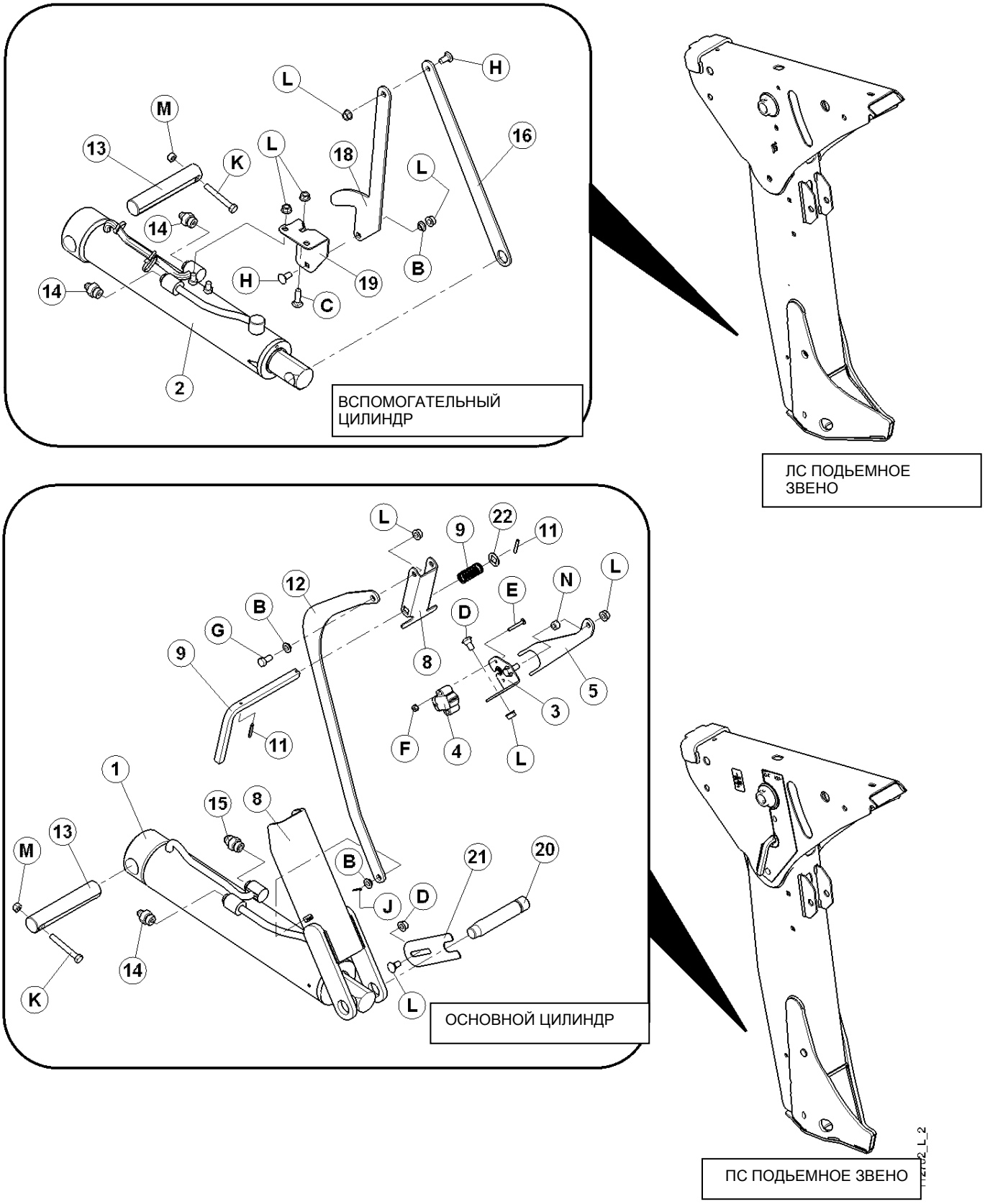

СИСТЕМА ПОДЬЕМА

ПОЗ	НОМЕР З\ ЧАСТИ	ОПИСАНИЕ	К-ВО	СЕРИЙН. НОМЕР
1	166190	ЦИЛИНДР - ОСНОВН, 3.25"	1	
	166197	САЛЬНИК КОМПЛЕКТ -ЦИЛИНДР, ОСНОВН		
2	166191	ЦИЛИНДР - ВСПОМОГ., 2.75" BORE	1	
3	112995	ОПОРА – ДАТЧИКА	2	
4	109904	ДАТЧИК-РОТОРНЫЙ	2	
5	112994	ПЛЕЧО-ДАТЧИКА ФЛОТАЦИИ	2	
6	39272	ЗАЖИМ	2	
7	112798	ЗАМОК – ЖАТКИ	2	
8	112907	ШВЕЛЛЕР – РАЗБЛОКИРОВКА ЗАМКА	2	
9	163313	ПЛЕЧО - РАЗБЛОКИРОВКА	2	
10	19739	ПРУЖИНА-КОМПРЕСС.	2	
11	13617	ПАЛЕЦ-ПРУЖИНА 3/16 DIA X 1.25 LG	4	
12	112908	ПЛЕЧО - ЗВЕНО	2	
13	112759	ПАЛЕЦ – ПРЯМОЙ	2	
14	21804	ФИТИНГ - СОЕДИНИТЕЛЬ	3	
15	21030	ФИТИНГ - СОЕДИНИТЕЛЬ	1	
16	112804	ПЛАСТИНА - ДАТЧИКА ВЫСОТЫ	1	
17	166237	ДАТЧИК – АНАЛОГ	1	
18	112803	ПЛАСТИНА- ДАТЧИКА ВЫСОТЫ	1	
	166198	КОМПЛЕКТ САЛЬНИКОВ -ЦИЛИНДРА, ВСПОМОГ.		
19	163676	ОПОРА – ВЫСОТЫ ДАТЧИКА	1	
20	138772	ПАЛЕЦ – НИЖНИЙ	2	
21	138773	PLATE – НИЖНЕГО ПАЛЬЦА	2	
22	163373	ШАЙБА – ПЛОСК RD(КВАДР.ОТВ)	2	
A	10948	БОЛТ - HH 3/8 NC X 5.5 LG GR 5 ZP		
B	135281	ШАЙБА		
C	19966	БОЛТ - ПCSN 3/8 NC X 1.25 LG GR 5 ZP		
D	21472	БОЛТ - ПCSN 3/8 NC X 0.75 GR 5 ZP		
E	21487	БОЛТ - кругл. головк, квадр. горл, #10-24 NC X1.5" L		
F	21492	ГАЙКА - FLG (SERR FACE) # 10 NC GR 5 ZP		
G	21567	БОЛТ –ШЕСТИУГ.HD .375-16UNC X 0.75 LG		
H	21863	БОЛТ -ПCSSN 3/8 NC X 0.75 LG GR 5 ZP		
J	18604	ПАЛЕЦ – ШПЛИНТ, 3/32 x 3/4”		
K	30035	БОЛТ - HH 3/8 NC X 2.75 LG GR 5 ZP		
L	30228	ГАЙКА –ФЛАНЦ DT SMOOTH FACE 0.375-16UNC		
M	18669	ГАЙКА-ШЕСТИУГ. ЗАМК DT 3/8-16 UNC ZP		
N	18590	ГАЙКА - ШЕСТИУГ. 3/8 - 16 UNC GR 5 ZP		

ЦЕНТРАЛЬНОЕ ЗВЕНО

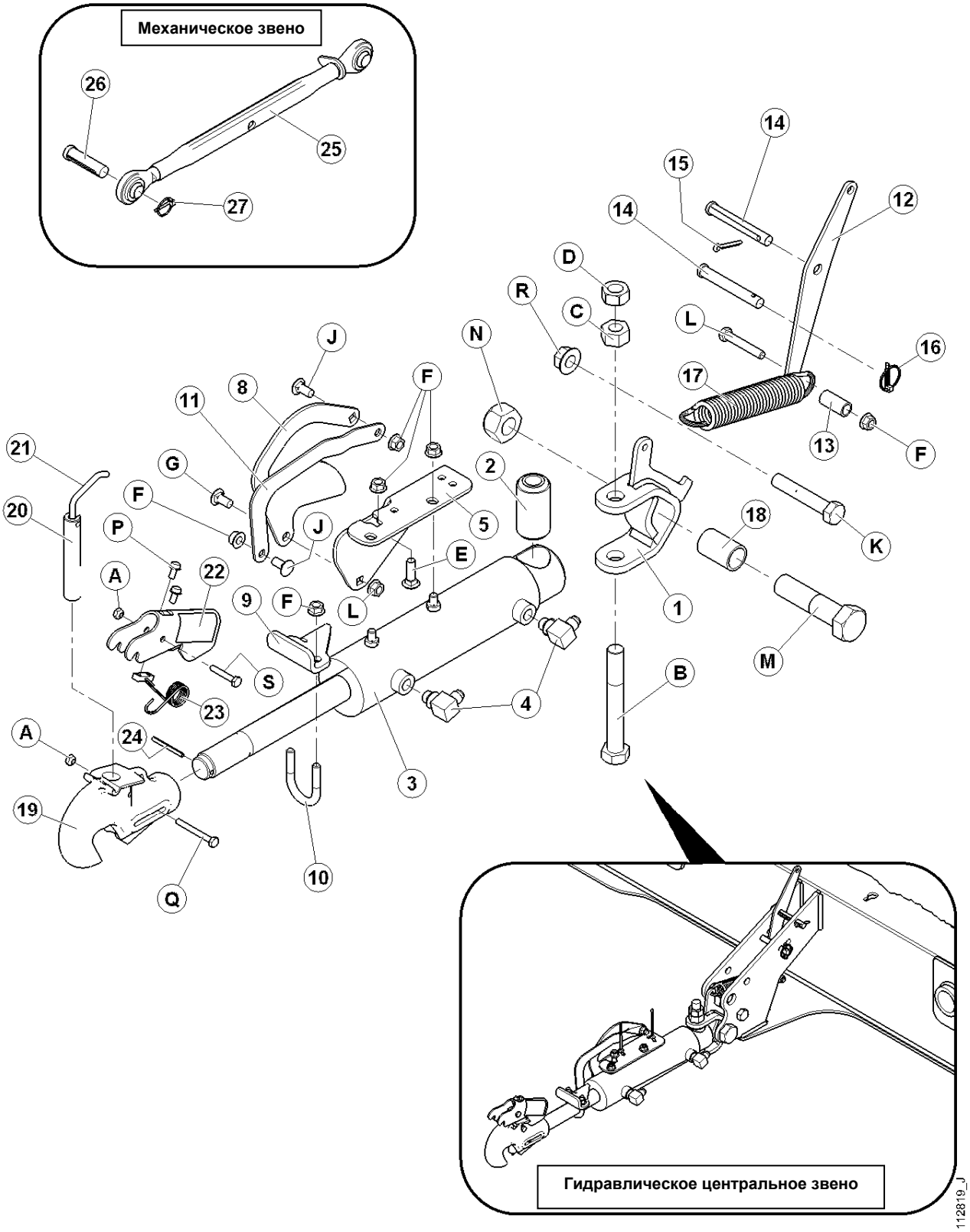

ЦЕНТРАЛЬНОЕ ЗВЕНО

ПОЗ	НОМЕР З\ ЧАСТИ	ОПИСАНИЕ	К-ВО	СЕРИЙН. НОМЕР
	B4650	ГИДРАВЛИЧЕСКОЕ ЦЕНТРАЛЬНОЕ ЗВЕНО		
	B4665	МЕХАНИЧЕСКОЕ ЦЕНТРАЛЬНОЕ ЗВЕНО		
		Комплект доступен только через отдел продаж		
1	110824	ВИЛКА СВАРНАЯ	1	
2	30574	ВТУЛКА – РЕЗИНА	1	
3	163466	ЦИЛИНДР - ЦЕНТРАЛЬНОЕ ЗВЕНО C/W ВТУЛКА (ITEM 2)	1	
	112625	САЛЬНИК КОМПЛЕКТ - ЦИЛИНДР	1	
4	30282	ФИТИНГ - КОЛЕНО 90° HYD	2	
5	163396	ОПОРА - НАКЛОНА ДАТЧИКА	1	
6	166237	ДАТЧИКА – АНАЛОГ	1	
8	112901	ЗВЕНО - НАКЛОНА ДАТЧИКА	1	
9	112691	ОПОРА	1	
10	112973	БОЛТ -U	1	
11	112903	ЗВЕНО - НАКЛОНА ДАТЧИКА	1	
12	110828	ПЛАСТИНЫ-ПРУЖИНЫ	2	
13	17675	ПРОКЛАДКА	1	
14	101007	ПАЛЕЦ	2	
15	18648	ПАЛЕЦ-ШПЛИНТ 3/16 DIA X 1.25 ZP	1	
16	50193	ПАЛЕЦ	1	
17	9423	ПРУЖИНА	1	
18	110971	ПРОКЛАДКА- 1.25 OD X 1.0 ID	1	
19	156849	КРЮК В СБОРЕ, вкл.поз 20-23 + метизы	1	
20	156848	ПАЛЕЦ- ЗАМК	1	
21	156886	СТЕРЖЕНЬ-АКТИВАТОР	1	
22	139724	ЗАМОК- РУЧКА	1	
23	133209	ПРУЖИНА-ЗАМКА	1	
24	135453	ПАЛЕЦ-ПРУЖИНА 3/16 DIA X 1 7/8 LG	1	
25	112869	СОЕДИНЕНИЕ -МЕХАНИЧЕСКОЕ ЦЕНТРАЛЬНОЕ ЗВЕНО	1	
26	102265	ПАЛЕЦ	1	
27	102264	ПАЛЕЦ	1	
A	18724	ГАЙКА-ШЕСТИУГ. ЗАМК DT 1/4-20 UNC ZP		
B	30549	БОЛТ - HH 3/4 NC X 5.5 LG GR 5 ZP		
C	18593	ГАЙКА - ШЕСТИУГ. 3/4 - 10 UNC GR 5 ZP		
D	102636	ГАЙКА- ШЕСТИУГ.DT .750-10UNC		
E	19966	БОЛТ - ПCSN 3/8 NC X 1.25 LG GR 5 ZP		
F	30228	ГАЙКА - ФЛАНЦ. DT 0.375-16UNC		
G	18598	ШАЙБА - SAE ПЛОСК 13/32 ID X 13/16 IN OD ZP		
H	10948	БОЛТ - HH 3/8 NC X 5.5 LG GR 5 ZP		
I	135281	ШАЙБА-НЕЙЛОН		
J	21863	БОЛТ – КР. ГЛВК, КВДР.ГОРЛ., 3/8 NC X 0.75 LG GR 5 ZP		
K	21406	БОЛТ - HH 5/8 NC X 3.5 LG GR 5 ZP		
L	20055	БОЛТ - HH 3/8 NC X 2.25 LG GR 5 ZP		
M	30897	БОЛТ - HH 1.0 NC X 4.0 LG GR 5 ZP		
N	135172	ГАЙКА-ШЕСТИУГ.ЗАМК.DT 1.0-8UNC		
O	21574	БОЛТ - HH 1/4 NC X 1.5 LG GR 5 ZP		
P	21055	САМОРЕЗ ШЕСТИУГ. HD 1/4 NC X 1/2		
Q	30638	БОЛТ - HH 1/4 NC X 2.25 LG GR 5 ZP		
R	50225	ГАЙКА – ФЛАНЦ. DT , 5/8 NC		
S	21574	БОЛТ - HH 1/4 NC X 1.5 LG GR 5 ZP		
T	135281	ШАЙБА, NYLON		

ДВИГАТЕЛЬ В СБОРЕ

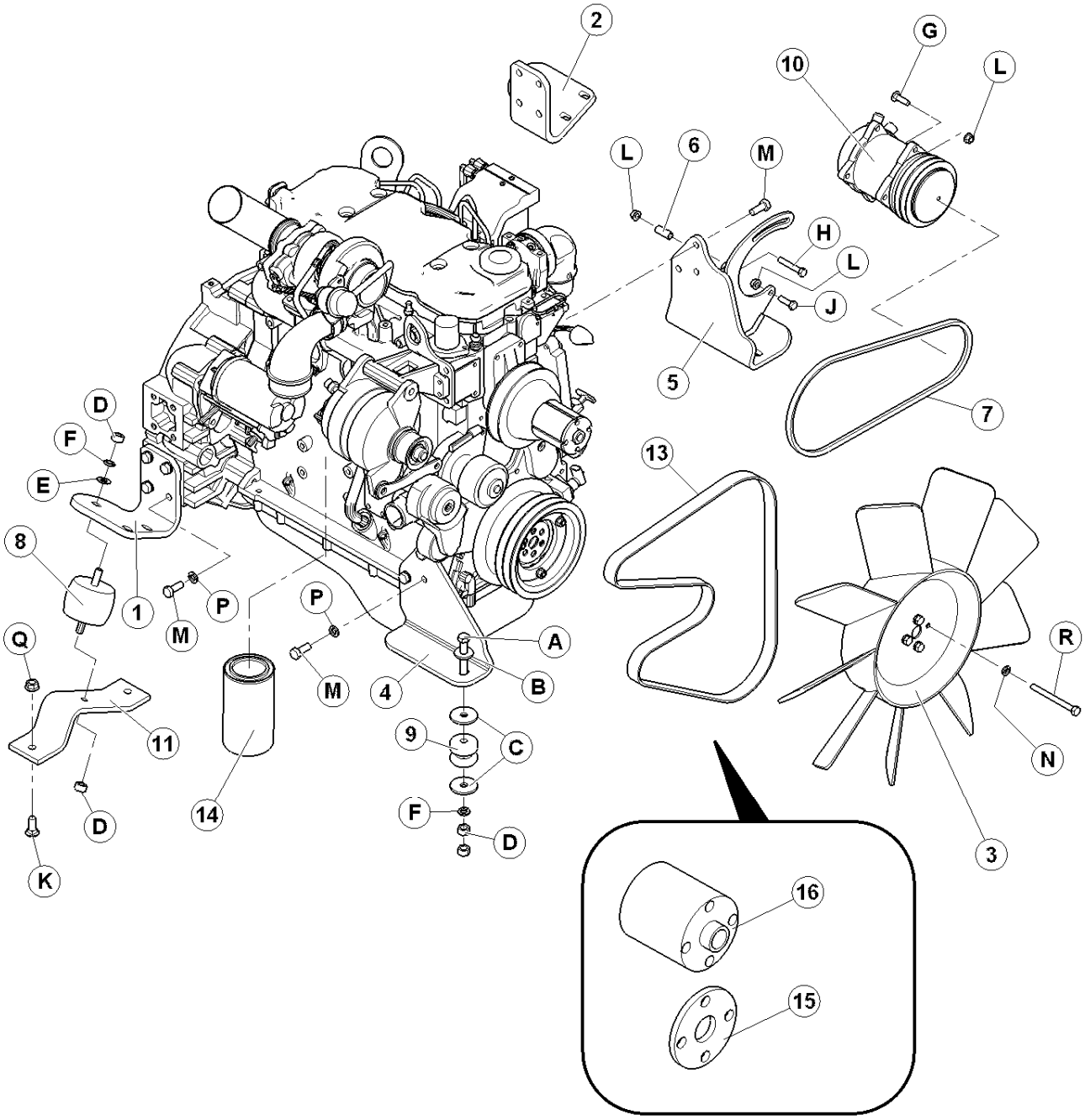

ДВИГАТЕЛЬ В СБОРЕ

ПОЗ	НОМЕР З\ ЧАСТИ	ОПИСАНИЕ	К-ВО	СЕРИЙН. НОМЕР
1	110655	КРОНШТЕЙН-ПЕРЕДНИЙ ЛС ДВИГАТЕЛЬ (CUMMINS)	1	
2	110656	КРОНШТЕЙН-ПЕРЕДНИЙ ПС ДВИГАТЕЛЬ (CUMMINS)	1	
3	112842	ВЕНТИЛЯТОР-ДВИГАТЕЛЬ (CUMMINS)	1	
4	111838	ПЛАСТИНА- УСТАНОВКИ ДВИГАТЕЛЯ	1	
5	162037	СБОРКА ПЛАСТИНЫ - УСТАНОВКИ ДВИГАТЕЛЯ	1	
6	23050	ПРОКЛАДКА		
7	163368	РЕМЕНЬ-V SAE 13A	1	
8	42008	ИЗОЛЯТОР	2	
9	42099	ИЗОЛЯТОР	2	
10	109617	КОМПРЕССОР	1	
11	44437	ОПОРА	2	
12	21763	ЗАЖИМ – связка кабелей,черный (не показан)	2	
13	111971	ВЕНТИЛЯТОР РЕМЕНЬ	1	
14	111974	МАСЛЯНЫЙ ФИЛЬТР	1	
15	162118	ПРОКЛАДКА – ВЕНТИЛЯТОР – ¼”	1	
16	111344	ПРОКЛАДКА – ВЕНТИЛЯТОР – 3”	1	
A	21581	БОЛТ - HH 1/2 NC X 3.5 LG GR 5 ZP		
B	04761	ШАЙБА-ПЛОСКАЯ		
C	11695	ШАЙБА-ПЛОСКАЯ		
D	18591	ГАЙКА - ШЕСТИУГ. 1/2 - 13 UNC GR 5 ZP		
E	18599	ШАЙБА - SAE FLAT 17/32 ID X 1 1/16 IN OD ZP		
F	18638	ШАЙБА - REG. ЗАМК 1/2 IN. NOM. ID ZP		
G	19966	БОЛТ - ПCSN 3/8 NC X 1.25 LG GR 5 ZP		
H	20055	BOLT - HH 3/8 NC X 2.25 LG GR 5 ZP		
J	21264	BOLT-HH 3/8 NC X 1.25 LG GR 5 ZP		
K	21471	БОЛТ - ПCSN 1/2 NC X 1.25 LG GR 5 ZP		
L	30228	ГАЙКА - ФЛАНЦ DT ГЛАДКАЯ 0.375-16UNC		
M	30630	БОЛТ - HH M12 X 1.75 X 30 LG ZP		
N	30632	ШАЙБА-ЗАМК ПРУЖИНА M10 ZP		
P	30633	ШАЙБА-ЗАМК ПРУЖИНА M12 ZP		
Q	50186	ГАЙКА - ФЛАНЦ. ЗАМК SM FACE DT 0.500-13UNC GR5		
R	135502	БОЛТ - HH M10 X 1.5 X 110 LG ZP		

ТОПЛИВНАЯ СИСТЕМА

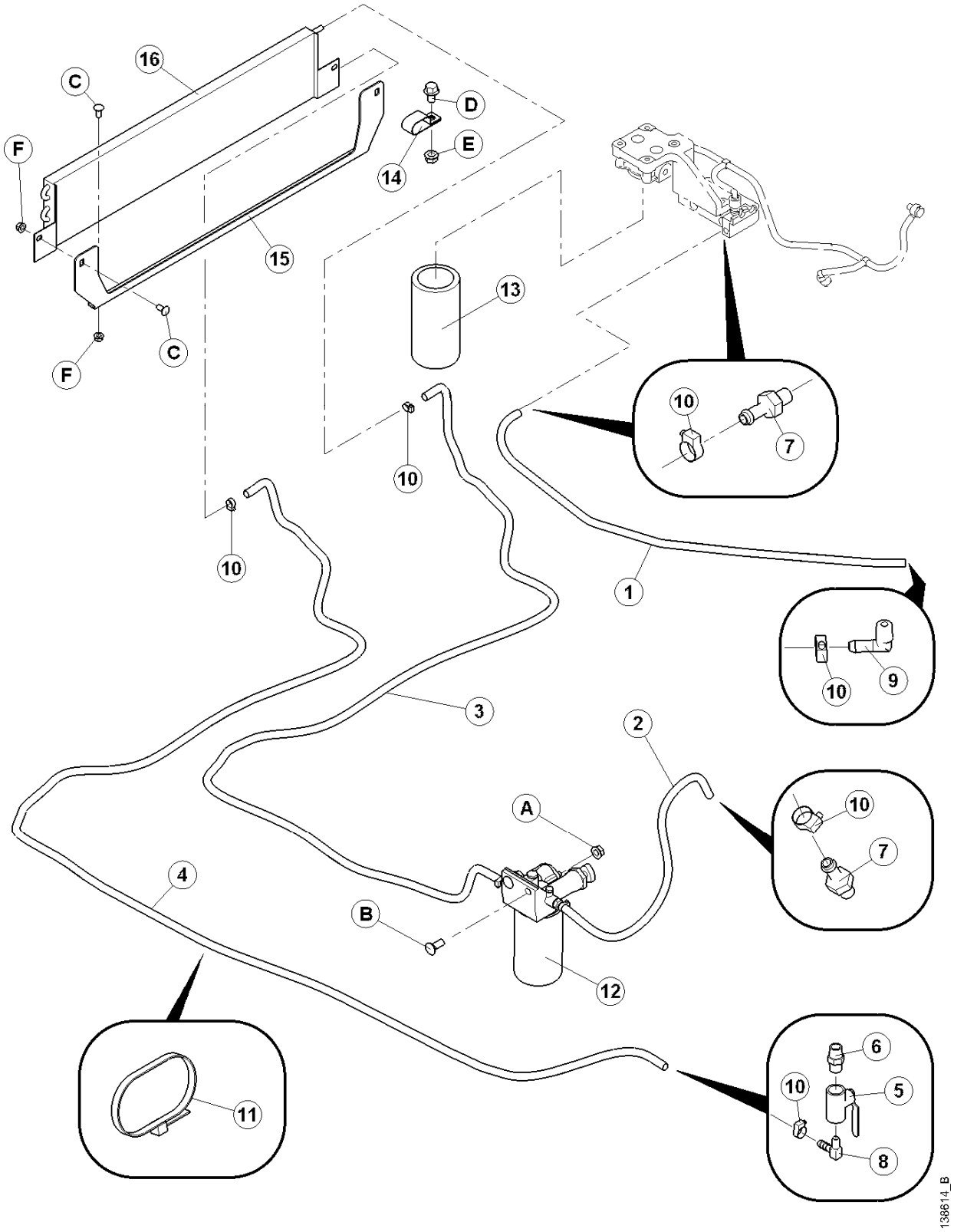

ТОПЛИВНАЯ СИСТЕМА

ПОЗ	НОМЕР З\ ЧАСТИ	ОПИСАНИЕ	К-ВО	СЕРИЙН. НОМЕР
1	138974	ШЛАНГ-3/8" ТОПЛИВНЫЙ	1	
2	138619	ШЛАНГ-3/8" ТОПЛИВНЫЙ	1	
3	138620	ШЛАНГ-3/8" ТОПЛИВНЫЙ	1	
4	138846	ШЛАНГ-3/8" ТОПЛИВНЫЙ	1	
5	111440	КЛАПАН - ШАРИКОВЫЙ 3/8 NPT	1	
6	21844	ФИТИНГ - НИППЕЛЬ ТРУБКИ	1	
7	134173	ФИТИНГ АДАПТЕР 3/8"НА М 12*5	4	
8	50069	ФИТИНГ 90 ° УГОЛОК НА ВН ДИАМ 3/8 ID ШЛАНГА Х 3/8 NPT	1	
9	111442	ФИТИНГ-90 ° УГОЛОК	1	
10	30500	ЗАЖИМ-ШЛАНГА	8	
11	21763	ЗАЖИМ ПОДВЯЗКА	4	
12	111972	ПЕРВИЧНЫЙ ТОПЛИВНЫЙ ФИЛЬТР	1	
13	166312	ВТОРИЧНЫЙ ТОПЛИВНЫЙ ФИЛЬТР	1	
14	135235	ЗАЖИМ - ДВУХ ШЛАНГОВ	1	
15	139307	КРОНШТЕЙН КУЛЕРА	1	
16	139409	КУЛЕР	1	
A	50186	ГАЙКА - ФЛАНЦ. ЗАМК SM DT 0.500-13UNC GR5		
B	21471	БОЛТ - ПCSN 1/2 NC X 1.25 GR 5 ZP		
C	21863	БОЛТ - ПCSSN 3/8 NC X 0.75 LG GR 5 ZP		
D	50076	БОЛТ - НН ФЛАНЦ(ЗАЗУБРЕН) 3/8 NC X 0.63 GR 5 ZP		
E	21452	БОЛТ - ФЛАНЦ(ЗАЗУБРЕН 0.375-16 UNC		
F	30228	ГАЙКА - ФЛАНЦ. DT 0.375-16UNC		

БАКИ (ТОПЛИВНЫЙ + ГИДРАВЛИЧЕСКИЙ)

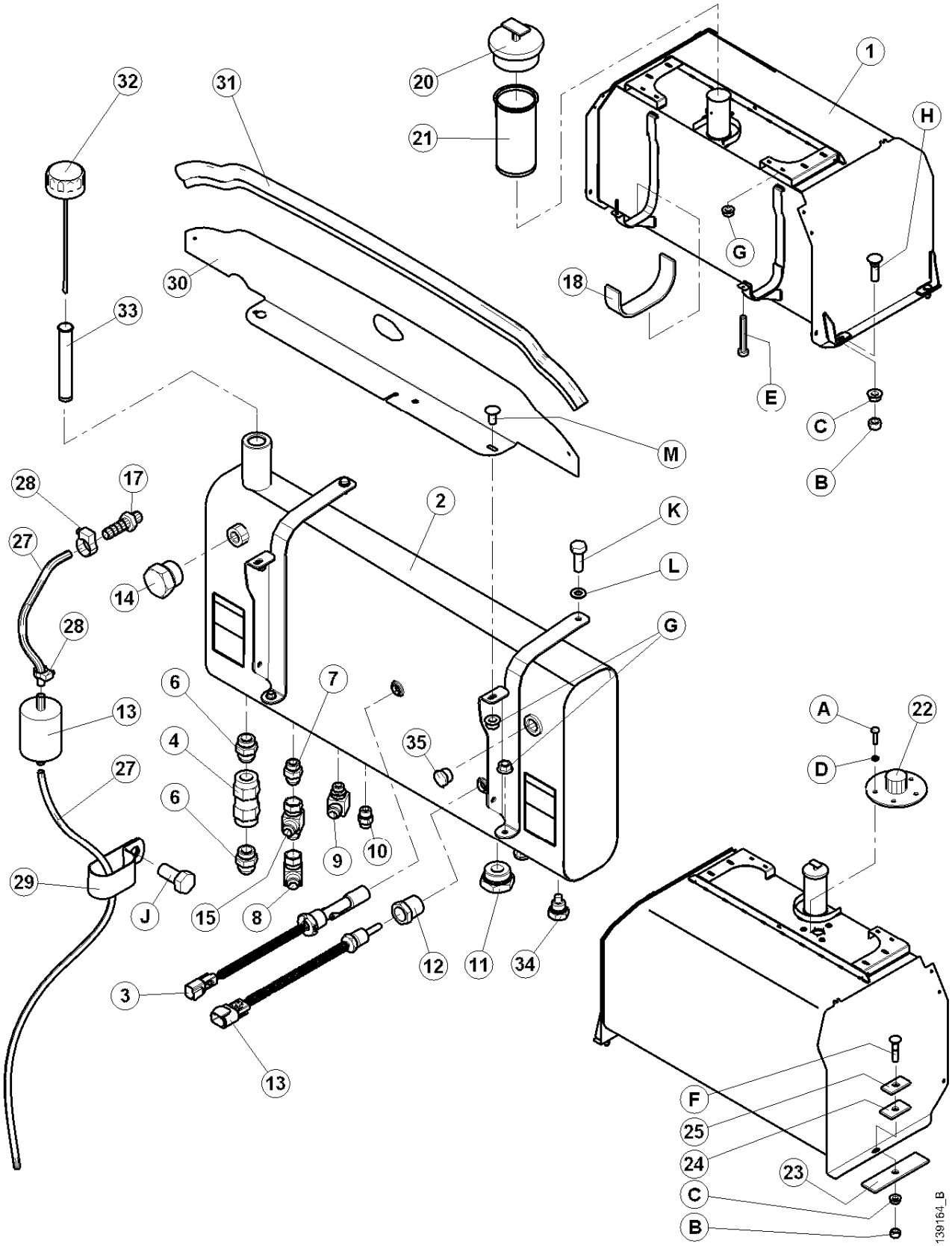

БАКИ (ТОПЛИВНЫЙ + ГИДРАВЛИЧЕСКИЙ)

ПОЗ	НОМЕР З\ ЧАСТИ	ОПИСАНИЕ	К-ВО	СЕРИЙН. НОМЕР
1	110246	БАК-ТОПЛИВНЫЙ СВАРН	1	
2	138758	ГИДРАВЛИЧЕСКИЙ БАК с декалью	1	
3	138473	ДАТЧИК - УРОВЕНЬ МАСЛА , ЦИНКОВЫЙ КОРПУС	1	
4	111531	КЛАПАН-ГИДРАВЛИЧЕСК - #16 SAE 25 PSI	1	
5	50220	КОЛЬЦО	1	
6	21828	ФИТИНГ - АДАПТЕР	2	
7	21830	ФИТИНГ - СОЕДИНИТЕЛЬ	1	
8	50175	ФИТИНГ - КОЛЕНО ГИДРАВЛ 90°	1	
9	30609	ФИТИНГ - КОЛЕНО ГИДРАВЛ	1	
10	184463	ФИТИНГ - АДАПТЕР 8 MORFS X 10 MORB	1	
11	135756	ЗАГЛУШКА -#20 ORB	1	
12	21980	ФИТИНГ - УМЕНЬШЕННАЯ ВТУЛКА	1	
13	139665	ДАТЧИК – ТЕМПЕРАТУРЫ ГИДРАВЛ МАСЛА	1	
	134198	ОПЛЕТКА ПОЛИЭТИЛЕН ГОФР, .25" I.D., ЧЕРНАЯ	1	
14	135246	ЗАГЛУШКА - HEX CW O-КОЛЬЦО	1	
15	50086	ФИТИНГ - ГИДРАВЛ -Т	1	
16	111608	ФИЛЬТР-ТОПЛИВНЫЙ	1	
17	21992	ФИТИНГ - ЗАЗУБР 1/8 NPT X 3/8 ID ШЛАНГ	1	
18	110135	ПОДУШКА-РЕЗИНА	2	
19	110136	ЛЕНТА ОБВЯЗКА-ГИДРОБАКА	2	
20	110248	КРЫШКА - ТОПЛИВНЫЙ БАК	1	
21	163989	ФИЛЬТР – ТОПЛИВНЫЙ	1	
22	112142	ДАТЧИК-ТОПЛИВНЫЙ УРОВНЯ С ПРОКЛАДКОЙ	1	
23	112095	ПОДУШКА-РЕЗИНА	1	
24	112153	ПОДУШКА-РЕЗИНА	1	
25	112154	ПЛАСТИНА	1	
26	163639	ШЛАНГ-3/8" ТОПЛИВНЫЙ	1	
27	139068	ШЛАНГ – ТОПЛИВНЫЙ (3/8)	1	
28	30500	ЗАЖИМ – ШЛАНГ,	3	
29	50022	ЗАЖИМ – ШЛАНГ, изолир. 15/16 дюйм	1	
30	163686	УГОДОК-ВОЗДУШНАЯ ПЕРЕГОРОДКА	1	
31	110807	ПРОКЛАДКА	1	
32	139066	ЩУП –КРЫШКА ВЕНТИЛИРУЕМАЯ	1	
33	111976	ЭКРАН--СЕТКА	1	
34	111975	ЗАГЛУШКА 0.875-14 магнет.шестиуг	1	
35	187242	БОКОВОЙ ГЛАЗОК	1	
A	18577	ВИНТ- PHILIPS PAN HD# 10 NC X 3/4		
B	18591	ГАЙКА - ШЕСТИУГ. 1/2 - 13 UNC GR 5 ZP		
C	21383	ГАЙКА - ФЛАНЦ. .500-13UNC		
D	18634	ШАЙБА - ЗАМК #10 NOM. ID ZP		
E	21262	БОЛТ -HH 3/8 NC X 2.25 LG GR 5 ZP		
F	30027	БОЛТ - кругл. головк, квадр. горл1/2 NC X 2.25 LG GR 5 ZP		
G	30228	ГАЙКА - ФЛАНЦ. DT 0.375-16UNC		
H	30515	БОЛТ - кругл. головк, квадр. горл1/2 NC X 1.75 LG GR 5 ZP		
J	50155	БОЛТ - HH M12 X 1.75 X 25 LG ZP		
K	20077	БОЛТ -HH 3/8 NC X 1.0 GR 5 ZP		
L	30655	ШАЙБА УПРОЧНЕННАЯ		
M	21863	БОЛТ -ПCSSN 3/8 NC X 0.75 LG GR 5 ZP		

ВОЗДУХОЗАБОР ДВИГАТЕЛЯ

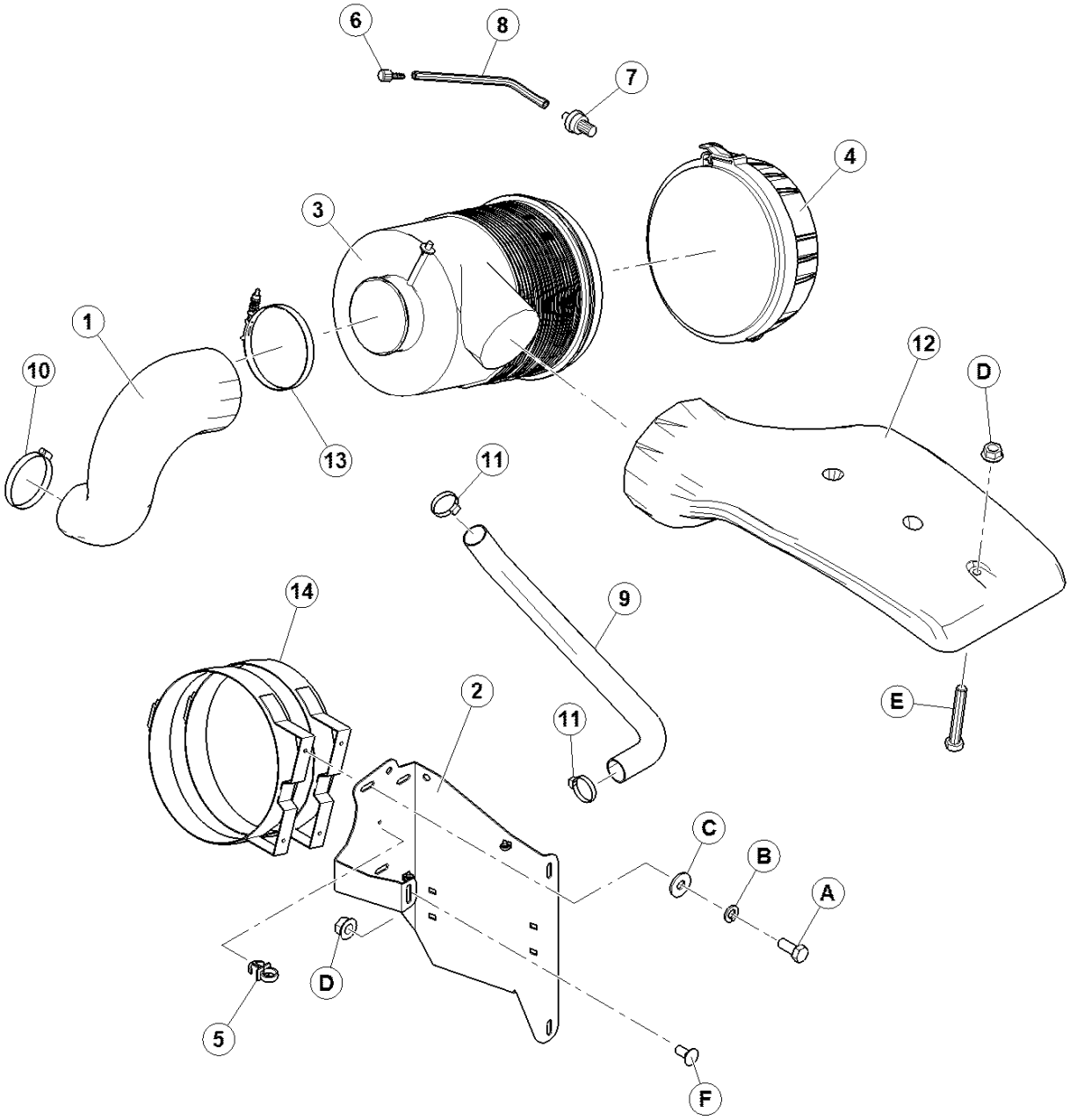

ВОЗДУХОЗАБОР ДВИГАТЕЛЯ

ПОЗ	НОМЕР З\ ЧАСТИ	ОПИСАНИЕ	К-ВО	СЕРИЙН. НОМЕР
1	**139686**	**ТРУБА ВХОДА ВОЗДУХА**	**1**	
2	138389	ОПОРА- ОЧИСТИТЕЛЯ ВОЗДУХА	1	
3	162144	ОЧИСТИТЕЛЬ ВОЗДУХА	1	
	111954	ЭЛЕМЕНТ – ПЕРВИЧНЫЙ		
	111955	ЭЛЕМЕНТ – ВТОРИЧНЫЙ		
	111957	КЛАПАН -СБРОСА ПЫЛИ		
4	111956	КОМПЛЕКТ-КРЫШКА		
5	50109	ЗАЖИМ ПЛАСТИКОВЫЙ	3	
6	138388	ФИТИНГ-МЕДНОЕ КОЛЕНО 1/8NPT МАМА X 5/16 ШЛАНГУ	1	
7	112850	ДАТЧИК- ВОЗДУШНОГО ФИЛЬТРА	1	
8	138511	ШЛАНГ – ОГРАНИЧЕНИЯ ВОЗДУХА	1	
9	138534	ШЛАНГ АСПИРАТОР	1	
10	135534	ЗАЖИМ-ШЛАНГА	1	
11	30670	ЗАЖИМ-ШЛАНГА	2	
12	139045	ТРУБА ВХОДА ВОЗДУХА	1	
13	162102	ЗАЖИМ – ПОСТОЯННОЙ НАТЯЖКИ	1	
14	163976	КРОНШТЕЙН – ОПОРА	2	
A	30627	БОЛТ - HH M10 X 1.5 X 25 LG ZP		
B	30632	ШАЙБА – ЗАМК ПРУЖИНА, M10		
C	30635	ШАЙБА – ПЛОСК M10		
D	30228	ГАЙКА - ФЛАНЦ. DT 0.375-16UNC		
E	21102	БОЛТ -HH 3/8 NC X 2.5 LG GR 5 ZP		
F	21863	БОЛТ – КР. ГЛВК, КВДР.ГОРЛ., 3/8 NC X 0.75 LG GR 5 ZP		

ВЫХЛОПНАЯ СИСТЕМА

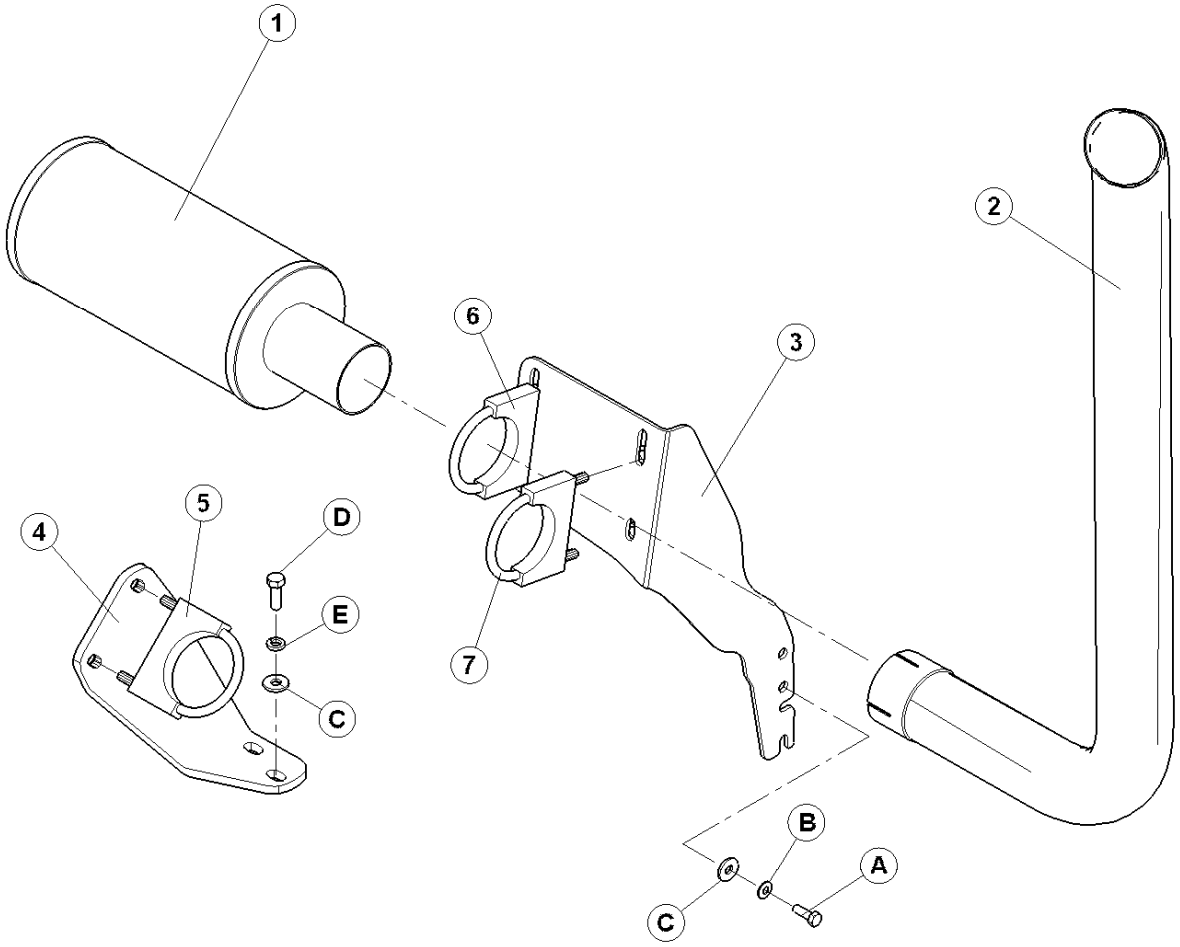

139048_B

ВЫХЛОПНАЯ СИСТЕМА ДВИГАТЕЛЯ

ПОЗ	НОМЕР З\ ЧАСТИ	ОПИСАНИЕ	К-ВО	СЕРИЙН. НОМЕР
1	138700	ГЛУШИТЕЛЬ	1	
2	138704	ТРУБА ВЫХЛОП, 3"	1	
3	138562	ОПОРА-ВЫХЛОП	1	
4	139053	ОПОРА -TURBO ВЫХОДА.....	1	
5	42469	ЗАЖИМ – ТРУБЫ	3	
A	**136057**	БОЛТ **-HH TFL M8 X 25 GR 10.9**		
B	184579	ШАЙБА –КОНИЧ. ПРУЖИНА M8A		
C	20535	ШАЙБА - ПЛОСКАЯ		
D	184661	БОЛТ-HH M 10 X 1.5 X 30 LG ZP		
E	30632	ШАЙБА –ЗАМКОВАЯ ПРУЖ 10 ZP		

РАДИАТОР

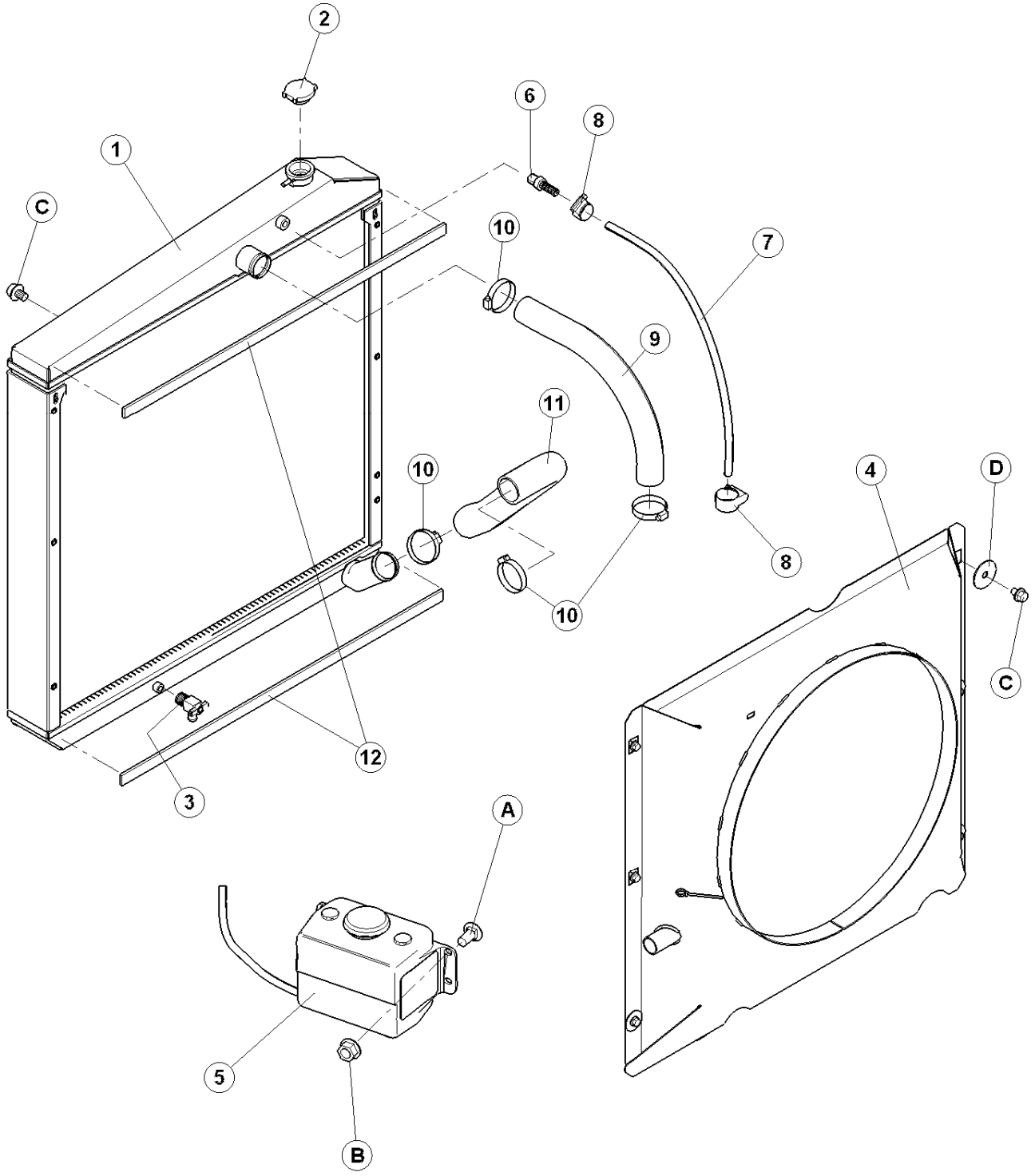

РАДИАТОР

ПОЗ	НОМЕР З\ ЧАСТИ	ОПИСАНИЕ	К-ВО	СЕРИЙН. НОМЕР
1	138968	РАДИАТОР-4 CYL	1	
2	109934	КРЫШКА-РАДИАТОР	1	
3	200223	ФИТИНГ СЛИВА	1	
4	139061	КОЖУХ С ДЕКАЛЯМИ	1	
5	163377	БАЧОК РАДИАТОРА С ДЕКАЛЬЮ	1	
6	21046	ФИТИНГ ЗАЗУБР 1/4 NPT X 3/8 ID ШЛАНГА	1	
7	166384	ШЛАНГ	1	
8	30094	ЗАЖИМ ШЛАНГА ШЕСТЕРЕНЧАТОГО ТИПА	2	
9	138576	ШЛАНГ РАДИАТОРА, ВЕРХ	1	
10	017959	ЗАЖИМ ШЛАНГА	4	
11	138578	ШЛАНГ РАДИАТОРА, НИЗ	1	
12	110395	САЛЬНИК	2	
A	21863	БОЛТ - ПCSSN 3/8 NC X 0.75 GR 5 ZP		
B	30228	ГАЙКА - ФЛАНЦ. DT 0.375-16UNC		
C	030693	БОЛТ - ФЛАНЦ. (ЗАЗУБР) .375-16UNC X 0.50 LG		
D	31465	ШАЙБА-ПЛОСКАЯ		

ОТСЕК ОХЛАЖДЕНИЯ

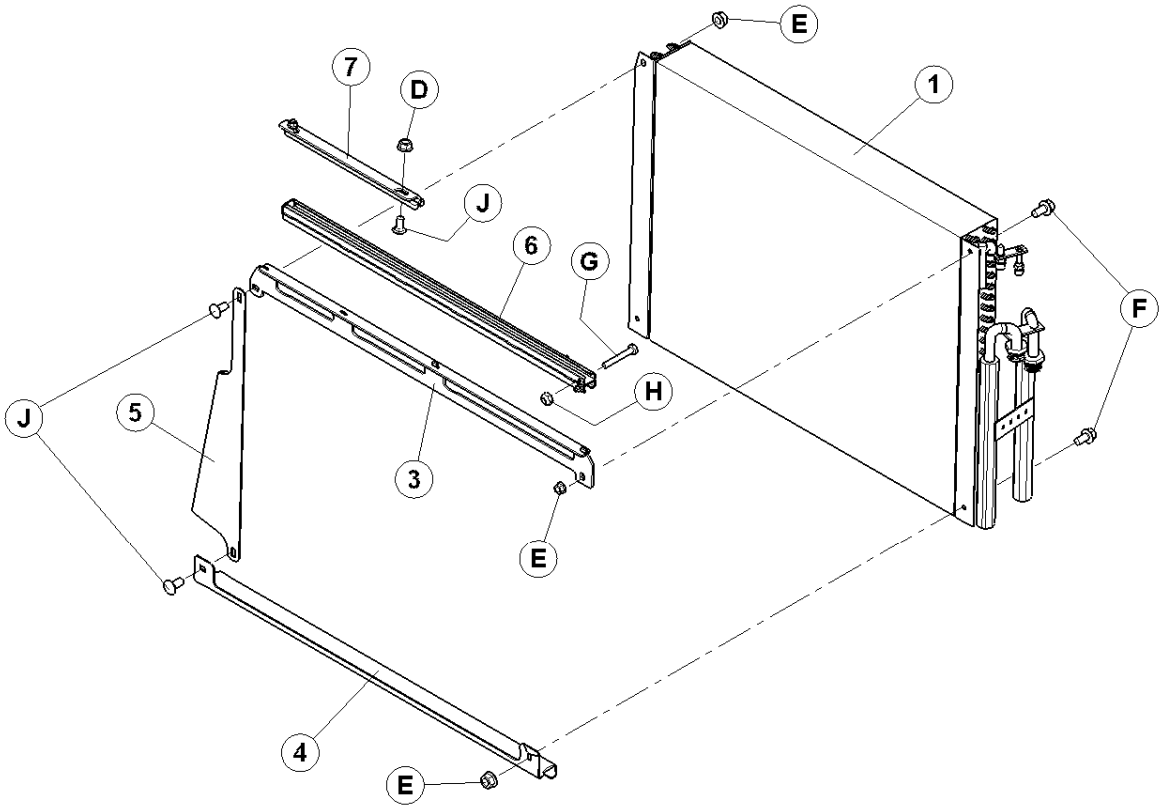

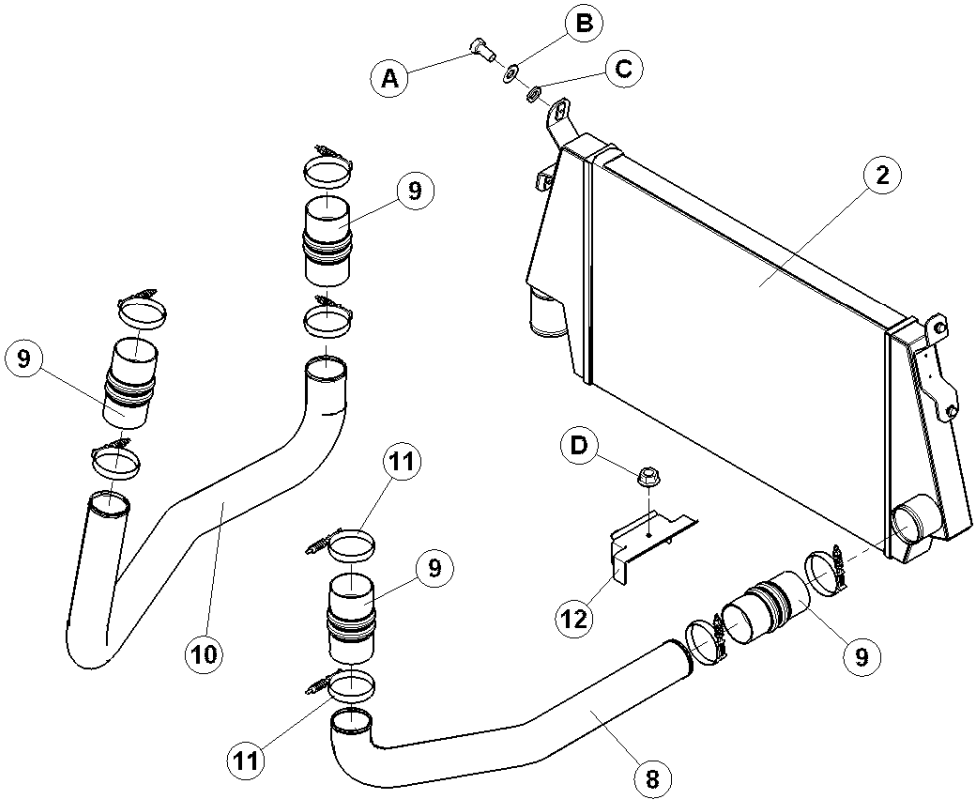

138964_B_2

ОТСЕК ОХЛАЖДЕНИЯ

ПОЗ	НОМЕР З\ ЧАСТИ	ОПИСАНИЕ	К-ВО M150/ M200	СЕРИЙН. НОМЕР
1	138983	КУЛЕР-МАСЛЯН , КОНДЕНСОРА КОНДИЦИОНЕРА	1	
2	138582	КУЛЕР -САС	1	
3	139202	ОПОРА - КУЛЕР, СВАРН верх	1	
4	138296	ОПОРА-НИЗ КУЛЕРА	1	
5	138364	ОПОРА - КУЛЕРА, ПС	1	
6	110680	КАРЕТКА - СВАРН	1	
7	138380	ОПОРА - КАРЕТКИ, СВАРН	1	
8	138976	ТРУБА-ГОРЯЧАЯ СТОРОНА	1	
9	138404	ТРУБА ХОЛОДНАЯ	1	
10	111643	ЗАЖИМ-ПОСТОЯННОЙ НАТЯЖКИ	8	
11	138392	КРОНШТЕЙН -ЛИНИИЙ	1	
12	163905	СОЕДИНИТЕЛЬ САС	4	
A	21567	БОЛТ - HH 3/8 NC X 3/4 GR 5 ZP		
B	18598	ШАЙБА - SAE ПЛОСК 13/32 ID X 13/16 IN OD ZP		
C	18637	ШАЙБА - SAE ПЛОСК 13/32 ID X 13/16 IN OD ZP		
D	21452	ГАЙКА - ФЛАНЦ..375-16UNC		
E	30228	ГАЙКА - ФЛАНЦ. DT 0.375-16UNC		
F	21821	БОЛТ - HH FLG (SERR FACE) 3/8 NC X 0.75 GR 5 ZP		
G	21952	БОЛТ - HH 1/4 NC X 1.75 LG GR 5 ZP		
H	18724	ГАЙКА-ШЕСТИУГ. ЗАМК DT 1/4-20 UNC ZP		
J	21863	БОЛТ – КР. ГЛВК, КВДР.ГОРЛ., 3/8 NC X 0.75 LG GR 5 ZP		

ОТСЕК ОХЛАЖДЕНИЯ

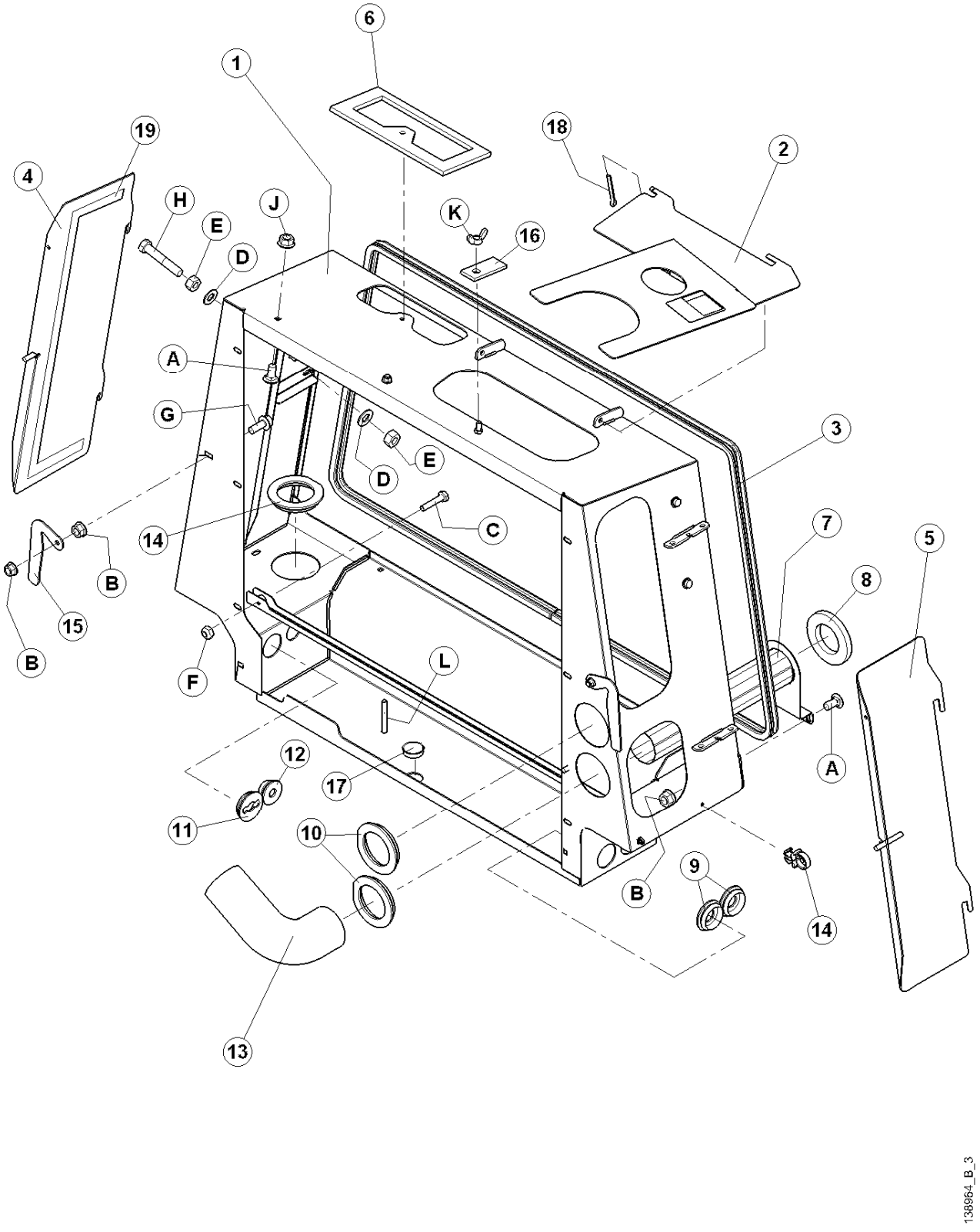

ОТСЕК ОХЛАЖДЕНИЯ

ПОЗ	НОМЕР З\ ЧАСТИ	ОПИСАНИЕ	К-ВО	СЕРИЙН. НОМЕР
1	138355	ОПОРА СВАРНАЯ	1	
2	139470	ДВЕРЦА ВЕРХНЯЯ КУЛЕРА С ДЕКАЛЬЮ	1	
3	110388	ПРОКЛАДКА ЭКРАНА	1	
4	138793	ДВЕРЦА - ДОСТУПА ПС, СВАРНАЯ	1	
5	110898	ДВЕРЦА - ДОСТУПА , ЛС СВАРНАЯ	1	
6	139502	ПРОКЛАДКА ВХОД ВОЗДУХА	1	
7	110897	ТРУБА, СВАРНАЯ	1	
8	110702	ПРОКЛАДКА	1	
9	110967	ПРОКЛАДОЧНОЕ КОЛЬЦО-1.06 IN. ID	2	
10	110677	ПРОКЛАДОЧНОЕ КОЛЬЦО	3	
11	163549	ПРОКЛАДОЧНОЕ КОЛЬЦО	**1**	
12	45155	ПРОКЛАДОЧНОЕ КОЛЬЦО - 0.75 IN. ID	1	
13	110969	ШЛАНГ - КОЛЕНО 3"	1	
14	30542	НЕЙЛОНОВЫЙ ЗАЖИМ -ЧЕРНЫЙ	2	
15	110701	ЗАМОК	2	
16	44217	ЗАМОК	1	
17	110783	ЗАГЛУШКА ОТВ (Ø1.5")	1	
18	18605	ШПИЛЬКА 1/8 DIA X 1 ZP	1	
19	139095	ПРОКЛАДКА	6	
A	21863	БОЛТ - SSN 3/8 NC X 0.75 GR 5 ZP		
B	30228	ГАЙКА - ФЛАНЦ. DT 0.375-16UNC		
C	30942	БОЛТ - HH 1/4 NC X 1.25 LG GR 5 ZP		
D	18688	ШАЙБА - SAE FLAT 0.47 IN. ID X 0.92 IN OD ZP		
E	18654	ГАЙКА - ШЕСТИУГ7/16 - 14 UNC GR 5 ZP		
F	18724	ГАЙКА – ШЕСТИУГ КОНТР DT 1/4-20 UNC ZP		
G	21975	БОЛТ - HH ФЛ. (ЗАЗУБР) 3/8 NC X 1.0 GR 5 ZP		
H	21988	БОЛТ - HH 7/16 NC X 2.5 LG GR 5 ZP		
J	21452	ГАЙКА - ФЛАНЦ. (ЗАЗУБР) .375-16UNC		
K	21289	ГАЙКА БАРАШЕК А 3/8 NC ZP		
L	21568	БОЛТ - HH 3/8 NC X 3.0 LG GR 5 ZP		

ОЧИСТИТЕЛЬ ЭКРАНА

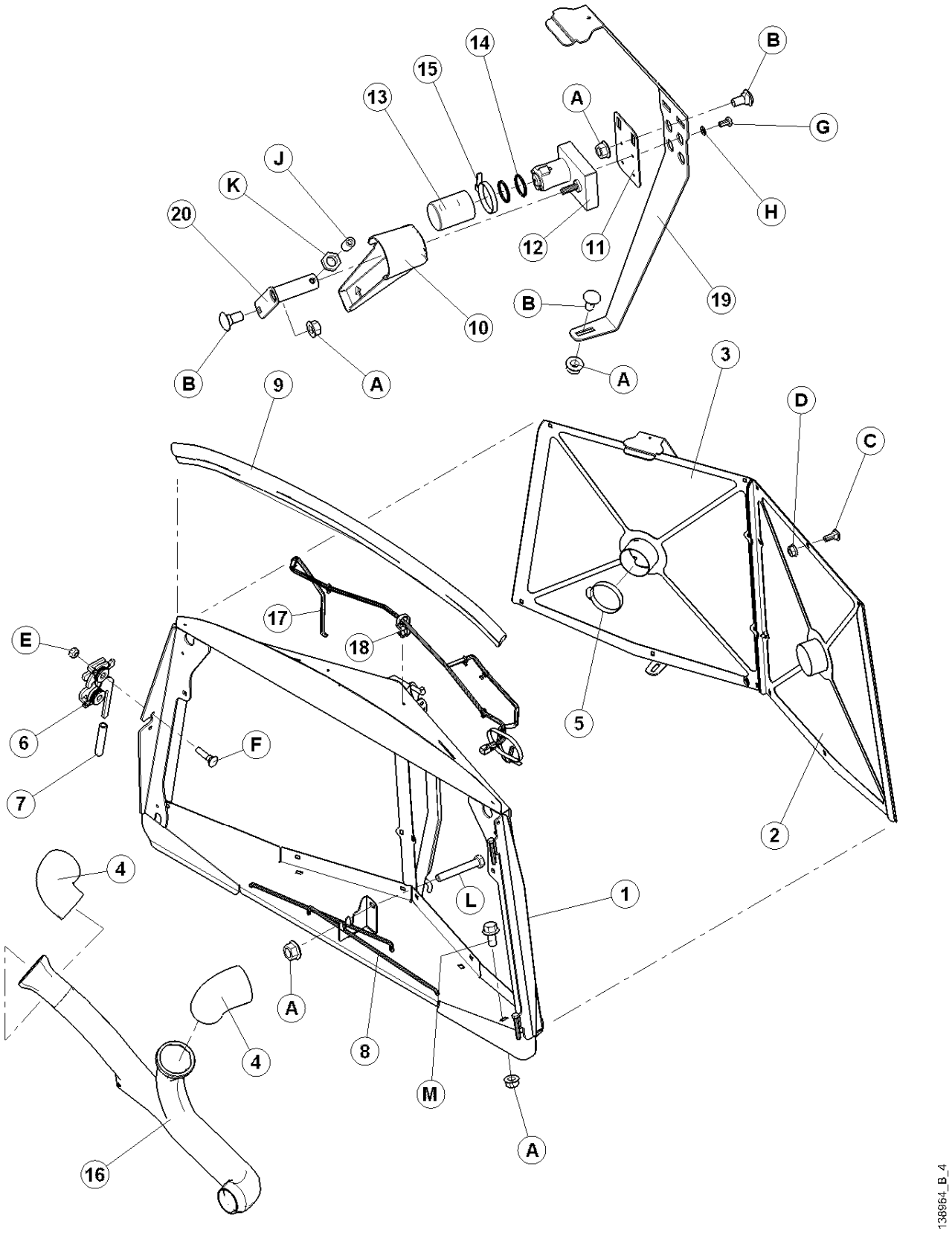

ОЧИСТИТЕЛЬ ЭКРАНА

ПОЗ	НОМЕР З\ ЧАСТИ	ОПИСАНИЕ	К-ВО	СЕРИЙН. НОМЕР
1	110866	ОПОРА - ЭКРАН, СВАРН	1	
2	110937	ЭКРАН, ЛС	1	
3	110938	ЭКРАН, ПС	1	
4	110928	ШЛАНГ-90 ГРАД КОЛЕНО	2	
5	21913	ЗАЖИМ-ШЛАНГ	2	
6	134003	СБОРКА-ЗАМКА ПС	1	
7	110817	КРЫШКА	1	
8	110386	СТЕРЖЕНЬ – ЭКРАНА,ПОДПОРКА	1	
9	110875	САЛЬНИК-ВЕРХ КАПОТА	1	
10	110882	ЖЕЛОБ- ОЧИСТИТЕЛЬ ЭКРАНА	2	
11	110877	ОПОРА-МОТОРА	2	
12	42369	MOTOR – ЭЛЕКТР	2	
13	112149	КРЫШКА	2	
14	163698	КОЛЬЦО,	4	
15	30753	ОБВЯЗКА КАБЕЛЕЙ	2	
16	110883	ЖЕЛОБ- ОЧИСТИТЕЛЬ , ДВОЙН	1	
17	110908	ПРОВОДКА- ОЧИСТИТЕЛЕЙ ЭКРАНА	1	
18	30542	ЗАЖИМ НЕЙЛОН	7	
19	110968	РЕМЕШОК- ОПОРЫ	2	
20	110885	ВАЛ-, СВАРН	2	
A	30228	ГАЙКА - ФЛАНЦ. DT 0.375-16UNC		
B	21452	ГАЙКА - ФЛАНЦ. .375-16UNC		
C	21281	БОЛТ - ПС SN 5/16 NC X 0.75 GR 5 ZP		
D	30280	ГАЙКА - FLG LK 5/16 NC GR 5 ZP		
E	18690	ГАЙКА-ШЕСТИУГ. ЗАМК DT 5/16-18 UNC ZP		
F	21282	БОЛТ - ПCSN 5/16 NC X 1.0 LG GR 5 ZP		
G	30955	ВИНТ- # 8-32 NC X 5/16 LG BLK		
H	20042	ШАЙБА - REG. ЗАМК #8 NOM. ID ZP		
I	18709	ВИНТ-SET ШЕСТИУГ. SOC CUP PT 3/8 NC X 5/8 LG		
J	18664	ГАЙКА - ШЕСТИУГ. JAM 3/8 - 16 UNC GR 5 ZP		
K	21102	БОЛТ -HH 3/8 NC X 2.5 LG GR 5 ZP		
L	21821	БОЛТ - HH FLG 3/8 NC X 0.75 GR 5 ZP		

КАПОТ

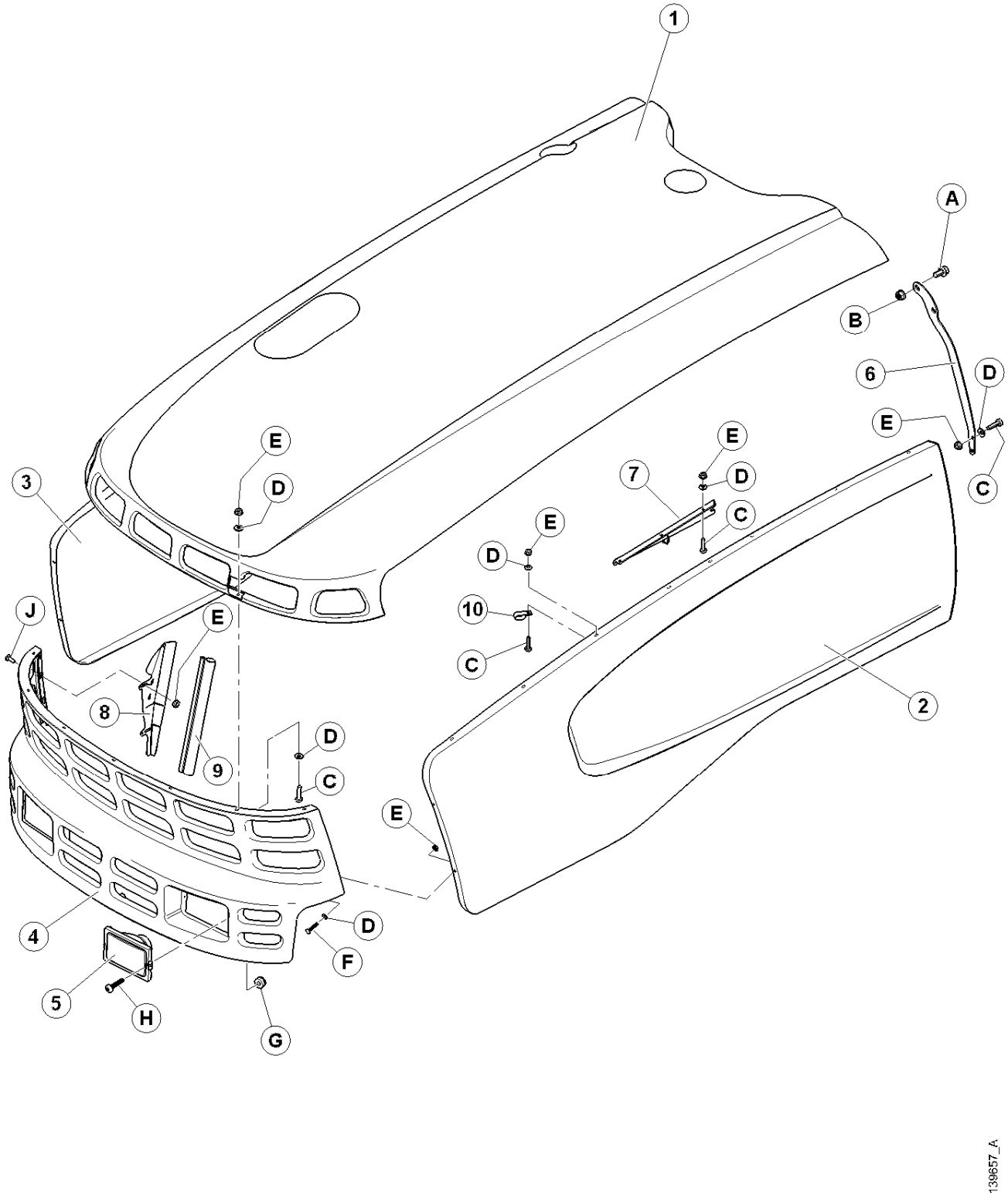

КАПОТ

ПОЗ	НОМЕР З\ ЧАСТИ	ОПИСАНИЕ	К-ВО	СЕРИЙН. НОМЕР
1	139082	КАПОТ-ВЕРХ В СБОРЕ	1	
2	**139535**	**ПАНЕЛЬ-ЛС КАПОТ**	**1**	
3	**139536**	**ПАНЕЛЬ-ПС КАПОТ**	**1**	
4	110458	РЕШЕТКА КАПОТА-В СБОРЕ	1	
5	110268	СБОРКА- ДОРОЖНОЙ ФАРЫ	2	
6	110421	СКОБА-ЛС КАПОТ	1	
	110422	СКОБА-ПС КАПОТ	1	
7	110416	ОПОРА-ЛС ПРУЖИНЫ	1	
	110417	ОПОРА-ПС ПРУЖИНЫ	1	
8	110471	УГОЛОК-ЛС КАПОТА	1	
	110472	УГОЛОК-ПС КАПОТА	1	
9	167078	САЛЬНИК- УГОЛКА (ОСНОВ)	2	
10	135224	ЗАЖИМ- ДЕРЖАТЕЛЬ	3	
A	21821	БОЛТ - НН ФЛ. (ЗАЗУБР) 3/8 NC X 0.75 GR 5 ZP		
B	30228	ГАЙКА – ФЛАНЦ DT ГЛАДКАЯ 0.375-16UNC		
C	21573	БОЛТ - ШЕСТИУГ. HD 1/4 NC X 1.0 LG GR 5 ZP		
D	112221	ШАЙБА - СТАЛЬ/РЕЗИНА		
E	21455	ГАЙКА - ФЛ. (ЗАЗУБР) 1/4 NC GR 5 ZP		
F	135623	БОЛТ - ПCSN 1/4 NC X 1.25 GR 5 ZP		
G	135159	ГАЙКА - NYLOC #6-32		
H	110477	ВИНТ-#6 X 0.75"		
J	21476	БОЛТ - ПCSN 1/4 NC X 0.75 GR 5 ZP		

МЕХАНИЗМ КАПОТА

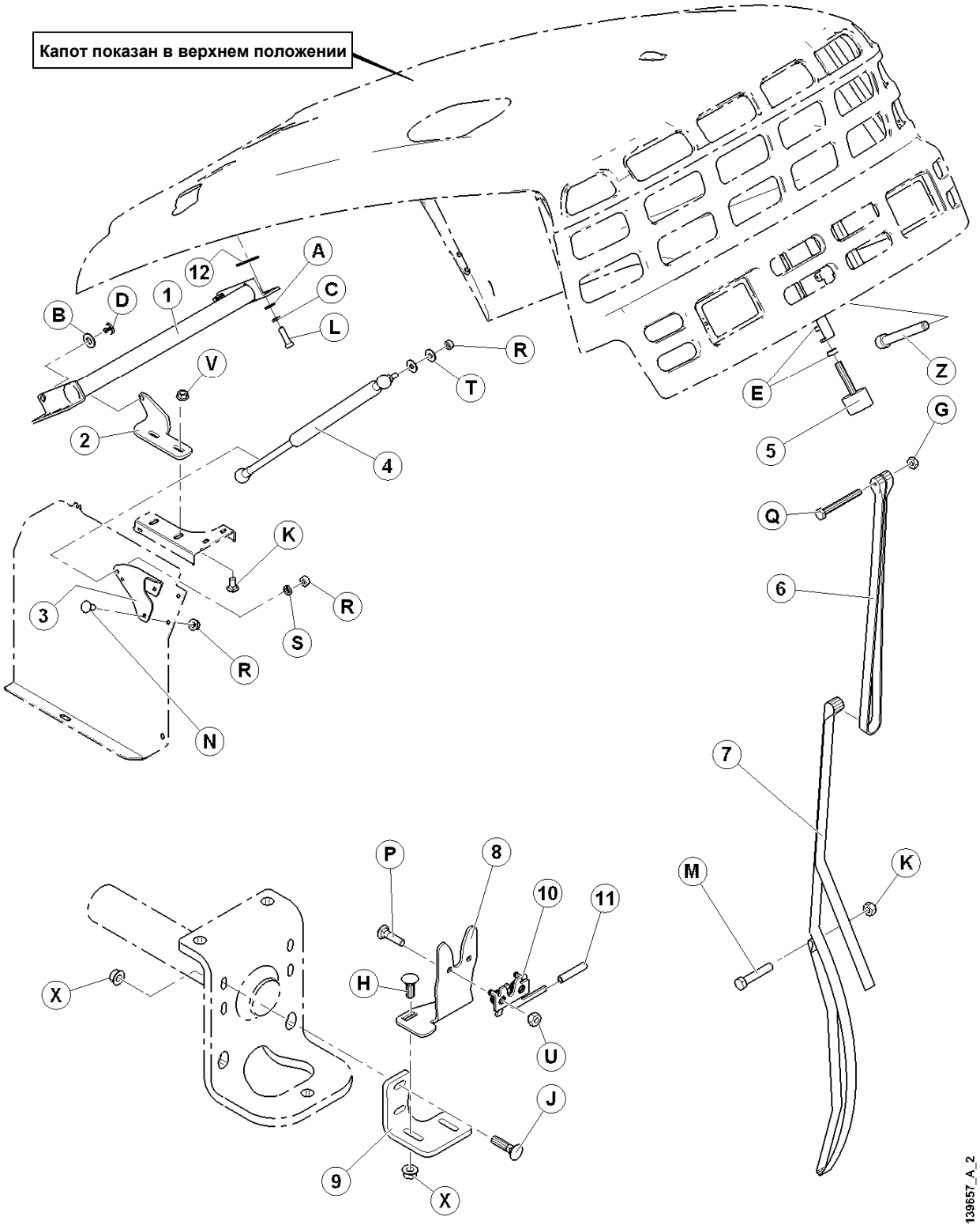

МЕХАНИЗМ КАПОТА

ПОЗ	НОМЕР З\ЧАСТИ	ОПИСАНИЕ	К-ВО	СЕРИЙН. НОМЕР
1	110773	ДЕТАЛЬ-ПОВОРОТ КАПОТА	1	
2	110456	УГОЛОК-ЛС КАПОТА	1	
	110457	УГОЛОК-ПС КАПОТА	1	
3	166356	ЯКОРЬ-ЛС КАПОТА ПОДЬЕМ ЦИЛИНДР	1	
	166357	ЯКОРЬ-ПС КАПОТА ПОДЬЕМ ЦИЛИНДР	1	
4	110475	ЦИЛИНДР-ГАЗОВЫЙ (КАПОТ)	2	
5	110354	БАМПЕР – РЕЗИНОВЫЙ	1	
6	158102	РЕМЕШОК – РЕЗИНОВЫЙ	1	
7	110461	РЕМЕШОК-КАПОТА (ПОТЯНУТЬ)	1	
8	139411	ОПОРА ЗАМКА КАПОТА	1	
9	110467	ПЛАСТИНА-ЗАМОК	1	
10	134003	СБОРКА-ЗАМКА	1	
11	110817	КОЛПАЧОК (0.281 X 2.125")	1	
12	166132	ПРОКЛАДКА– КАПОТА	2	
13	166292	ПРОВОДКА – КАПОТА не показана	1	
A	18598	ШАЙБА - SAE ПЛОСК 13/32 ID X 13/16 IN OD ZP		
B	18599	ШАЙБА - SAE ПЛОСК 17/32 ID X 1 1/16 IN OD ZP		
C	18637	ШАЙБА - REG. ЗАМК 3/8 IN. NOM. ID ZP		
D	18648	ПАЛЕЦ-ШПЛИНТ 3/16 DIA X 1.25 ZP		
E	18664	ГАЙКА - ШЕСТИУГ. JAM 3/8 - 16 UNC GR 5 ZP		
F	18669	ГАЙКА-ШЕСТИУГ. ЗАМК DT 3/8-16 UNC ZP		
G	18724	ГАЙКА-ШЕСТИУГ. ЗАМК DT 1/4-20 UNC ZP		
H	19965	БОЛТ - SN 3/8 NC X 1.0 GR 5 ZP		
J	21484	БОЛТ - SN 3/8 NC X 1.5 LG GR 5 ZP		
K	21066	БОЛТ - SN 1/2 NC X 1 GR 5 ZP		
L	21264	БОЛТ -HH 3/8 NC X 1.25 LG GR 5 ZP		
M	21354	БОЛТ - HH 3/8 NC X 2.0 LG GR 5 ZP		
N	21863	БОЛТ – КР. ГЛВК, КВДР.ГОРЛ., 3/8 NC X 0.75 LG GR 5 ZP		
P	21473	БОЛТ - ПCSN 5/16 NC X 1.25 LG GR 5 ZP		
Q	30638	БОЛТ - HH 1/4 NC X 2.25 LG GR 5 ZP		
R	30505	ГАЙКА-ШЕСТИУГ. M10 X 1.5 ZP CLASS 10 STYLE 1		
S	30632	ШАЙБА-ЗАМК ПРУЖИНА M10 ZP		
T	30635	ШАЙБА-ПЛОСК M10 ZP		
U	35689	ГАЙКА– СПЕЦИАЛЬНАЯ		
V	50186	ГАЙКА - ФЛАНЦ. ЗАМК SM DT 0.500-13UNC GR5		
W	135926	БОЛТ - ШЕСТИУГ HD M12-1.75 X 100 ZN PL		
X	30228	ГАЙКА - ФЛАНЦ. DT 0.375-16UNC		

КАБИНА– УСТАНОВОЧНЫЕ САЛЬНИКИ ВТУЛКИ И ОБИВКА

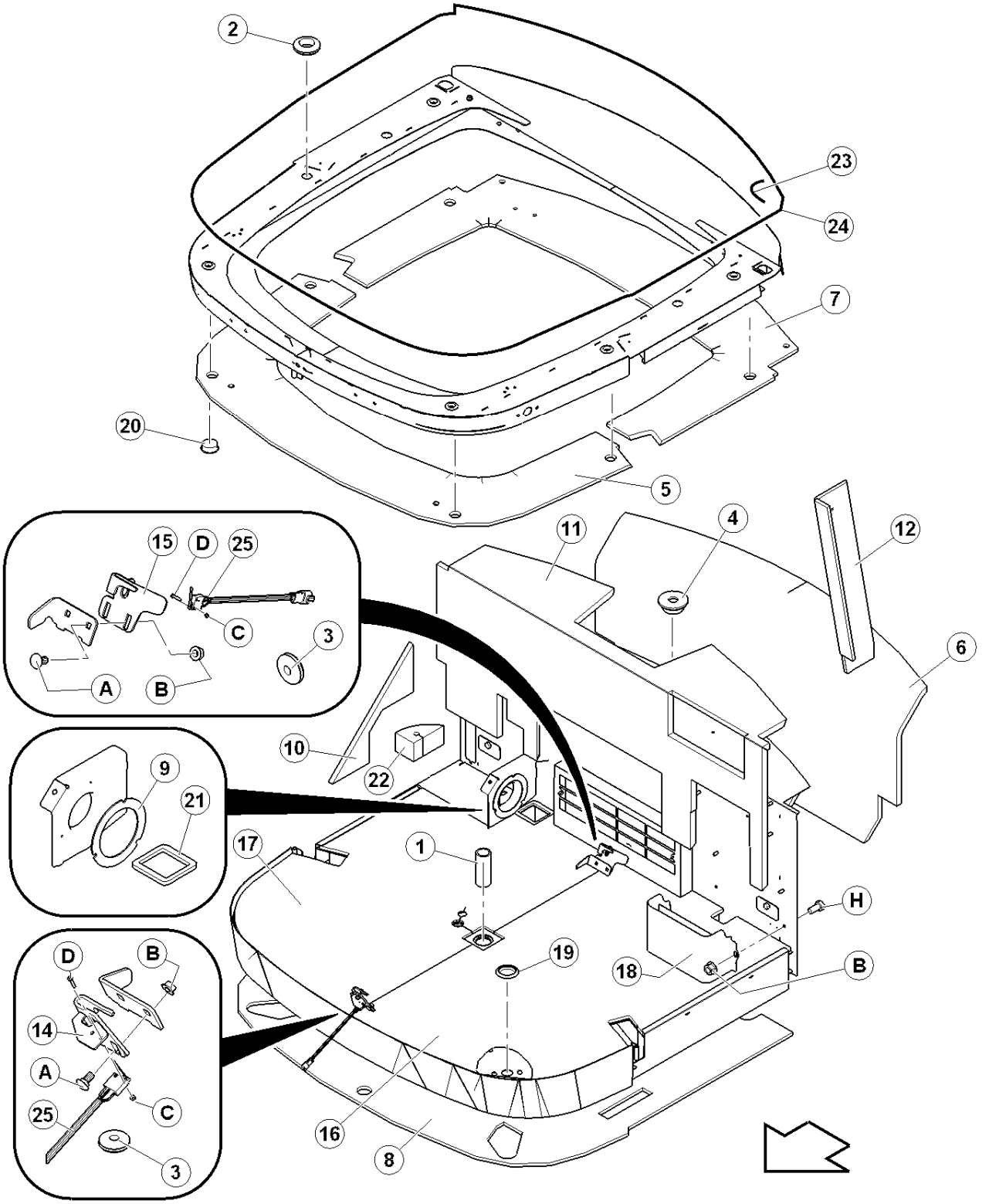

КАБИНА – УСТАНОВОЧНЫЕ САЛЬНИКИ ВТУЛКИ И ОБИВКА

ПОЗ	НОМЕР З\ЧАСТИ	ОПИСАНИЕ	К-ВО	СЕРИЙН. НОМЕР
●	139680	КАБИНА В СБОРЕ , не включает опоры креплений.....	1	
1	109350	ВТУЛКА-, 1.5 дюйм.....	1	
2	42046	ВТУЛКА ……..	6	
3	42415	ВТУЛКА ……	3	
4	42080	ВТУЛКА …….....	1	
5	109729	ИЗОЛЯТОР – ПЕРЕДНИЙ ……	1	
6	**138189**	**ИЗОЛЯТОР - ВНЕШНИЙ ЗАДНИЙ ……..**	**1**	
7	109730	ИЗОЛЯТОР – ЗАДНИЙ …….	1	
8	138211	ИЗОЛЯТОР – ПОД ПОЛОМ КАБИНЫ ……..	1	
9	139225	ИЗОЛЯТОР- ВЕНТИЛЯТОРА……..	1	
10	138994	ИЗОЛЯТОР-УГЛОВОЙ……..	1	
11	139025	ИЗОЛЯТОР-НИЖНИЙ ЗАДНИЙ……	1	
12	139120	ИЗОЛЯТОР-ПРАВАЯ СТОЙКА…….	1	
	139121	ИЗОЛЯТОР- ПРАВАЯ СТОЙКА …….	1	
14	109734	ЗАМОК - ПЕРЕДНИЙ …….	1	
15	109735	ЗАМОК - ЗАДНИЙ ……..	1	
16	139029	МАТ – ПОЛА ЛС……	1	
17	139028	МАТ - ПОЛА, ПС……	1	
18	109837	ПАНЕЛЬ-ЛЕВАЯ СВАРН ……..	1	
19	30931	ЗАГЛУШКА - ПЛАСТИК …….	4	
20	109761	ЗАГЛУШКА-ДЕКОРАТИВНАЯ ……..	6	
21	139026	ГЕРМЕТИК ВЕНТИЛЯТОРА……	1	
22	139034	ГЕРМЕТИК –ПРАВОЙ СТОЙКИ…….	1	
23	109789	САЛЬНИК-ПЕНА ……	2	
24	109790	САЛЬНИК-ПЕНА ……	1	
25	109699	ПЕРЕКЛЮЧАТЕЛЬ - ЗАЩЕЛКА ……..	1	
A	21472	БОЛТ - кругл. головк, квадр. горл3/8 NC X 0.75 GR 5 ZP		
B	30228	ГАЙКА - ФЛАНЦ. DT 0.375-16UNC		
C	135159	ГАЙКА- NYLOC #6-32		
D	135158	ВИНТ- # 6-32 X 3/4 LG		
H	30963	БОЛТ - ШЕСТИУГ. HD 0.375-16UNC X 0.75 BLK		

ПОДВЕСКА КАБИНЫ

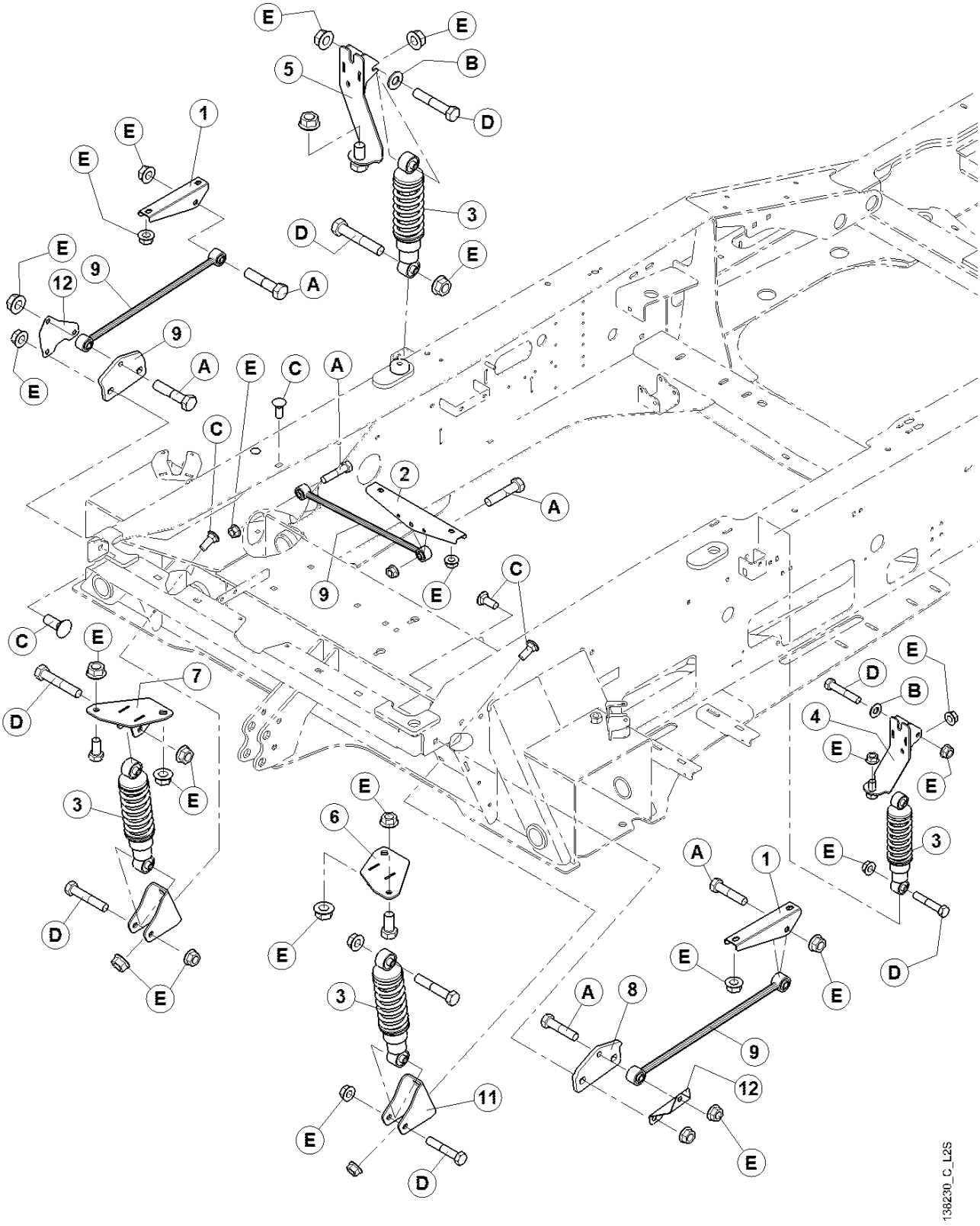

ПОДВЕСКА КАБИНЫ

ПОЗ	НОМЕР З\ЧАСТИ	ОПИСАНИЕ	К-ВО	СЕРИЙН. НОМЕР
	B5513	ПРУЖИННО/АМОРТИЗАЦИОННАЯ ПОДВЕСКА		
1	166221	ОПОРА-ЗВЕНО ЗАДНЕЕ	2	
2	166222	ОПОРА- ЗВЕНО ЦЕНТРАЛЬНОЕ	1	
3	166205	АМОРТИЗАТОР КАБИНЫ	4	
4	**139781**	**ОПОРА-КАБИНЫ, ЛС ЗАДН СВАРН**	**1**	
5	**139782**	**ОПОРА-КАБИНЫ, ПС ЗАДН СВАРН**	**1**	
6	138057	ОПОРА-КАБИНЫ, ЛС ПЕРЕДН СВАРН	1	
7	138058	ОПОРА- КАБИНЫ,, ПС ПЕРЕДН СВАРН	1	
8	138168	ОПОРА- ЗВЕНО, ПЕРЕДНЕЕ	2	
9	166209	РАСПОРКА-СТАБИЛИЗАЦИОННАЯ СВАРНАЯ	3	
10	138292	ОПОРА- БОКОВОЕ ЗВЕНО СВАРН	1	
11	138163	ОПОРА-АМОРТ	2	
12	139664	ОПОРА – ЗВЕНА	2	
A	21578	БОЛТ - HH 1/2 NC X 2.25 LG GR 5 ZP		
B	18599	ШАЙБА - SAE ПЛОСКАЯ ID X 1 1/16 IN OD ZP		
C	21471	БОЛТ - ПCSN 1/2 NC X 1.25 GR 5 ZP		
D	21880	БОЛТ - HH 1/2 NC X 2.75 LG GR 5 ZP		
E	50186	ГАЙКА – ФЛАНЦ КОНТР SM FACE DT 0.500-13UNC GR5		

ОКНА

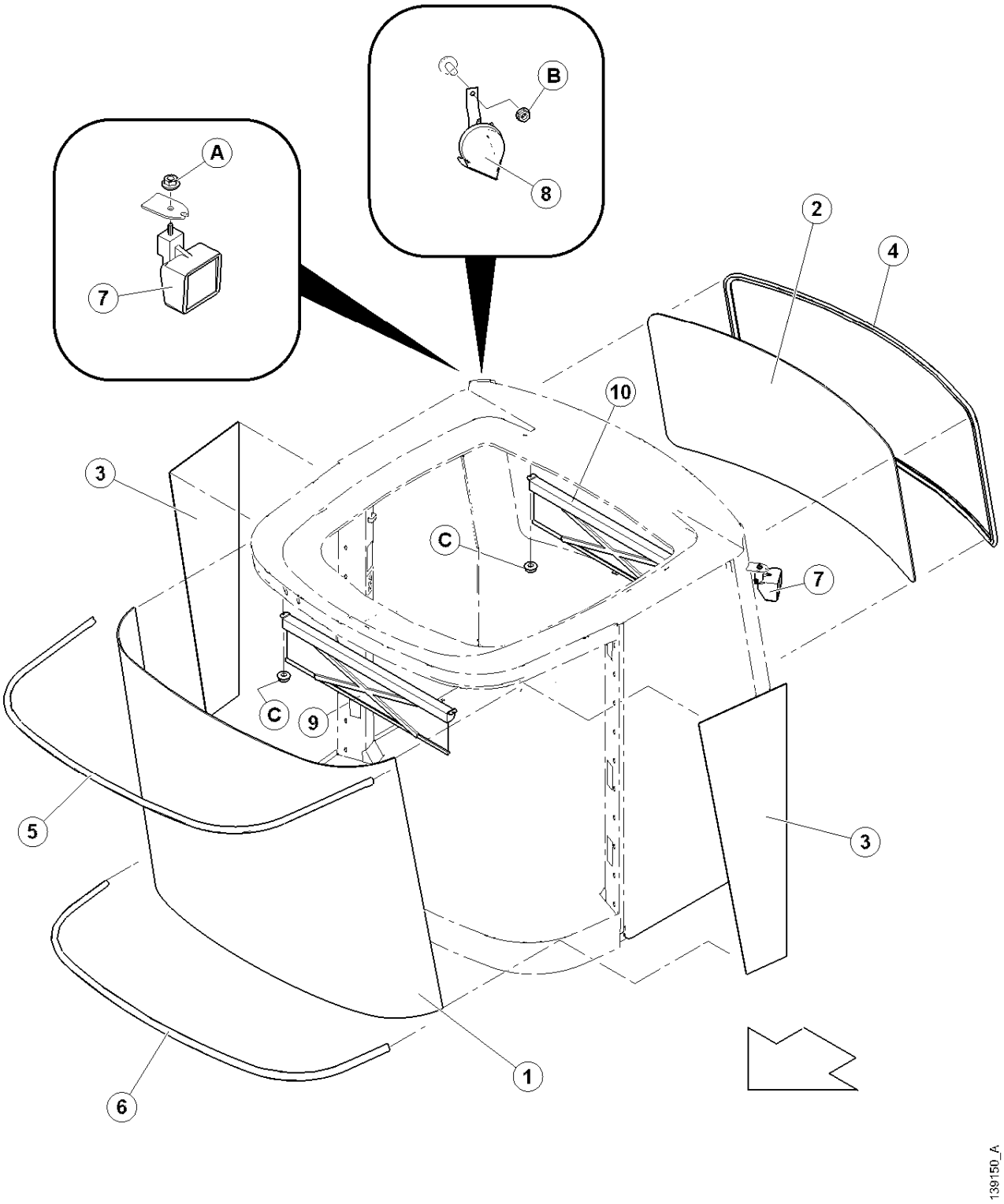

ОКНА

ПОЗ	НОМЕР З\ЧАСТИ	ОПИСАНИЕ	К-ВО	СЕРИЙН. НОМЕР
1	139683	ОКНО – ПЕРЕДНЕЕ	1	
2	109326	ОКНО – ЗАДНЕЕ……..	1	
3	109324	ОКНО – БОКОВОЕ …….	2	
4	109538	САЛЬНИК - ОКНО ЗАДНЕЕ.....	1	
5	109536	САЛЬНИК - ОКНА ВЕРХНИЙ.....	1	
6	109721	САЛЬНИК – ОКНА НИЖНИЙ.....	1	
7	109717	ФАРА – РАБОЧАЯ ……..	2	
8	160373	ЗВУКОВОЙ СИГНАЛ ……..	1	
	B4866	КОМПЛЕКТ ЗАТЕНЕНИЯ ОКНА – вкл.поз 23 и 24		
9	109834	ТЕНЬ – ПЕРЕДНЕЕ ОКНО	1	
10	109778	ТЕНЬ – ЗАДНЕЕ ОКНО	1	
A	50101	ГАЙКА -FLG КОНТР M10-1.5		
B	135248	ГАЙКА - FLG DIST THD ГЛАДКАЯ1/4-20 NC GR 5 ZP		
C	21455	ГАЙКА FLG - 1/4 NC GR 5 ZP		

ДВЕРИ

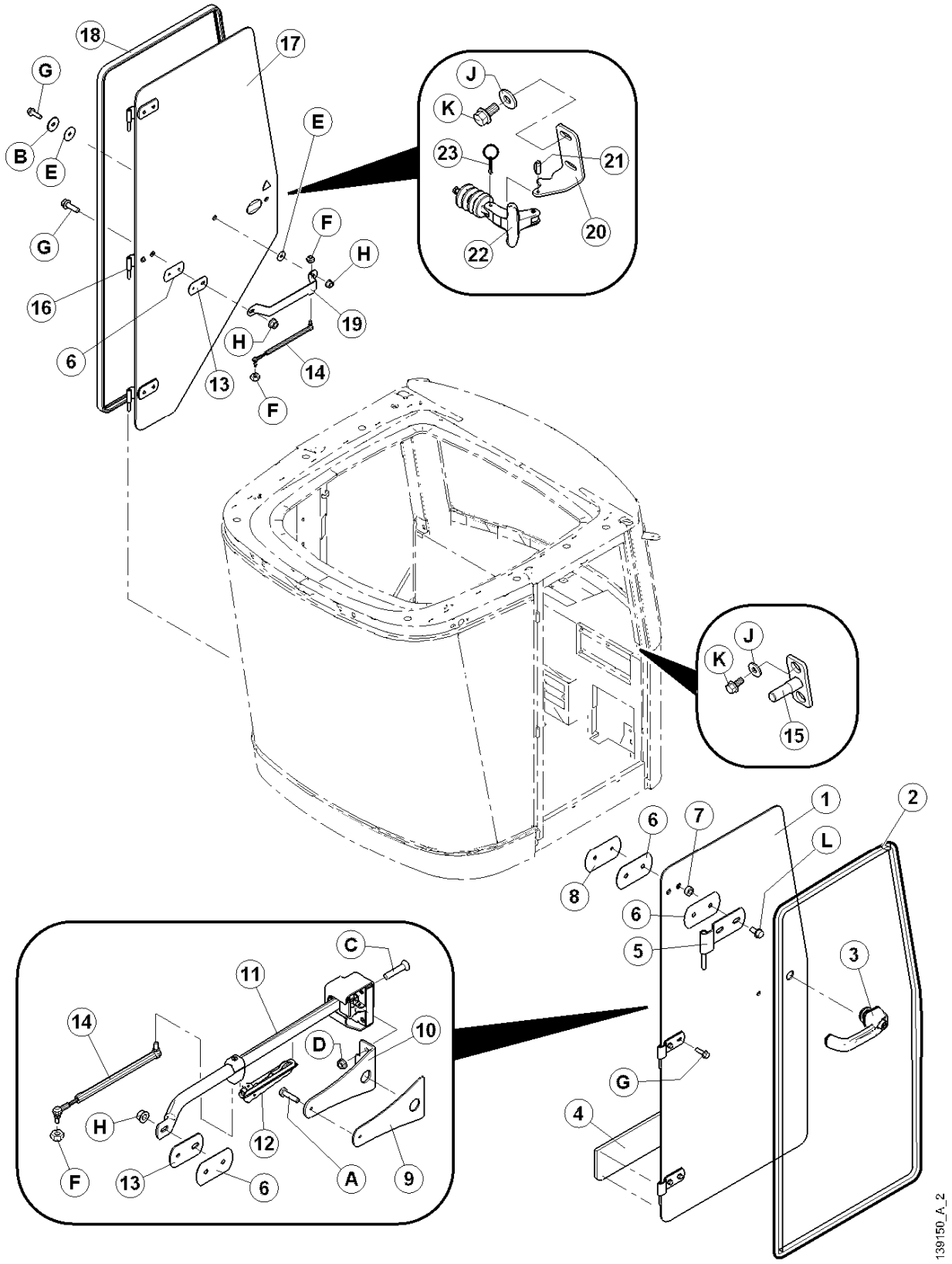
18
17
G
B
E
E
G
16
6
F
H
H
19
14
13
F
J
K
23
21
20
22
J
K
15
1
2
6
7
L
8
6
5
3
C
11
14
10
D
G
4
H
12
F
13
6
A
9
139150_A_2

ДВЕРИ

ПОЗ	НОМЕР З\ЧАСТИ	ОПИСАНИЕ	К-ВО	СЕРИЙН. НОМЕР
1	109738	ДВЕРЬ – СТЕКЛО ……	1	
2	109552	САЛЬНИК – ДВЕРИ……	1	
3	109743	РУЧКА - НАРУЖНЯЯ, …… ……..	1	
	109701	ШПОНКА ……..		
4	109732	ИЗОЛЯТОР – ДВЕРИ……	1	
5	109604	ШАРНИР - ЛЕВЫЙ ДВЕРИ ……	3	
6	109598	ПРОКЛАДКА – ШАРНИРА ……	12	
7	109585	ПРОКЛАДКА ……	13	
8	109601	ПЛАСТИНА - ШАРНИРА ……	4	
9	109745	ПРОКЛАДКА - ЗАМКА ДВЕРИ ……..	1	
10	109822	ОПОРА-ЛЕВОГО ЗАМКА ……..	1	
11	160127	ЗАМОК-ЛС САВ ДВЕРЦА, вкл. поз. 12……	1	
12	160412	ЖЕЛОБ……	1	
13	109739	ПЛАСТИНА - ЦЕНТРАЛЬ. ШАРНИР ……..	2	
14	109603	ПРУЖИНА – ГАЗОВАЯ ……..	2	
	110446	ШТИФТ – ШАРИКОВЫЙ ……	1	
15	109362	УЛОВИТЕЛЬ СВАРНОЙ ……	1	
16	109665	ШАРНИР – ПРАВАЯ ДВЕРЬ ……..	3	
17	138940	ОКНО – ШАРНИРОНОЕ ПС……	1	
18	139152	САЛЬНИК ОКНА ……..…….....	1	
19	160197	РУЧКА -ОКНА ……..	1	
20	160192	ЯКОРЬ- ЗАМКА ОКНА.....…….	1	
21	16061	ПАЛЕЦ ПРУЖИН. 3/16 DIA X 1/2 LG ……	1	
22	160188	ЗАМОК-ОКНА (ДЕРЖИТ ОТКРЫТЫМ) ……	1	
23	160189	ПАЛЕЦ - ОКНА …. ……	1	
A	135301	БОЛТ - HH M6 X 1 X 25 LG ZP		
B	16652	ШАЙБА - SAE 13/32 ID X 13/16 IN OD ZP		
C	30504	ВИНТ - ПЛОСК CSK MACH 5/16 NC X 1 1/2 LG GR 5 ZP		
D	30280	ГАЙКА - FLG LK 5/16 NC GR 5 ZP		
E	160202	ШАЙБА		
F	18690	ГАЙКА-ШЕСТИУГ. ЗАМК DT 5/16-18 UNC ZP		
G	30936	БОЛТ -HH FLG (ЗАЗУБР) 3/8 NC X 1.25 GR 5 ZP		
H	30228	ГАЙКА - ФЛАНЦ. DT 0.375-16UNC		
J	020535	ШАЙБА-ПЛОСК		
K	21821	БОЛТ - HH FLG 3/8 NC X 0.75 GR 5 ZP		
L	101897	ВИНТ - ШЕСТИУГ. HD THD ROLLING 3/8 NC X 3/4		

КРЫША И ГОЛОВНАЯ ЧАСТЬ

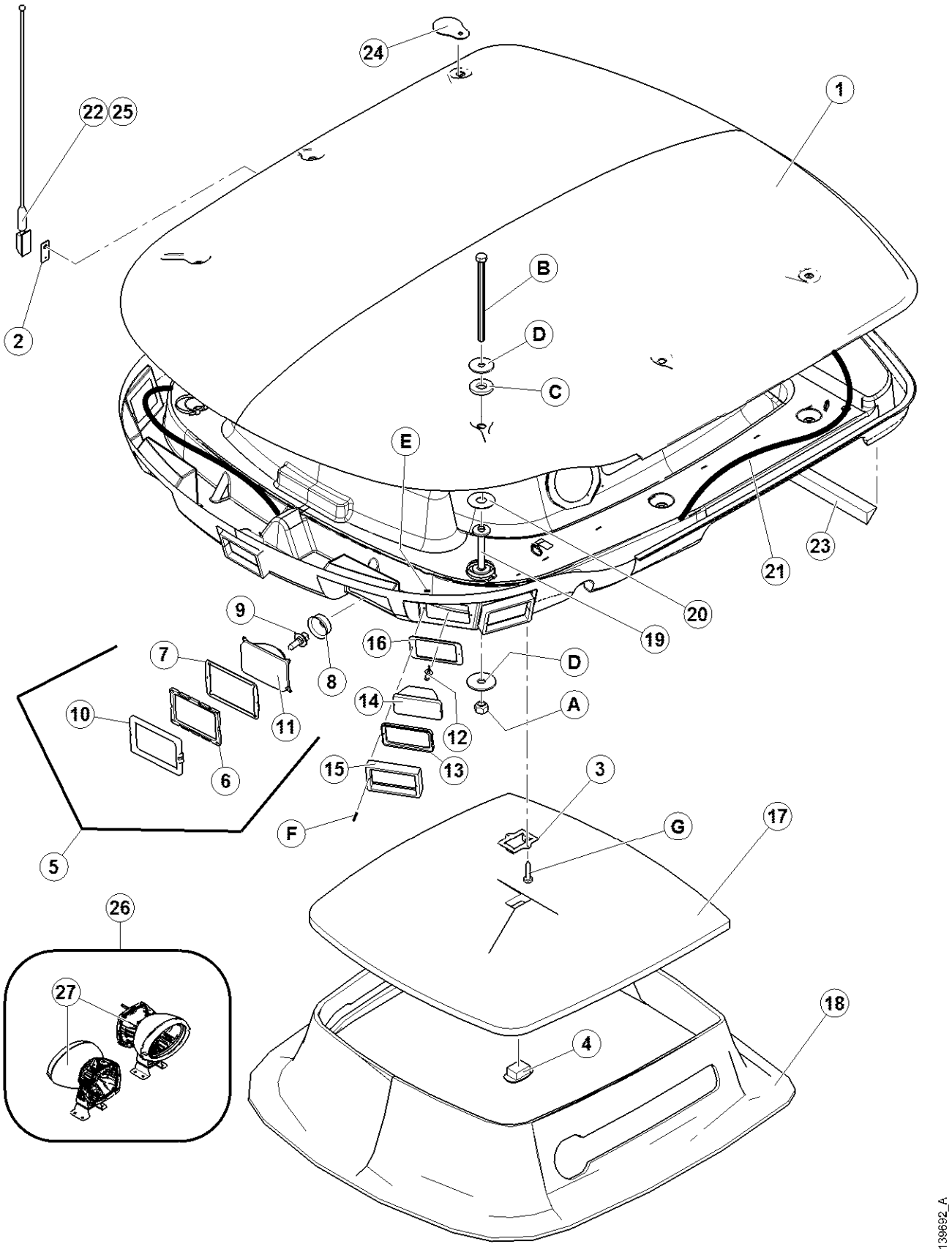

КРЫША И ГОЛОВНАЯ ЧАСТЬ

ПОЗ	НОМЕР З\ЧАСТИ	ОПИСАНИЕ	К-ВО	СЕРИЙН. НОМЕР
1	109980	КРЫША – кабины,вкл.крышу и головную часть	1	
2	109099	ПЛАСТИНА.....	1	
3	109887	ОПОРА-РАССЕЯННОГО ОСВЕЩЕНИЯ.....	1	
4	109908	ФАРА- РАССЕЯННОГО ОСВЕЩЕНИЯ.....	1	
5	110268	СБОРКА- ДОРОЖНОЙ ФАРЫ……..	2	
6	109776	ПРОКЛАДКА-ВНУТР. …….	2	
7	109777	ПРОКЛАДКА-ВНЕШН ……	2	
8	110266	ИЗОЛЯТОР-РЕЗИНА ……..	1	
9	110267	ФАРА - H14 ЛАМПОЧКА 12 VOLT 60/55 WATT …….	1	
10	110264	РАМКА - ДОРОЖНОЙ ФАРЫ……..	1	
11	110265	ОПТИКА - ДОРОЖНОЙ ФАРЫ ……	1	
12	109113	ЛАМПОЧКА..... …….	5	
13	109697	ПРОКЛАДКА-РЕЗИНА …….	5	
14	109696	ФАРА - 3 X 5 ОПТИКА …….	5	
15	109695	РАМКА - РАБОЧЕЙ ФАРЫ …….	5	
16	109110	ПРОКЛАДКА - РАБОЧЕЙ ФАРЫ ……..	5	
17	109528	ИЗОЛЯТОР – КРЫША ……..	1	
18	109622	ИЗОЛЯТОР …….	1	
19	45783	ПРОКЛАДКА СВАРН. ……..	6	
20	43960	ШАЙБА – ПЛОСК ……	2	
21	139065	ЭЛЕКТРОПРОВОДКА КРЫШИ.....……..	1	
22	109092	АНТЕННА– РАДИО ……	1	
23	109996	ИЗОЛЯТОР - ПЕНА ……	1	
24	160288	ОПОРА – АНТЕННА (для СВ или рации) ……	1	
25	160293	КРЫШКА – РАДИО антенны ……	1	
26	**B5596**	**КОМПЛЕКТ – H.I.D.ДОПОЛН.ОСВЕЩЕНИЯ –содерж. 2 лампы ....**	**ОПЦ**	
27	**138799**	**ЛАМПА – H.I.D ДАЛЬНЕГО .....**	**ОПЦ**	
A	18697	ГАЙКА-ШЕСТИУГ.ЗАМК.DT .500-13UNC		
B	30947	БОЛТ - HH 1/2 NC X 7.5 LG GR5 ZP		
C	42045	ШАЙБА - РЕЗИНА		
D	42592	ШАЙБА-ПЛОСКАЯ		
E	42213	ГАЙКА-ПРУЖИНА		
F	30949	ВИНТ-PHILIPS PAN HD # 6 NC X 1.0 LG ZP		
G	30492	ВИНТ-PHILIPS PAN HD # 8 X 3/4 LG ZP		

ПЕРЕКЛЮЧАТЕЛИ ГОЛОВНОЙ ЧАСТИ

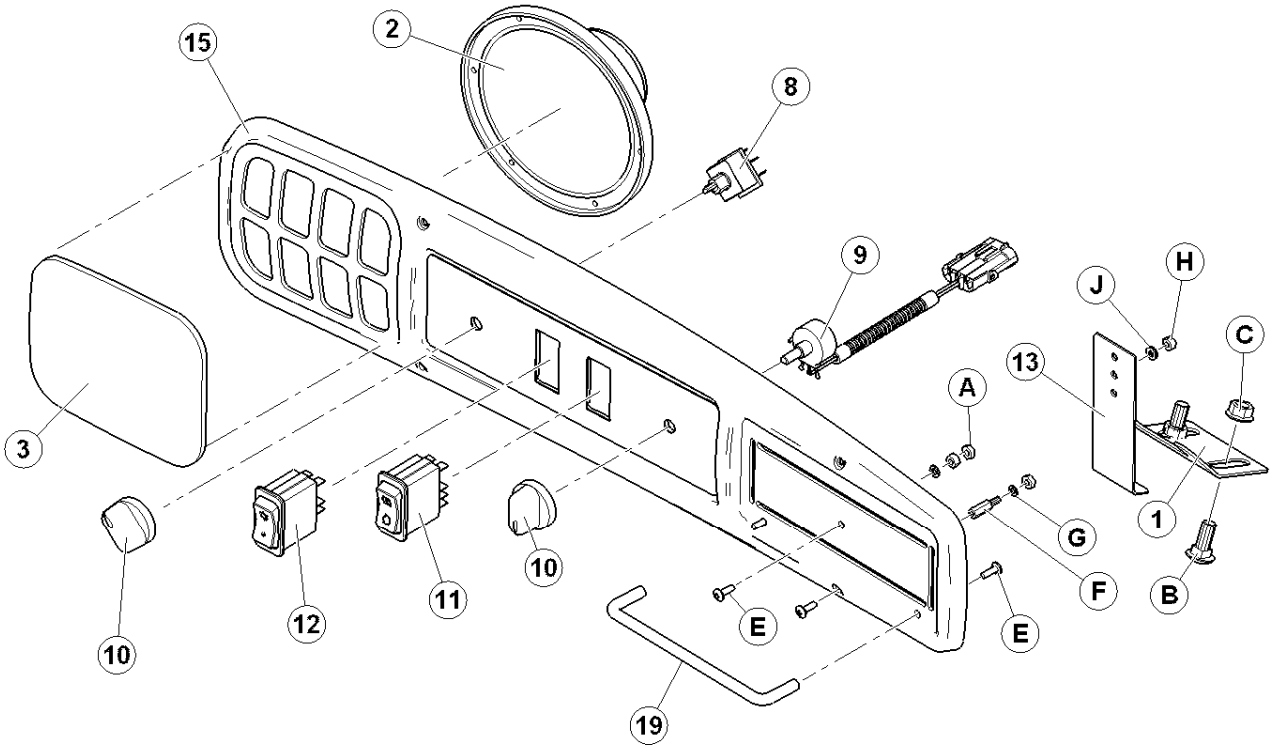

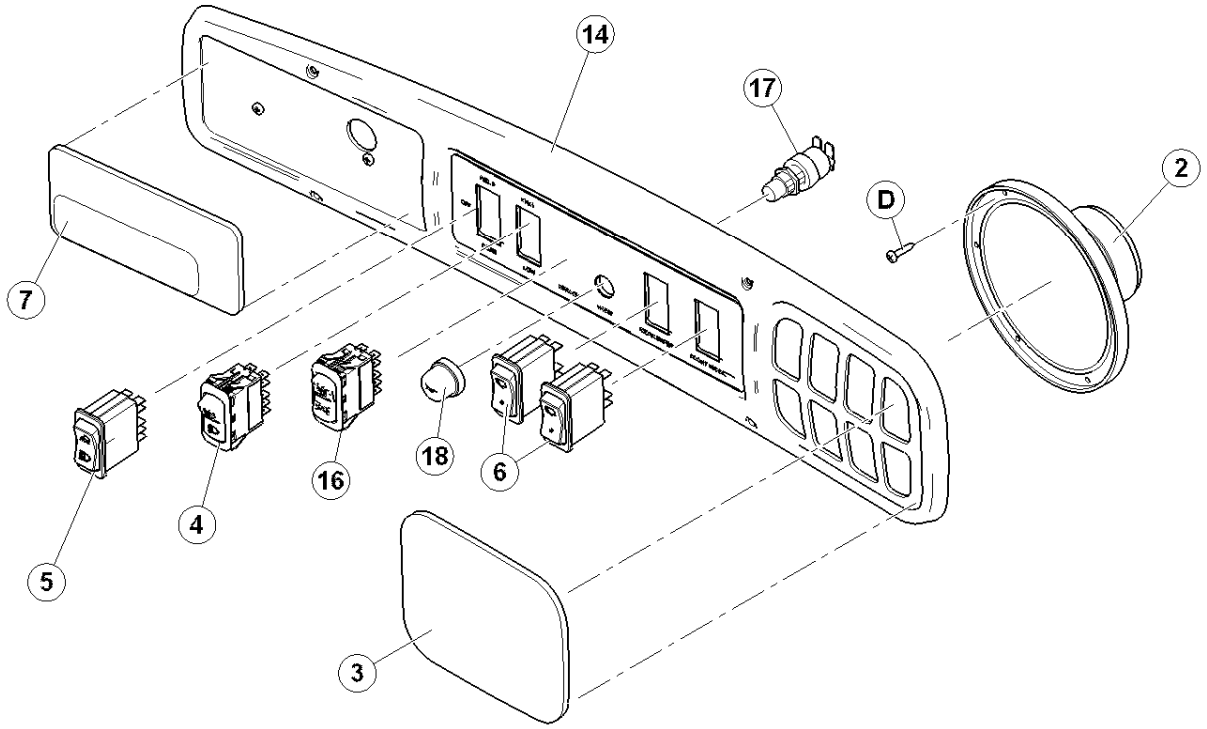

139692_A_2

ПЕРЕКЛЮЧАТЕЛИ ГОЛОВНОЙ ЧАСТИ

ПОЗ	НОМЕР З\ЧАСТИ	ОПИСАНИЕ	К-ВО	СЕРИЙН. НОМЕР
1	109762	ОПОРА РАДИО.....	1	
2	109093	СПИКЕР РАДИО ……..	2	
3	109764	ИЗОЛЯТОР-SРЕШЕТКИ СПИКЕРА.....	2	
4	166274	ПЕРЕКЛЮЧАТЕЛЬ, (ДАЛЬН/БЛ) ……	1	
5	109568	ПЕРЕКЛЮЧАТЕЛЬ, (ОСН.ФАРА) ……	1	
6	109573	ПЕРЕКЛЮЧАТЕЛЬ, (СТЕКЛООЧИСТИТЕЛЯ) …….....	2	
7	109123	ЛАМПА –ИНТЕРЬЕРА ……	1	
8	109078	ПЕРЕКЛЮЧАТЕЛЬ -НИЖНИЙ ……	1	
9	109718	ДАТЧИК-ПОТЕНЦИОМЕТР ……..	1	
10	109773	РУЧКА – ПЛАСТИК ……	2	
11	109571	ПЕРЕКЛЮЧАТЕЛЬ, (КОНДИЦИОНЕР РЕЦИРК.) ……..	1	
12	109570	ПЕРЕКЛЮЧАТЕЛЬ, (КОНДИЦИОНЕР ОСН) ……	1	
13	109525	ОПОРА – РАДИО ……	1	
14	160368	ПАНЕЛЬ В СБОРЕ- освещен.с декалью вкл. поз. 21 ……..	1	
15	109766	ПАНЕЛЬ В СБОРЕ- освещен.с декалью вкл. поз. 21 ……..	1	
16	166154	ПЕРЕКЛЮЧАТЕЛЬ – маячков, все за исключением СНГ ……	1	
	138952	ПЕРЕКЛЮЧАТЕЛЬ – (маячки), экспорт только СНГ ……	1	
17	160375	ПЕРЕКЛЮЧАТЕЛЬ – ЗВУК.СИГНАЛ ……	1	
18	160376	КРЫШКА – ЗВУК.СИГНАЛ, ……	1	
19	160414	РУЧКА- ОПОРЫ РАДИО ……..	1	
A	18796	ГАЙКА– ШЕСТИУГ.# 8-32 UNC GR 5 ZP		
B	19965	БОЛТ - ПCSN 3/8 NC X 1.0 GR 5 ZP		
C	21452	ГАЙКА - ФЛАНЦ..375-16UNC		
D	30492	ВИНТ-PHILIPS PAN HD # 8 X 3/4 LG ZP		
E	109918	ВИНТ- PHILIPS #8NC X 0.5 LG GR 2		
F	109919	ГАЙКА– СПЕЦИАЛЬНАЯ		
G	20042	ШАЙБА - REG. ЗАМК #8 NOM. ID ZP		
H	**197230**	**ГАЙКА - ШЕСТИУГNYLOC, M5, CLASS 8**		
J	18634	ШАЙБА - ЗАМК #10 NOM. ID ZP		

ЗЕРКАЛА И ДВОРНИКИ

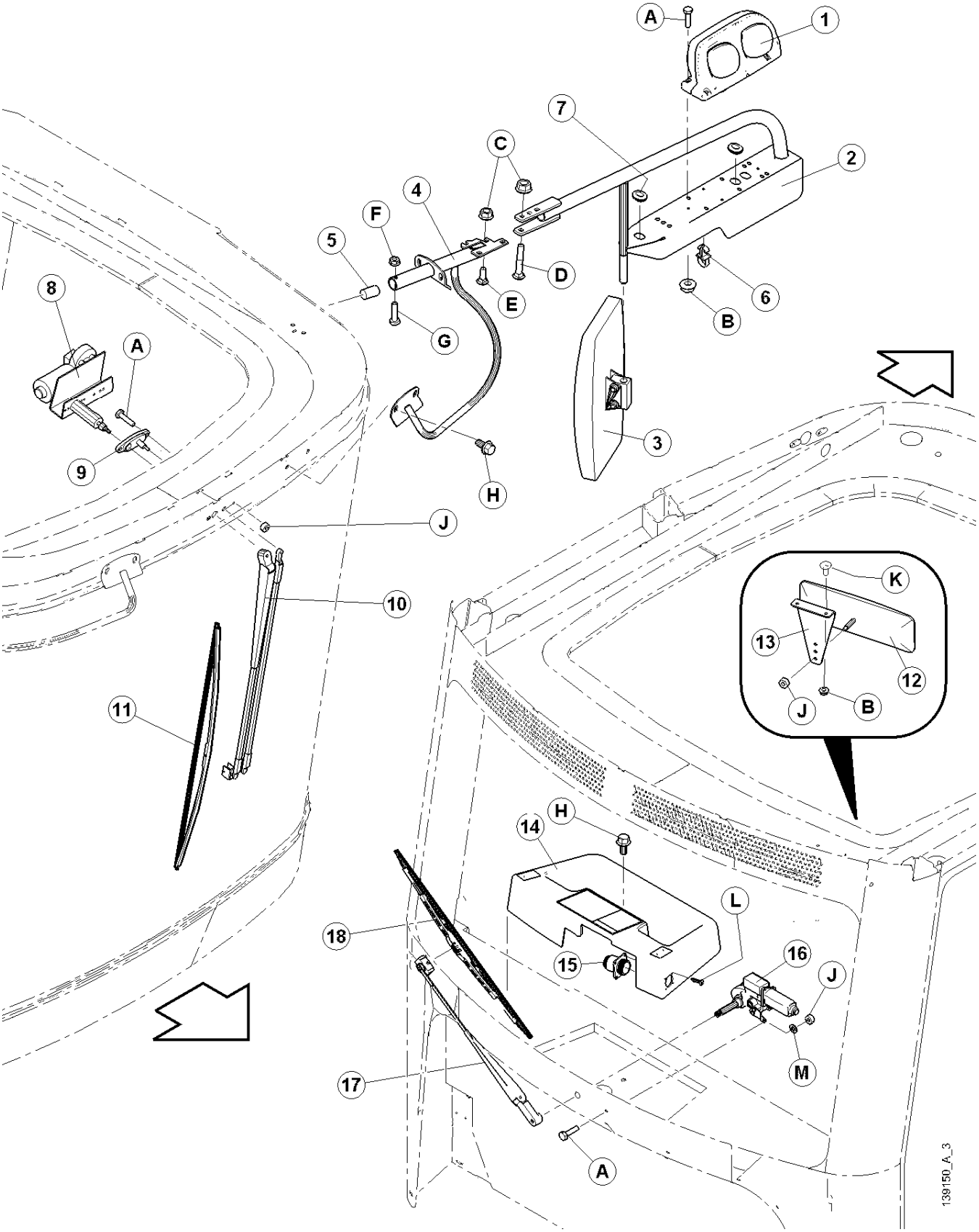

ЗЕРКАЛА И ДВОРНИКИ

ПОЗ	НОМЕР З\ЧАСТИ	ОПИСАНИЕ	К-ВО	СЕРИЙН. НОМЕР
1	138087	ФАРА-СТОП/ПОВОРОТНИК/ХВОСТ, ПС. Включает линзы……..	1	
	138086	ФАРА-СТОП/ПОВОРОТНИК/ХВОСТ, ЛС. Включает линзы	1	
	139630	ЛИНЗА – ЖЕЛТАЯ……		
	139631	ЛИНЗА – КРАСНАЯ……		
	139632	ЛИНЗА – ЧЕРНАЯ(НЕ ПРОЗРАЧН)……		
	139633	ЛИНЗА – ПРОЗРАЧНАЯ……		
2	139626	СБОРКА- КРЕПЛЕНИЕ ФАРЫ И ЗЕРКАЛА С ДЕКАЛЯМИ	2	
3	45835	ЗЕРКАЛО ……..	2	
4	138260	ОПОРА- ЗЕРКАЛА, ПС СВАРН ……	1	
	138259	ОПОРА- ЗЕРКАЛА, ЛС СВАРН ……	1	
5	109995	ИЗОЛЯТОР – ПЕНА (ТРУБА ЗЕРКАЛА) ……..	2	
6	30542	ЗАЖИМ – нейлон ……	4	
7	135258	ВТУЛКА-РЕЗИНА ……	4	
8	109825	МОТОР – ЭЛЕКТР.ДВОРНИКОВ ЛОБ.СТЕКЛА ……..	1	
9	109088	ОПОРА – АДАПТЕРА,КОМПЛЕКТ ……..	1	
10	109578	ПЛЕЧО - СТЕКЛООЧИСТИТЕЛЯ 28" ……	1	
11	109579	ЛОПАСТЬ - СТЕКЛООЧИСТИТЕЛЯ 31.5" …….....	1	
12	109888	ЗЕРКАЛО ……..	1	
13	109614	ОПОРА- ЗЕРКАЛО ……	1	
14	139520	СБОРКА-КРЫШКИ СТЕКЛООЧИСТИТЕЛЯ……	1	
15	109080	ТЕРМИНАЛ - ВЫХОД ПИТАНИЯ ……	1	
	109081	КРЫШКА - ВЫХОД ПИТАНИЯ ……	1	
16	109759	МОТОР – СТЕКЛООЧИСТИТЕЛЯ ……	1	
17	160109	ПЛЕЧО- СТЕКЛООЧИСТИТЕЛЯ …….....	1	
18	109824	ЛОПАСТЬ - СТЕКЛООЧИСТИТЕЛЯ …….....	1	
A	21573	БОЛТ – ШЕСТИУГ. HD 1/4 NC X 1.0 LG GR 5 ZP		
B	21455	ГАЙКА - (ЗАЗУБР) 1/4 NC GR 5 ZP		
C	30228	ГАЙКА - ФЛАНЦ. DT 0.375-16UNC		
D	21485	БОЛТ – круглой головкой, квадр горл 3/8NC X 2.25 GR 5 ZP		
E	19965	БОЛТ - ПCSN 3/8 NC X 1.0 GR 5 ZP		
F	135248	ГАЙКА – ФЛАНЦ..SMOOTH FACE, ¼ NC,		
G	21573	БОЛТ – ШЕСТИУГ. HD 1/4 NC X 1.0 LG GR 5 ZP		
H	21821	БОЛТ - HH FLG 3/8 NC X 0.75 GR 5 ZP		
J	18588	ГАЙКА - ШЕСТИУГ. 1/4 - 20 UNC GR 5 ZP		
K	30225	БОЛТ		
L	30492	ВИНТ-PHILIPS PAN HD # 8 X 3/4 LG ZP		
M	18635	ШАЙБА - ЗАМК 1/4 IN. NOM. ID ZP		

КАБИНА - КОНДИЦИОНЕР И ОТОПЛЕНИЕ

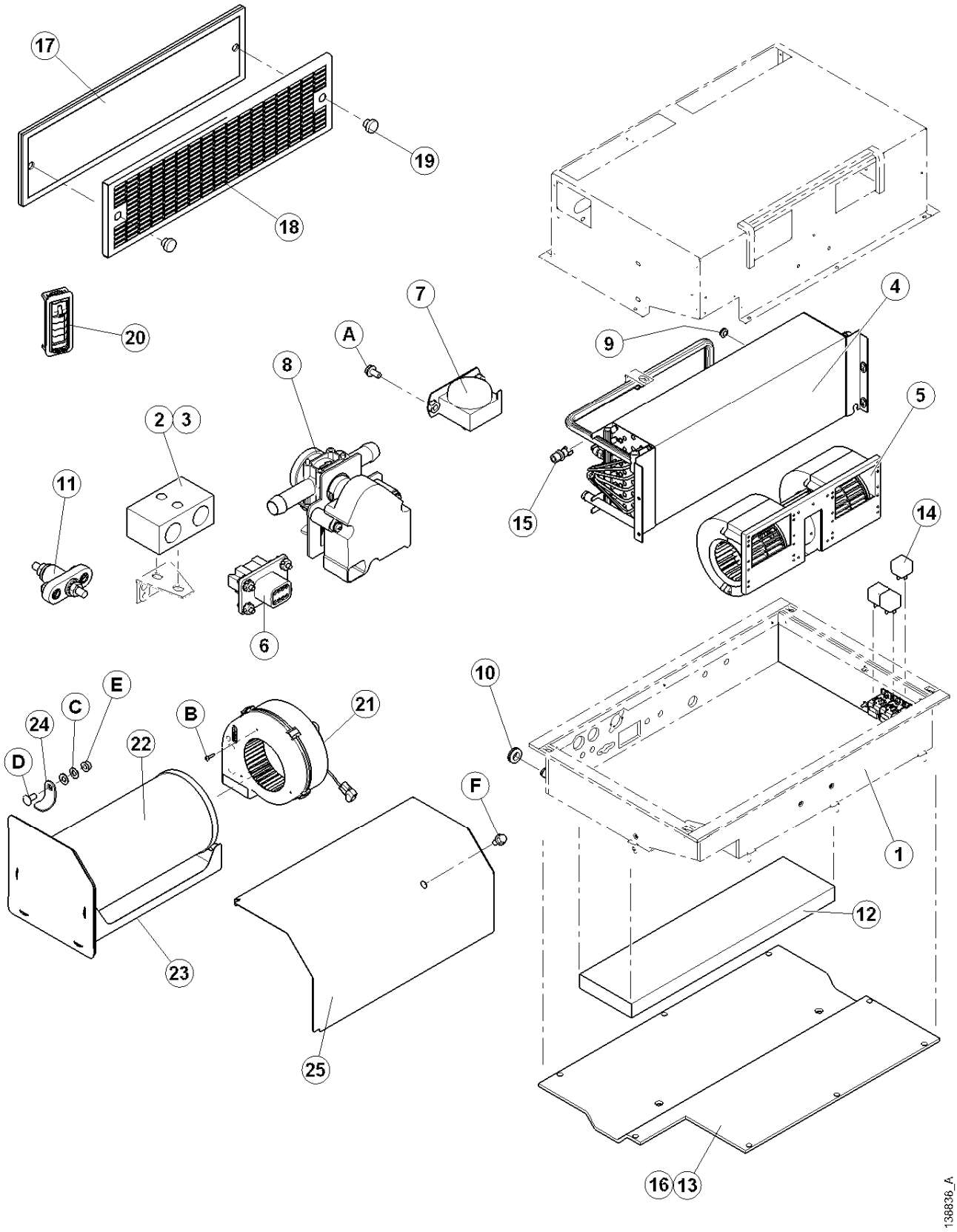

КАБИНА – КОНДИЦИОНЕР И ОТОПЛЕНИЕ

ПОЗ	НОМЕР З\ЧАСТИ	ОПИСАНИЕ	К-ВО	СЕРИЙН. НОМЕР
1	139467	ОБОГРЕВАТЕЛЬ/ИСПАРИТЕЛЬ/ВЕНТИЛЯТОР В СБОРЕ.....	1	
2	42879	КЛАПАН – РАСШИРЕНИЯ ……	1	
3	42895	КОЛЬЦО ……	2	
4	109338	ИСПАРИТЕЛЬ/ОБОГРЕВАТЕЛЬ ……	1	
5	109920	ВЕНТИЛЯТОР …….	1	
6	109922	ПРОВОДКА ……..	1	
7	109923	ТЕРМОСТАТ ……	1	
8	109924	КЛАПАН - ОБОГРЕВАТЕЛЬ С МОТОРОМ ……...	1	
9	109925	ВТУЛКА ……..	1	
10	109926	ВТУЛКА …….	2	
11	109928	ШПИЛЬКА – ЭЛЕКТРИЧЕСКИЙ ПУСКАТЕЛЬ …….	1	
12	109929	ПЕРЕГОРОДКА – КОНДЕНСАТА ……	1	
13	109930	КРЫШКА ……	1	
14	30215	РЕЛЕ ……..	3	
15	138972	ДАТЧИК НИЗКОГО ДАВЛЕНИЯ ……..	1	
16	139519	САЛЬНИК КРЫШКИ ……	1	
17	109797	ОЧИСТИТЕЛЬ- РЕЦИРКУЛ. ВОЗДУХА ЭЛЕКТРОСТАТ……..	1	
18	109795	КРЫШКА-ФИЛЬТРА……	1	
19	109796	КНОПКА.....	2	
20	109626	ВЕНТИЛЯЦ.ПРОЕМ - ПРЯМОУГОЛЬНЫЙ ……..	12	
21	138934	ВЕНТИЛЯТОР –СВЕЖИЙ ВОЗДУХ……..	1	
22	111060	ФИЛЬТР ЭЛЕМЕНТ ……..	1	
23	139149	ПОДДОН ФИЛЬТРА С САЛЬНИКОМ ……	1	
	139027	САЛЬНИК –ПОДДОНА ФИЛЬТРА ……...	1	
24	138990	ЗАМОК ……..	1	
25	138930	КРЫШКА – ВОЗДУШНОГО ФИЛЬТРА СВАРН…….	1	
A	135469	ВИНТ		
B	30492	ВИНТ-PHILIPS PAN HD # 8 X 3/4 LG ZP		
C	18598	ШАЙБА - SAE ПЛОСК 13/32 ID X 13/16 IN OD ZP		
D	21863	БОЛТ – круглой головкой, квадр.горл., 3/8 NC X 0.75 LG GR 5 ZP		
E	30228	ГАЙКА - ФЛАНЦ. DT 0.375-16UNC		
F	21821	БОЛТ - HH FLG 3/8 NC X 0.75 GR 5 ZP		

ОВК – ГРУППА ДВИГАТЕЛЯ

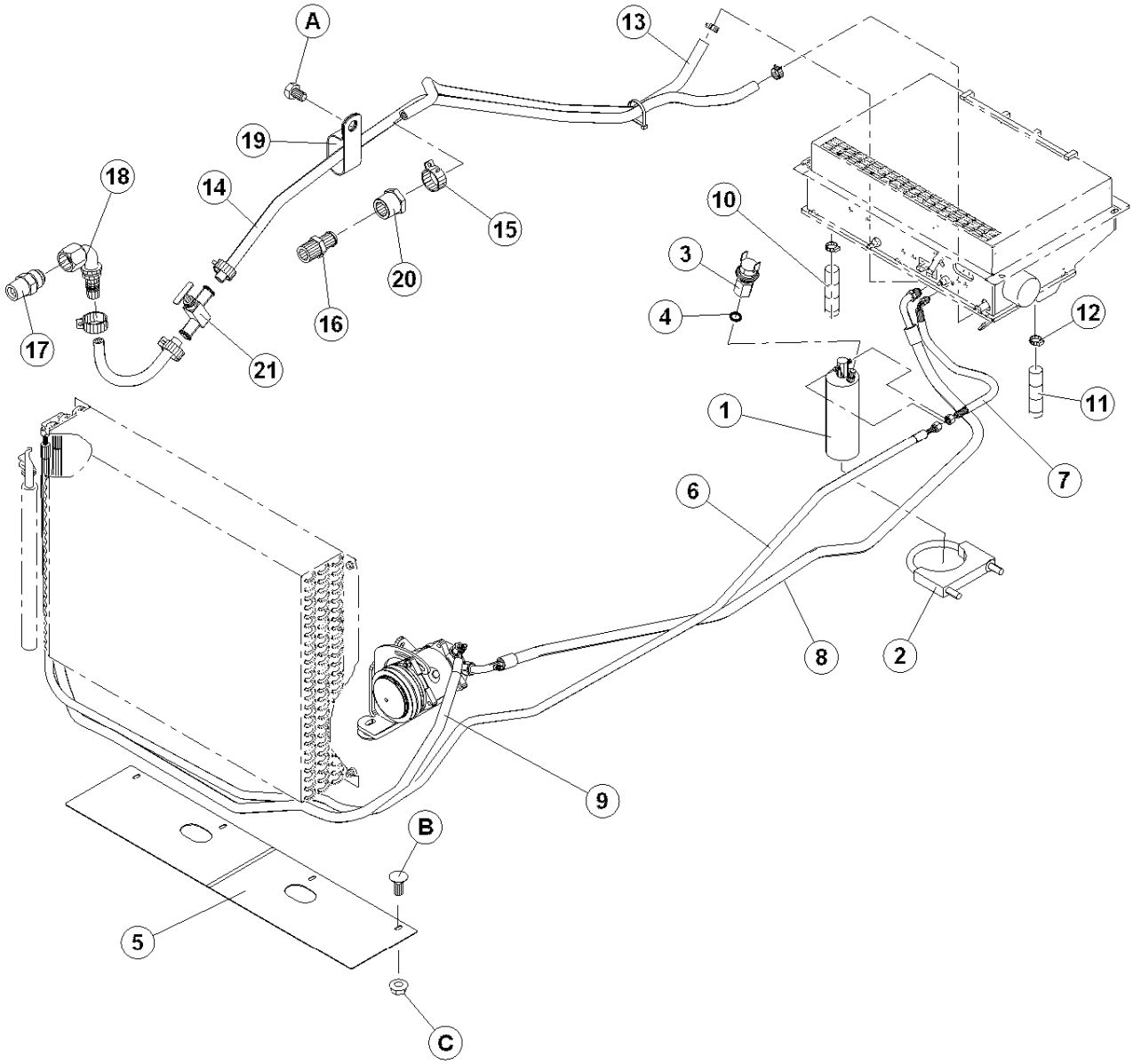

139064_E

ОВК – ГРУППА ДВИГАТЕЛЯ

ПОЗ	НОМЕР З\ЧАСТИ	ОПИСАНИЕ	К-ВО	СЕРИЙН. НОМЕР
1	112082	СУШИЛКА –РЕСИВЕР……	1	
2	42469	ЗАЖИМ – ТРУБЫ ……	1	
3	109606	ДАТЧИК-ВЫСОКОГО ДАВЛЕНИЯ КОНДИЦ. ……..	1	
4	42894	КОЛЬЦО – …….....	1	
5	110834	ЩИТ-ВЕНТИЛЯТОР (ДВИГАТЕЛЬ) ……..	2	
6	138569	ШЛАНГ- КОНДЕНСЕР К СУШИЛКЕ……	1	
	163766	О-КОЛЬЦО		
7	138706	ШЛАНГ- от СУШИЛКИ к РАСШИРИТЕЛЬНОМУ КЛАПАНУ.....	1	
	163766	О-КОЛЬЦО		
8	162404	ШЛАНГ- ОТ РАСШИРИТЕЛЬ. КЛАПАНА к КОМПРЕССОРУ...	1	
	163768	О-КОЛЬЦО		
9	138568	ШЛАНГ- ОТ КОМПРЕССОРА К КОНДЕНСЕРУ	1	
	163767	О-КОЛЬЦО		
10	166002	ТРУБКА – ШЛАНГ СЛИВА.....	1	
11	166003	ТРУБКА – ШЛАНГ СЛИВА	1	
12	021053	ЗАЖИМ- ШЕСТЕРЕН.ТИПА ……	2	
13	110763	ШЛАНГ-ОБОГРЕВАТЕЛЬ	1	
14	110764	ШЛАНГ-ОБОГРЕВАТЕЛЬ	1	
15	112692	ЗАЖИМ – ШЛАНГ …….	6	
16	5745	ФИТИНГ - ВТУЛКА ……	1	
17	21746	ФИТИНГ - СОЕДИНИТЕЛЬ …….	1	
18	139062	ФИТИНГ – ШЛАНГА ОБОГРЕВАТЕЛЯ……	1	
19	50022	ЗАЖИМ – ШЛАНГ, изолир. 15/16 дюйм …….	2	
20	112662	ФИТИНГ – ОБОГРЕВАТЕЛЬ, ½ NPT x 5/8” ШЛАНГ……	1	
21	111391	КЛАПАН – ВЫКЛЮЧЕНИЯ ……	1	
A	50071	БОЛТ – ШЕСТИУГ. HEAD, M10X15 mm		
B	21281	БОЛТ - ПCSN 5/16 NC X 0.75 GR 5 ZP		
C	30280	ГАЙКА - FLG LK 5/16 NC GR 5 ZP		

РУЛЕВАЯ КОЛОНКА И БАЗА СИДЕНИЯ

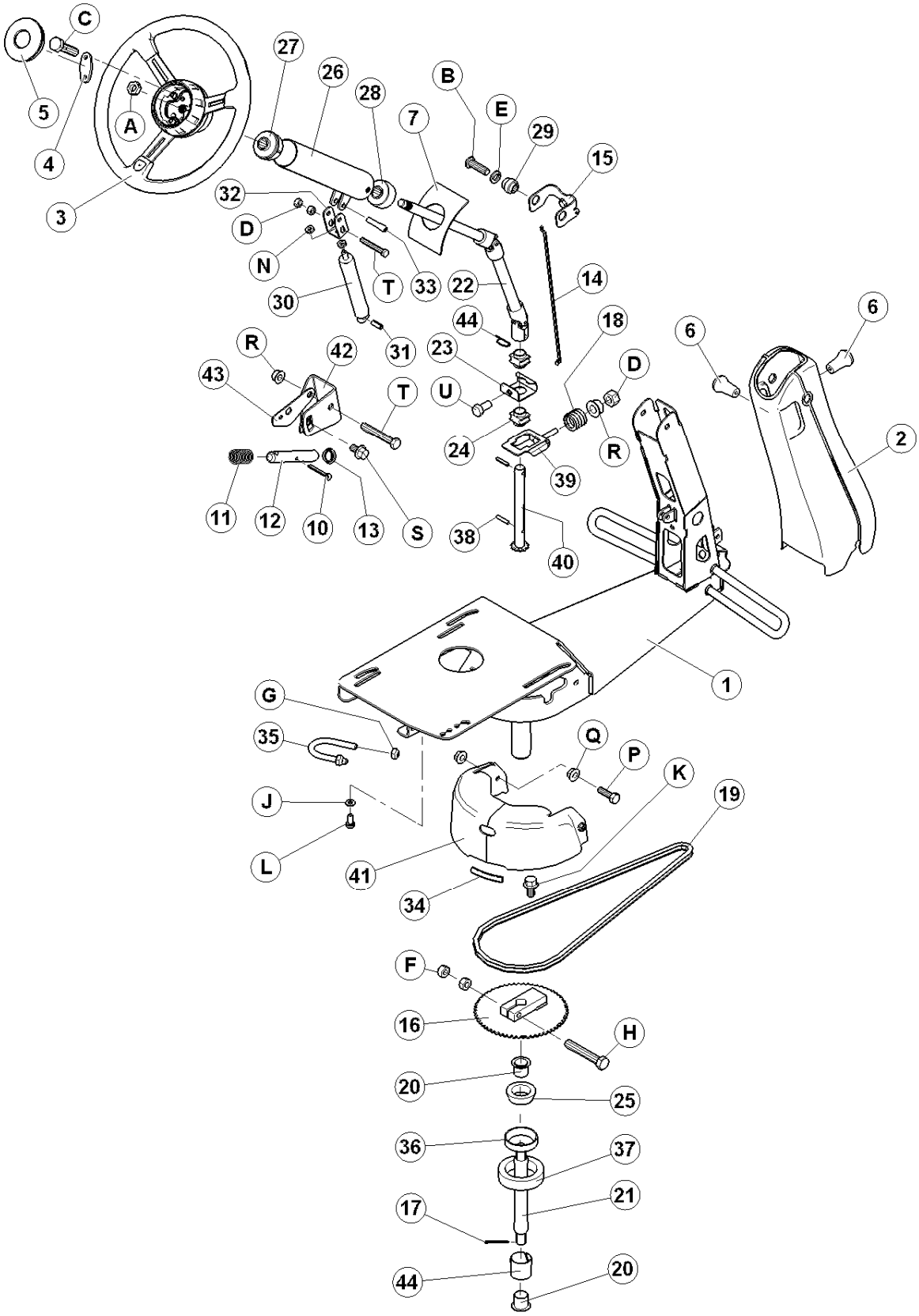

РУЛЕВАЯ КОЛОНКА И БАЗА СИДЕНИЯ

ПОЗ	НОМЕР З\ЧАСТИ	ОПИСАНИЕ	К-ВО	СЕРИЙН. НОМЕР
1	109239	ОСНОВАНИЕ – СИДЕНИЯ ОПЕРАТОРА- СВАРНОЕ ……...	1	
2	109480	КРЫШКА - РУЛЕВАЯ КОЛОНКА ……..	1	
3	109482	КОЛЕСО – РУЛЕВОЕ …….	1	
4	109788	КЛЮЧ – РАЗБОРКИ КОЛЕСА РУЛЕВОЙ КОЛОНКИ …….	1	
5	109483	КРЫШКА - РУЛЕВАЯ КОЛОНКА КОЛЕСО ……	1	
6	109472	РУЧКА - , 3/8-16NC …….	2	
7	109748	САЛЬНИК - РУЛЕВАЯ КОЛОНКА ……	1	
10	18648	ПАЛЕЦ-ШПЛИНТ 3/16 DIA X 1.25 ZP …….	1	
11	19739	ПРУЖИНА-КОМПРЕСС. ……	1	
12	109470	ПАЛЕЦ – ЗАМОК …….	1	
13	109478	ВТУЛКА-, 0.625 IN ……...	1	
14	109502	СТЕРЖЕНЬ – РАЗБЛОКИРОВКА ……	1	
15	163438	ШВЕЛЛЕР – РАЗБЛОКИРОВКА ……..	1	
16	109346	ЗВЕЗДОЧКА СВАРН. …….	1	
17	18606	ПАЛЕЦ-ШПЛИНТ 1/8 DIA X 1.5 ZP …….	2	
18	109779	ПРУЖИНА – КОМПРЕСС. ……	1	
19	109479	ЦЕПЬ ……	1	
20	156424	ВТУЛКА-ПЛАСТИК ФЛАНЦ.D 1.0 IN. …….	2	
21	109344	ВАЛ – РУЛЕВОЙ …….	1	
22	109477	ВАЛ - РУЛЕВАЯ КОЛОНКА СВАРН. ……..	1	
23	109302	ФИКСАТОР - ВТУЛКА СВАРН. ……	1	
24	109751	ВТУЛКА-ПЛАСТИК …….	2	
25	109611	ПОДШИПНИК- КОНУС …….	1	
26	109288	ТРУБА - РУЛЕВОЙ КОЛОНК СВАРН. ……..	1	
27	45661	РОЛИК-ПЛАСТИК …….	1	
28	19488	РОЛИК …….	1	
29	109299	ПРОКЛАДКА – КОЛОНКИ ……..	2	
30	109073	ПРУЖИНА ……..	1	
31	50075	ПАЛЕЦ-ПРУЖИНА 3/8 DIA X 1.0 LG …….	1	
32	45744	ВИЛКА ……	1	
33	30061	ПАЛЕЦ-ПРУЖИНА 3/8 DIA X 2.0 LG ……..	1	
34	42589	МОЛДИНГ …….	1	
35	109914	БОЛТ -U ……	1	
36	30516	ПОДШИПНИК – КРЫШКА …….	1	
37	109915	САЛЬНИК-ПЫЛЬНИК, ...	1	
38	16266	ПАЛЕЦ-ПРУЖИНА 1/4 DIA X 1.25 LG ……	2	
39	109306	НАПРАВЛЯЮЩАЯ - НИЖНИЯЯ ВТУЛКА, СВАРН ……..	1	
40	109297	ВАЛ-РУЛЕВАЯ КОЛОНКА СВАРН. ……	1	
41	109932	КРЫШКА – БАЗА СИДЕНИЯ …….	1	
42	160275	ПЛЕЧО – РАЗБЛОКИРОВКА ……..	1	
43	160276	ПЛЕЧО - РАЗБЛОКИРОВКА, СВАРН ……..	1	
44	21763	ЗАЖИМ – связка кабелей, проводка компрессора……	1	
45	109350	ВТУЛКА-, 1.5 IN. …….	1	
		ПРИМЕЧАНИЕ: См. Следующую страницу по метизам.		

РУЛЕВАЯ КОЛОНКА И БАЗА СИДЕНИЯ (Продолжение)

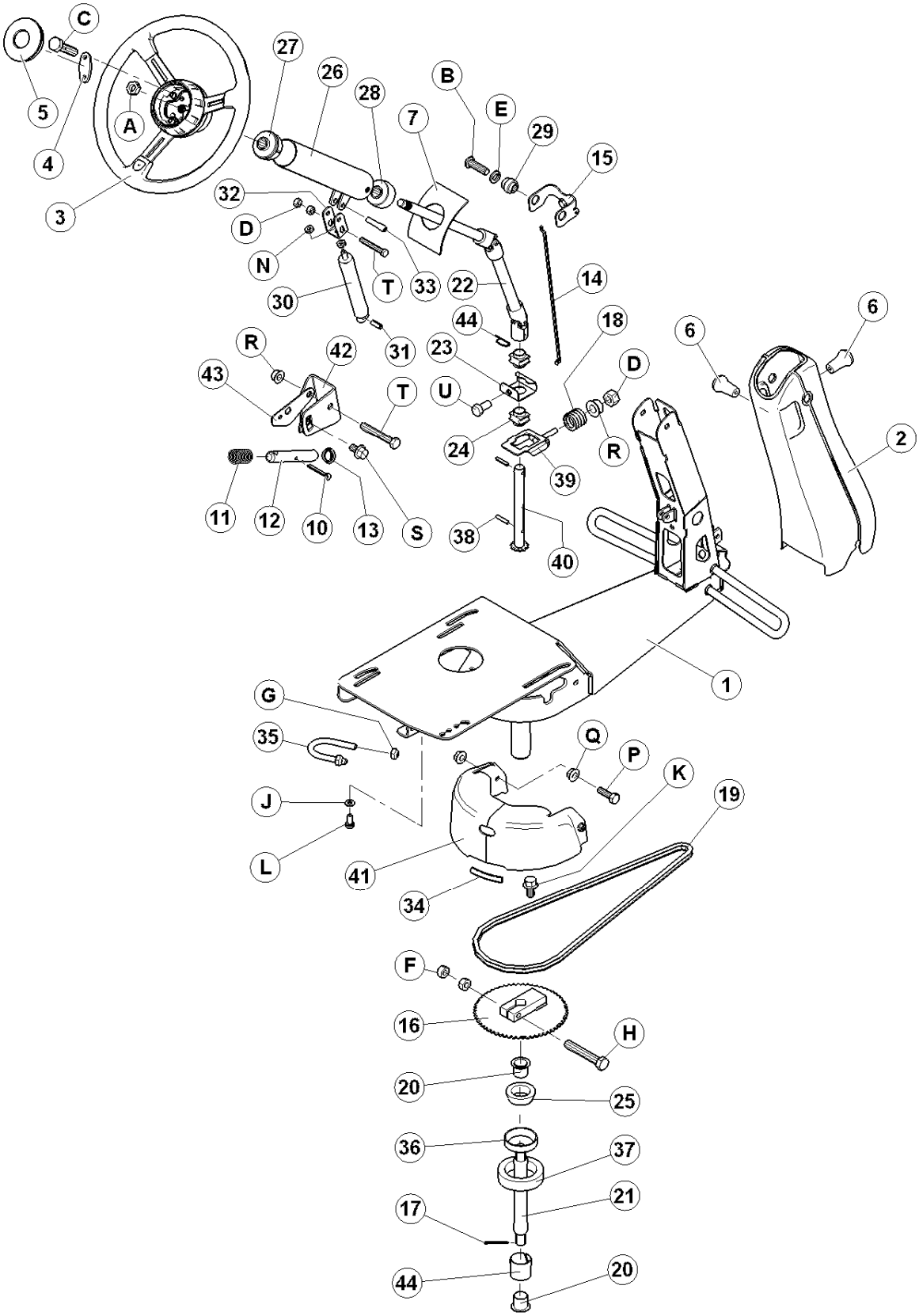

РУЛЕВАЯ КОЛОНКА И БАЗА СИДЕНИЯ (Продолжение)

ПОЗ	НОМЕР З\ЧАСТИ	ОПИСАНИЕ	К-ВО	СЕРИЙН. НОМЕР
A	105173	ГАЙКА - ШЕСТИУГ. ЦЕНТРАЛЬ. ЗАМК		
B	109071	БОЛТ - HD. 0.375 NC X 1.25 LG.		
C	135349	БОЛТ - HH 5/16 NF X 1.25 LG GR 5 ZP		
D	18590	ГАЙКА - ШЕСТИУГ. 3/8 - 16 UNC GR 5 ZP		
E	18637	ШАЙБА - REG. ЗАМК 3/8 IN. NOM. ID ZP		
F	18669	ГАЙКА-ШЕСТИУГ. ЗАМК DT 3/8-16 UNC ZP		
G	18724	ГАЙКА-ШЕСТИУГ. ЗАМК DT 1/4-20 UNC ZP		
H	20055	БОЛТ - HH 3/8 NC X 2.25 LG GR 5 ZP		
J	18597	ШАЙБА		
K	21821	БОЛТ - HH FLG 3/8 NC X 0.75 GR 5 ZP		
L	30715	БОЛТ - HH M8 X 1.25 X 20 LG ZP		
M	30716	ШАЙБА - ЗАМК ПРУЖИНА (M8)		
N	109072	ГАЙКА - ШЕСТИУГ. JAM M10		
P	21087	БОЛТ -ШЕСТИУГ. HD 5/16 NC X 1.0 LG GR 5 ZP		
Q	21403	ГАЙКА- FLG (ЗАЗУБР) 5/16 NC GR 5 ZP		
R	30228	ГАЙКА - ФЛАНЦ. DT 0.375-16UNC		
S	50076	БОЛТ -ШЕСТИУГ. FLG 3/8 NC X 0.63 LG GR 5 ZP		
T	21102	БОЛТ - HH 3/8 NC X 2.5 LG GR 5 ZP		
U	21567	БОЛТ - ШЕСТИУГ HD .375-16UNC X 0.75 LG		

СИДЕНИЕ ОПЕРАТОРА

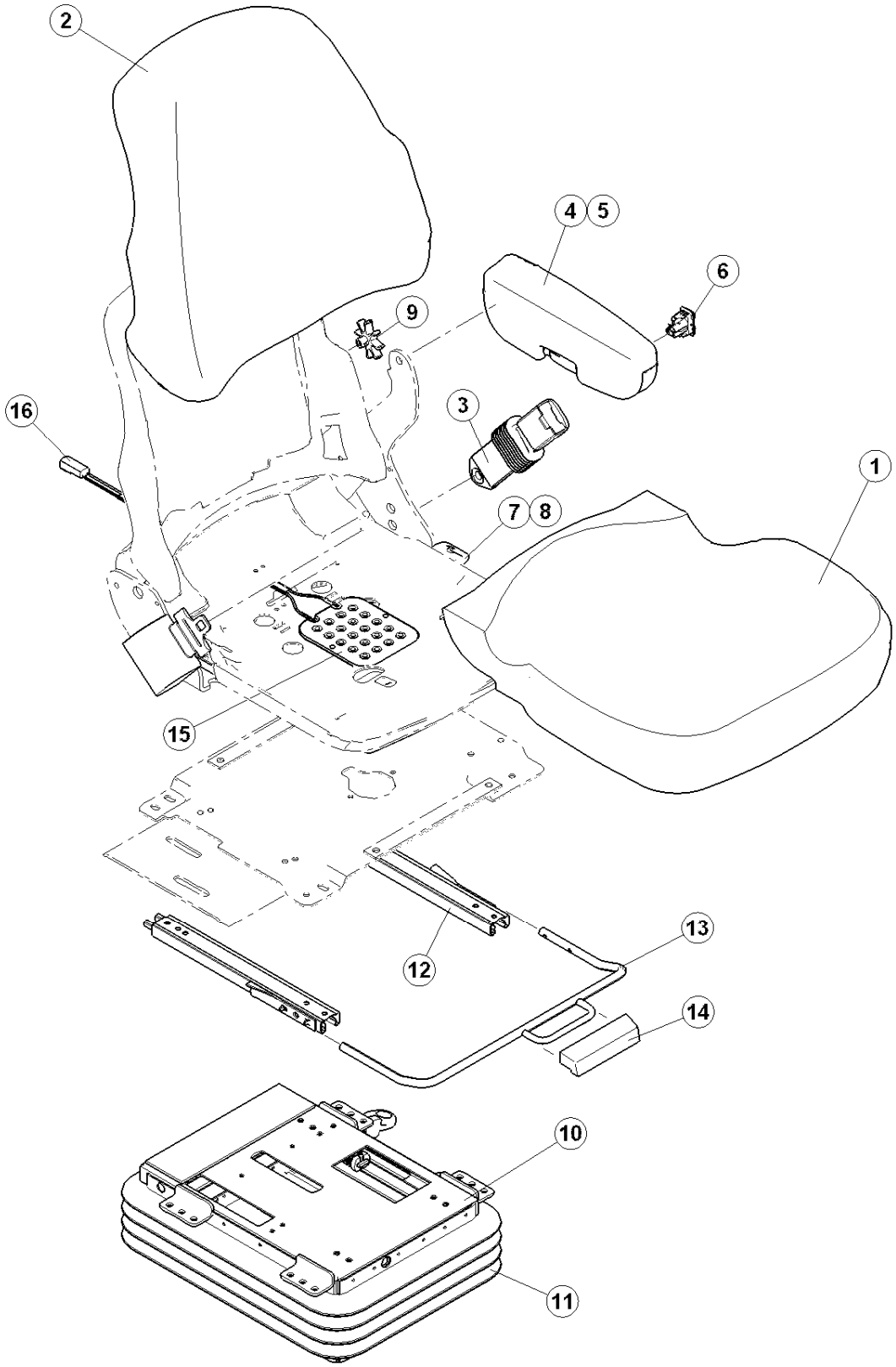

СИДЕНИЕ ОПЕРАТОРА

ПОЗ	НОМЕР З\ЧАСТИ	ОПИСАНИЕ	К-ВО	СЕРИЙН. НОМЕР
	109244	СИДЕНИЕ - С ДЕКАЛЬЮ МДТ.....	1	
	109847	СИДЕНИЕ В СБОРЕ, вкл.спинку и низ,подлокотник, ремень.....	1	
1	109845	СИДЕНИЕ В СБОРЕ, вкл.датчик присутствия оператора.....	1	
2	109846	СПИНКА СИДЕНИЯ . …….	1	
3	45954	РЕМЕНЬ.СИДЕНИЯ ОПЕРАТОРА.....	1	
4	109848	ЛС ПОДЛОКОТНИК В СБОРЕ. ……	1	
5	109849	ЛС ПОДЛОКОТНИК ПОДУШКА, с винтом.....	1	
6	109850	ДАТЧИК СИДЕНИЯ высота подвески.....	1	
7	109851	ОТКИДНОЙ КОМПЛЕКТ ……	1	
8	109852	КНОПКА ОТКИДНАЯ ……..	1	
9	109853	КОМПЛЕКТ КНОПКИ ПОЯСНИЧН. …….	1	
10	109854	ПОДВЕСКА В СБОРЕ (см. Следующую страницу внутр. Компон)..	1	
11	109855	КОМПЛЕКТ (гофрированный кожух с клипсами и заклепками)…..	1	
12	109862	КОМПЛЕКТ ВПЕРЕД-НАЗАД ПЕРЕМЕЩЕНИЯ. ……	1	
13	109863	РУЧКА ПЕРЕМЕЩЕНИЯ ……...	1	
14	109864	КНОПКА ПЕРЕМЕЩЕНИЯ ……	1	
15	109968	ДАТЧИК-СИДЕНИЕ, присутствия оператора ……...	1	
16	109971	ПРОВОДКА ДАТЧИКА СИДЕНИЯ……	1	

ВНУТРЕННИЕ КОМПОНЕНТЫ ПОДВЕСКИ СИДЕНИЯ

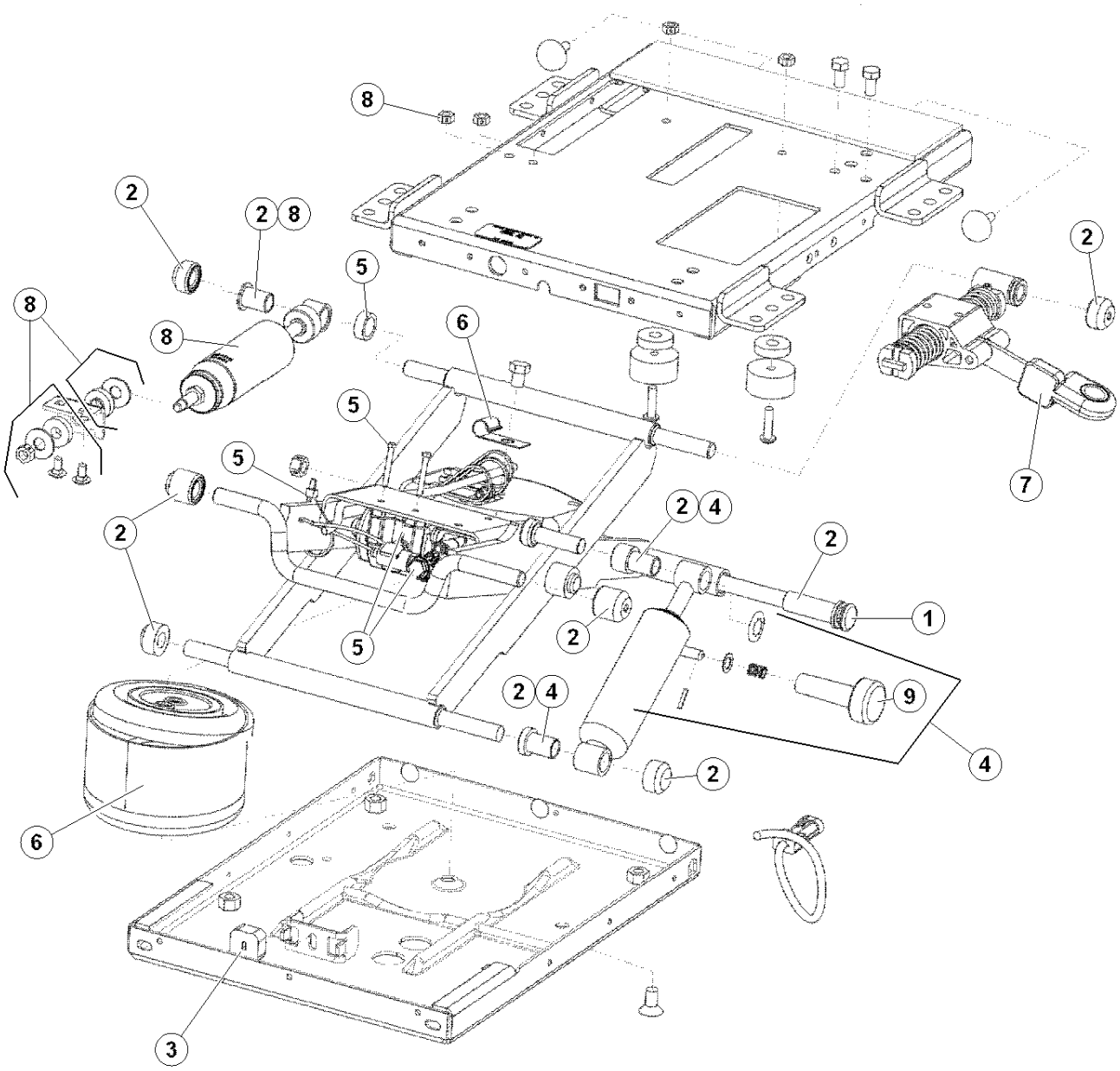

ВНУТРЕННИЕ КОМПОНЕНТЫ ПОДВЕСКИ СИДЕНИЯ

ПОЗ	НОМЕР З\ЧАСТИ	ОПИСАНИЕ	К-ВО	СЕРИЙН. НОМЕР
	109854	ПОДВЕСКА В СБОРЕ , с комплектом гофры....	1	
1	109856	ПОДШИПНИК ВАЛ ……..	1	
2	109857	ПОДШИПНИК КОМПЛЕКТ ……	1	
3	109858	КОМПЛЕКТ ПОДВЕСКИ БАМПЕРА ……	1	
4	109859	КОМПЛЕКТ АМОРТИЗАТОРА РЕГУЛИР(вкл. поз. 9)…….	1	
5	109813	КОМПРЕССОР КОМПЛЕКТ …….	1	
	109812	КОМПЛЕКТ ВОЗДУШН вкл.нейлоновые трубки и фитинги.....	1	
6	109860	ПРУЖИНА ВОЗДУШНАЯ с J зажимом.....	1	
7	109861	ИЗОЛЯТОР ВПЕРЕД-НАЗАД ……...	1	
8	42930	КОМПЛЕКТ ВПЕРЕД-НАЗАД АМОРТИЗАТОРА ……	1	
9	109865	КНОПКА – РЕГУЛИРОВКА АМОРТИЗ …….	1	

СИДЕНИЕ ИНСТРУКТОРА

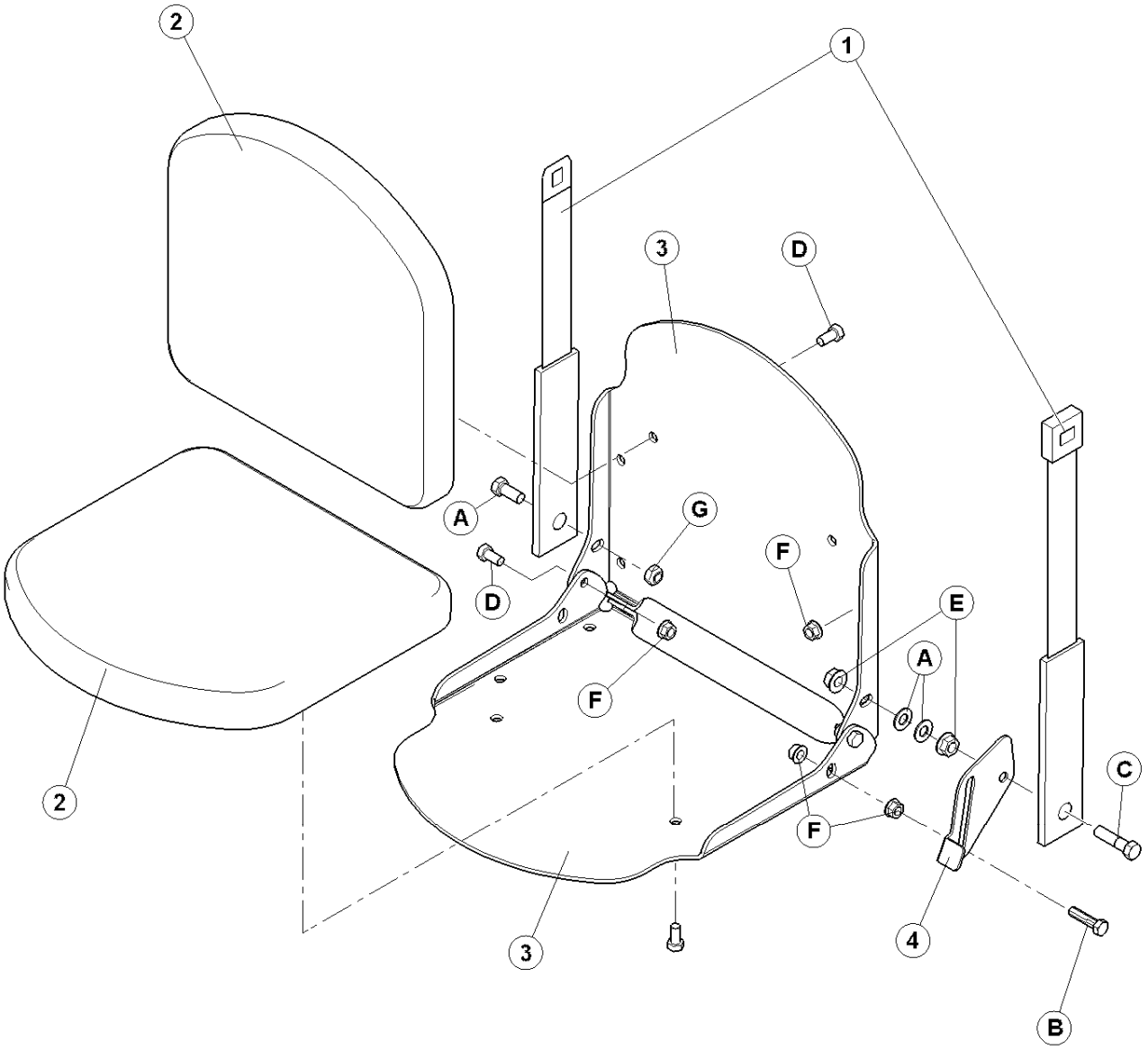

СИДЕНИЕ ИНСТРУКТОРА

ПОЗ	НОМЕР З\ЧАСТИ	ОПИСАНИЕ	К-ВО	СЕРИЙН. НОМЕР
1	109102	РЕМЕНЬ – СИДЕНИЕ ИНСТРУКТОРА……	1	
2	109643	ПОДУШКА - СИДЕНИЕ ИНСТРУКТОРА …….	2	
3	109640	ОПОРА – ПОДУШКИ ……	2	
4	109644	ЗАМОК – СИДЕНИЕ ИНСТРУКТОРА ……	1	
A	21522	БОЛТ - HH 7/16 NC X 1.0 LG GR 5 ZP		
B	18688	ШАЙБА - SAE ПЛОСК 0.47 IN. ID X 0.92 IN OD ZP		
C	21561	БОЛТ - HH 3/8 NC X 1.5 LG GR 5 ZP		
D	21564	БОЛТ -HH 7/16 NC X 1.75 LG GR 5 ZP		
E	21567	БОЛТ - шестиуголь HD .375-16UNC X 0.75 LG		
F	21761	ГАЙКА - FLG 7/16 NC GR 5 ZP		
G	30228	ГАЙКА - ФЛАНЦ. DT 0.375-16UNC		
H	20213	ГАЙКА – ЗАМК, ШЕСТИУГ. 7/16 NC DIST THD		

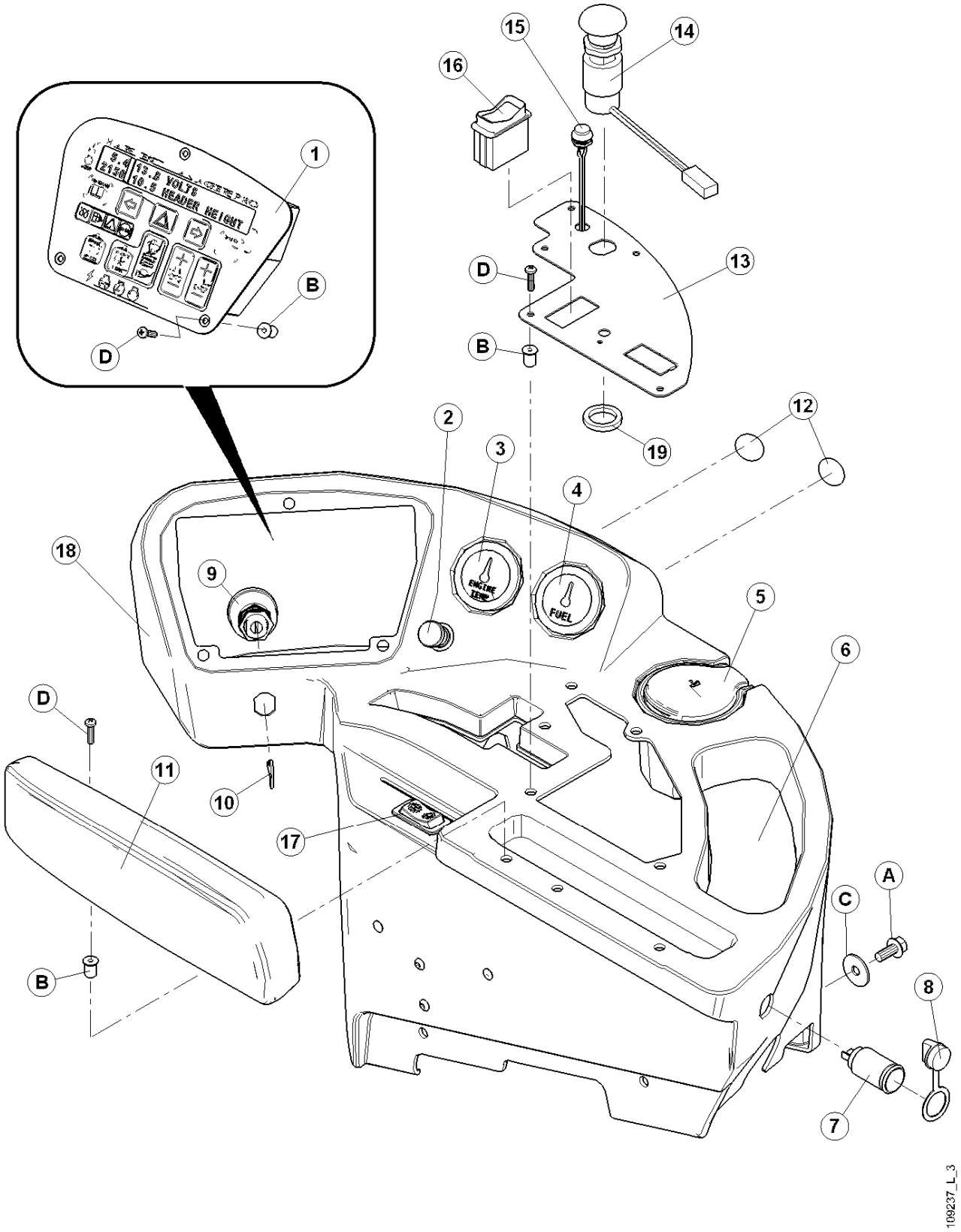

Свяжитесь с Вашим дилером относительно обновления програмного обеспечения электронных модулей. Ваш дилер имеет необходимые устройства и последние обновления.

КОМПОНЕНТЫ КОНСОЛИ

ПОЗ	НОМЕР З\ЧАСТИ	ОПИСАНИЕ	К-ВО	СЕРИЙН. НОМЕР
1	139420	МОДУЛЬ - CDM В СБОРЕ……	1	
2	42447	ПРИКУРИВАТЕЛЬ ……	1	
3	109457	ДАТЧИК - ДВИГАТЕЛЬ ТЕМР ……	1	
4	109456	ДАТЧИК – ТОПЛИВНЫЙ ……..	1	
5	109627	ПЕПЕЛЬНИЦА ……	1	
6	109742	ПОДУШКА – ОТСЕКА ХРАНЕНИЯ ……	1	
7	109080	ТЕРМИНАЛ - ВЫХОД ПИТАНИЯ ……..	1	
8	109081	КРЫШКА - ВЫХОД ПИТАНИЯ ……	1	
9	109702	ДАТЧИК – В СБОРЕ С КЛЮЧАМИ ……..	1	
10	109701	ШПОНКА ……	1	
11	109637	ПОДЛОКОТНИК В СБОРЕ.....	1	
12	109826	ДЕКАЛЬ-КРЫШКА ……..	2	
13	160103	ПАНЕЛЬ – ПЕРЕКЛЮЧАТЕЛЯ.....	1	
14	109505	ПЕРЕКЛЮЧАТЕЛЬ – ПРИВОД ЖАТКИ.....	1	
15	109453	ПЕРЕКЛЮЧАТЕЛЬ – КНОПКА ……	1	
16	109574	ПЕРЕКЛЮЧАТЕЛЬ, ВКЛ-ВЫКЛ-ВКЛ……..	1	
17	109576	ПЕРЕКЛЮЧАТЕЛЬ – (ДВУХ СКОРОСТНОЙ.) ……..	1	
18	109463	ПАНЕЛЬ-КОНСОЛИ ……..	1	
19	160107	ШАЙБА – ПЛОСК ……..	1	
A	30278	БОЛТ -HH FLG (ЗАЗУБР) 5/16 NC X 0.75 GR 5 ZP		
B	109474	ГАЙКА - РЕЗИНА 10-32NF METAL INSERT		
C	103837	ШАЙБА-ПЛОСКАЯ		
D	135161	ВИНТ- (#10-32UNF X 0.75")		
E	30492	ВИНТ-PHILIPS PAN HD # 8 X 3/4 LG ZP		

РЫЧАГ НАЗЕМНОЙ СКОРОСТИ И КАБЕЛЬ

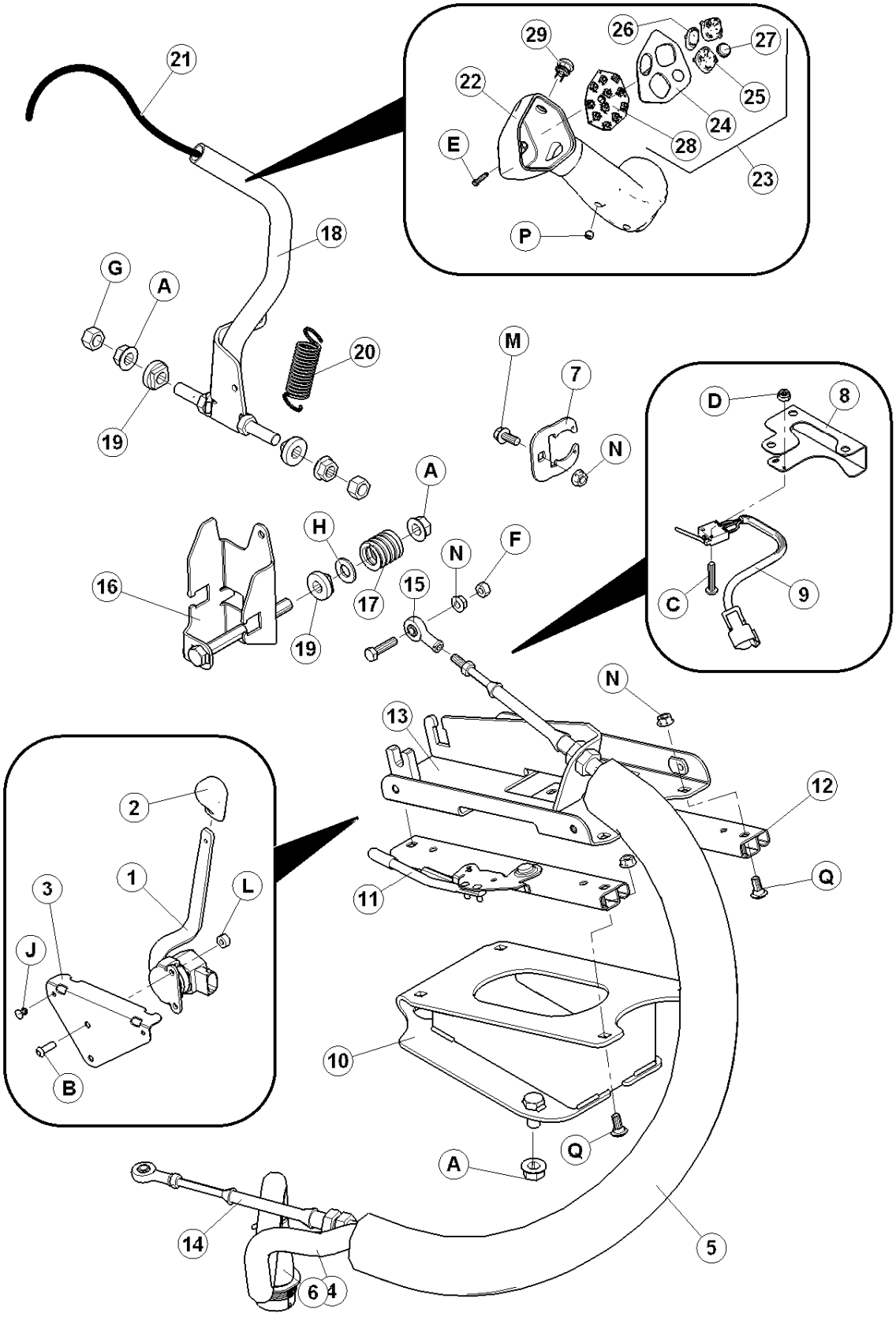

РЫЧАГ НАЗЕМНОЙ СКОРОСТИ И КАБЕЛЬ

ПОЗ	НОМЕР З\ЧАСТИ	ОПИСАНИЕ	К-ВО	СЕРИЙН. НОМЕР
1	160199	РЫЧАГ КОНТРОЛЯ ГАЗА С РУЧКОЙ, поз. 2 ……...	1	
2	160195	РУЧКА - РЫЧАГА ……	1	
3	160258	ОПОРА-ПРОВОДКА ……...	1	
4	109542	ПРОВОДКА – КОНСОЛИ ……..	1	
5	109714	КРЫШКА КОЖУХ - ПРОВОДКА/КАБЕЛЕЙ ……..	1	
6	111632	ОПОРА – ПРОВОДКА ……	1	
7	109763	ЗАЖИМ заглушка диагностик.....	1	
8	160104	ОПОРА- ПЕРЕКЛЮЧАТЕЛЯ ПАРКОВКИ ……..	1	
9	109699	ПЕРЕКЛЮЧАТЕЛЬ - ЗАЩЕЛКА ……...	1	
10	109684	ОПОРА - КОНСОЛИ , СВАРН ……..	1	
11	109690	РЕЙКА - ,С РАЗБЛОКИРОВКОЙ …….	1	
12	109691	РЕЙКА - БЕЗ РАЗБЛОКИРОВКИ ……	1	
13	160278	ОПОРА - РЫЧАГА СКОРОСТИ, СВАРН ……..	1	
14	109688	КАБЕЛЬ ……	1	
15	109312	СОЕДИНЕНИЕ – ШАРИКОВОЕ 5/16" «МАМА» …….	2	
16	109706	ШВЕЛЛЕР - РЫЧАГА СКОРОСТИ, СВАРН ……	1	
17	28700	ПРУЖИНА – КОМПРЕСС. ……	1	
18	109335	РЫЧАГ - СКОРОСТИ СВАРН. …….	1	
19	109750	ВТУЛКА-ПЛАСТИК …….	3	
20	25321	ПРУЖИНА ……	1	
21	166181	ПРОВОДКА - РЫЧАГА СКОРОСТИ ……..	1	
22	160388	РУЧКА-СКОРОСТИ ……..	1	
23	109454	ПЛАСТИНА ……..	1	
24	109452	ПЛАСТИНА - СКОРОСТИ ……	1	
25	109486	КНОПКА - 4 СТОРОННИЙ ПЕРЕКЛЮЧАТЕЛЬ ……..	2	
26	109487	КНОПКА - 2 СТОРОННИЙ ПЕРЕКЛЮЧАТЕЛЬ ……	1	
27	109488	КНОПКА - 1 СТОРОННИЙ ПЕРЕКЛЮЧАТЕЛЬ ……	1	
28	NSS	СБОРКА – ПЛАТА .....…….	1	
29	173164	ДАТЧИК – КНОПКА НАЖАТИЯ, (АВТОРУЛЕНИЯ ……..	1	
A	50186	ГАЙКА - ФЛАНЦ.РОВНАЯ КОНТР 0.500-13UNC GR5		
B	113799	ЗАКЛЕПКА		
C	135158	ВИНТ- # 6-32 X 3/4 LG		
D	135159	ГАЙКА- NYLOC #6-32		
E	45868	ВИНТ-PHIL FL CSK HD #8 X 1 1/4" LG ZP		
F	18589	ГАЙКА - ШЕСТИУГ. 5/16 - 18 UNC GR 5 ZP		
G	18591	ГАЙКА - ШЕСТИУГ. 1/2 - 13 UNC GR 5 ZP		
H	18599	ШАЙБА - SAE 17/32 ID X 1 1/16 IN OD ZP		
J	123084	ВИНТ - ШЕСТИУГ. 250-20unc x .75 дюйм lg		
K	21526	БОЛТ - HH 5/16 NC X 1.25 LG GR 5 ZP		
L	18588	ГАЙКА - ШЕСТИУГ. 1/4 - 20 UNC GR 5 ZP		
M	30278	БОЛТ -HH FLG (ЗАЗУБР) 5/16 NC X 0.75 GR 5 ZP		
N	30280	ГАЙКА - FLG LK 5/16 NC GR 5 ZP		
P	30872	ВИНТ-SET ШЕСТИУГ. SOC КРЫШКА PT 5/16 NC X 1/4 LG		
Q	21281	БОЛТ - ПCSN 5/16 NC X 0.75 GR 5 ZP		

РУЛЕВАЯ КОЛОНКА и КОНТРОЛЬ НАЗЕМНОЙ СКОРОСТИ (ПОД КАБИНОЙ)

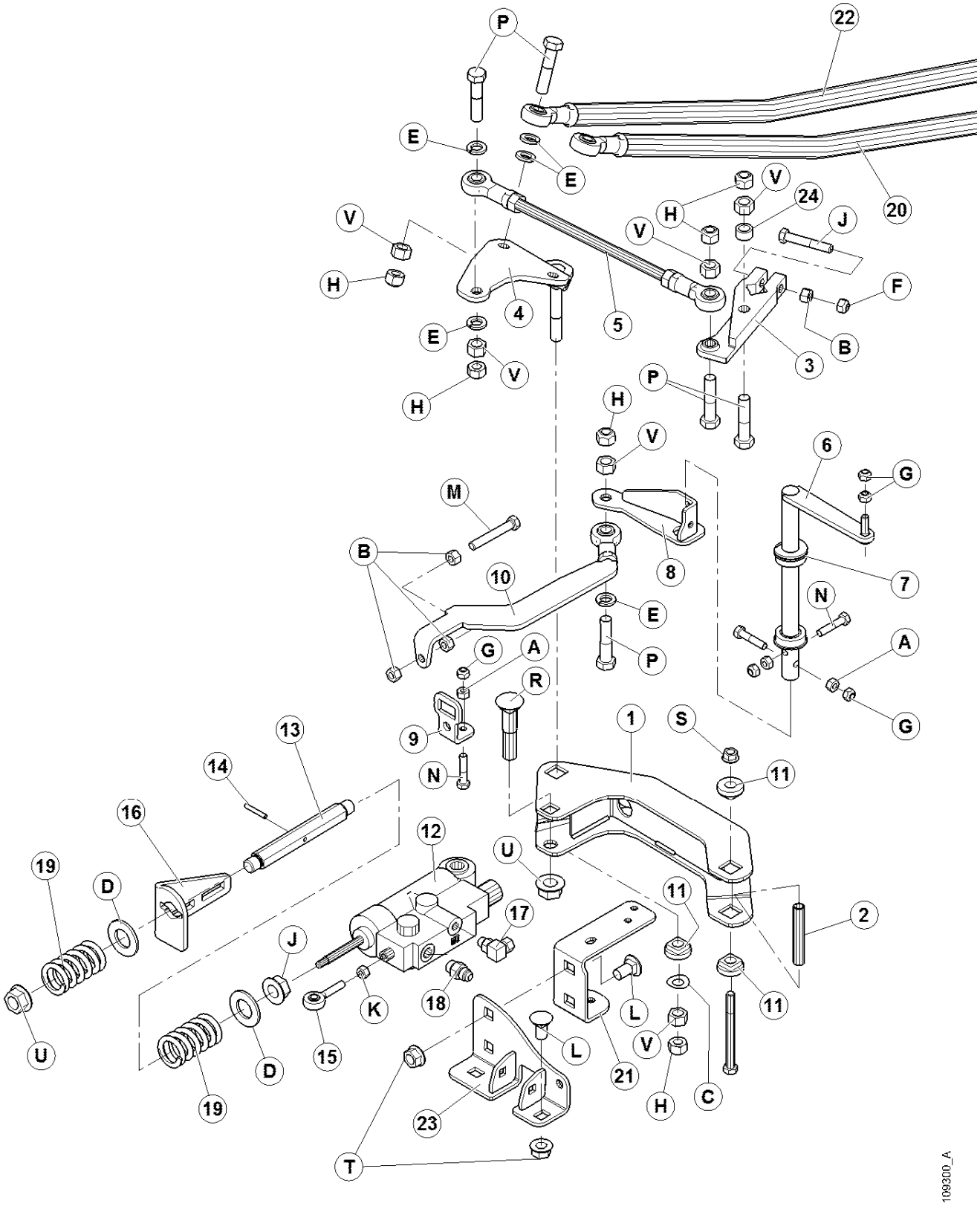

РУЛЕВАЯ КОЛОНКА и КОНТРОЛЬ НАЗЕМНОЙ СКОРОСТИ (ПОД КАБИНОЙ)

ПОЗ	НОМЕР З\ЧАСТИ	ОПИСАНИЕ	К-ВО	СЕРИЙН. НОМЕР
1	109410	ДЕРЖАТЕЛЬ В СБОРЕ, вкл. 4 поз. 11……..	1	
2	109422	ПРОКЛАДКА – ТРУБА ……	1	
3	138191	ПЛЕЧО – РУЛЕВОГО ……	1	
4	138335	ОСЬ -ШТИФТА ……	1	
5	139381	СТЕРЖЕНЬ – ЗВЕНА РУЛЕВ. КОЛОНК ……	1	
6	109407	ВАЛ - СКОРОСТИ ……...	1	
7	109818	ПОДШИПНИК ……..	2	
8	138036	ПЛЕЧО – СКОРОСТИ ……	1	
9	139635	УГОЛОК СЕРВО..... ……..	1	
10	138033	ЗВЕНО – КОНТРОЛЬ КЛАПАНА ……	1	
11	109750	ВТУЛКА-ПЛАСТИК ……	4	
12	109309	КЛАПАН - СЕРВО КОНТРОЛЬ ……	1	
	111990	САЛЬНИК КОМПЛЕКТ ……	1	
13	109809	ВАЛ-СЕРВО ……	1	
14	13617	ПАЛЕЦ-ПРУЖИНА 3/16 DIA X 1.25 LG ……	1	
15	109313	СОЕДИНЕНИЕ - ШАРИКОВЫЙ, 5/16" MALE ……	1	
16	109662	ОПОРА – СЕРВО ……...	1	
17	**135647**	**ФИТИНГ ,КОЛЕНО- АДАПТЕР ГИД.....**	**1**	
18	112997	КЛАПАН СНЕСК- ГИДР ……	1	
19	109807	ПРУЖИНА – КОМПРЕСС. ……	2	
20	110955	СТЕРЖЕНЬ - ЛС РУЛЕВАЯ КОЛОНКАСВАРН. 6 CYL …….….	1	
21	109425	ОПОРА ……	1	
22	110957	СТЕРЖЕНЬ - ПС РУЛЕВАЯ КОЛОНКАСВАРН. 6 CYL……..	1	
23	162339	ОПОРА – РУЛЕВАЯ КОЛОНКА СВАРН ……	1	
24	14294	ПРОКЛАДКА – ТРУБА ……..	1	
A	18589	ГАЙКА - ШЕСТИУГ. 5/16 - 18 UNC GR 5 ZP		
B	18590	ГАЙКА - ШЕСТИУГ. 3/8 - 16 UNC GR 5 ZP		
C	135640	ШАЙБА – ПРУЖИНА – S.S.		
D	18602	ШАЙБА - SAE ПЛОСК 15/16 ID X 1.75 IN OD ZP		
E	18638	ШАЙБА-ЗАМК		
F	18669	ГАЙКА-ШЕСТИУГ. ЗАМК DT 3/8-16 UNC ZP		
G	18690	ГАЙКА-ШЕСТИУГ. ЗАМК DT 5/16-18 UNC ZP		
H	18697	ГАЙКА-ШЕСТИУГ.ЗАМК.DT .500-13UNC		
J	20055	БОЛТ - HH 3/8 NC X 2.25 LG GR 5 ZP		
K	20214	ГАЙКА - ШЕСТИУГ. 5/16 - 24 UNF GR 5 ZP		
L	21066	БОЛТ - SN 1/2 NC X 1 GR 5 ZP		
M	21262	БОЛТ -HH 3/8 NC X 2.25 LG GR 5 ZP		
N	21268	БОЛТ - HH 5/16 NC X 1.5 LG GR 5 ZP		
P	21578	БОЛТ – HH 1/2 NC X 2.25 LG GR 5 ZP		
Q	21593	БОЛТ - HH 3/8 NC X 4.0 LG GR 5 ZP		
R	21762	БОЛТ - ПCSSN 5/8 NC X 3.0 LG GR 5 ZP		
S	30228	ГАЙКА - ФЛАНЦ. DT 0.375-16UNC		
T	50186	ГАЙКА - ровная фланц 0.500-13UNC GR5		
U	50225	ГАЙКА – ФЛАНЦ. DT , 5/8 NC		
V	18591	ГАЙКА - ШЕСТИУГ. 1/2 - 13 UNC GR 5 ZP		
W	19965	БОЛТ - ПCSN 3/8 NC X 1.0 GR 5 ZP		
X	18636	ШАЙБА – ЗАМК, 5/16 IN. NOM. ID ZP		

НЕЙТРАЛЬНЫЙ ЗАМОК И ВЕРТИКАЛЬНЫЕ РЫЧАГИ

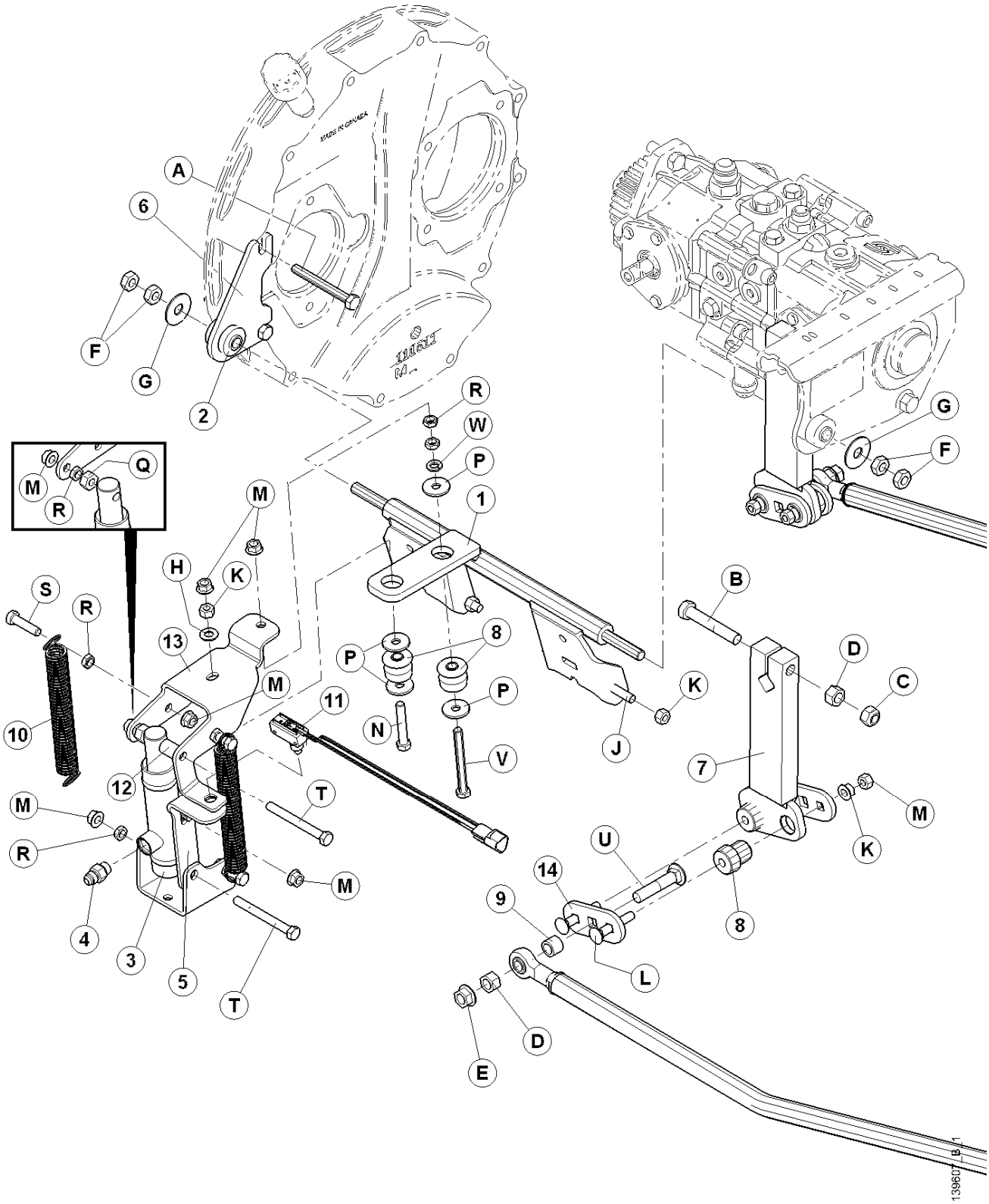

НЕЙТРАЛЬНЫЙ ЗАМОК И ВЕРТИКАЛЬНЫЕ РЫЧАГИ

ПОЗ	НОМЕР З\ЧАСТИ	ОПИСАНИЕ	К-ВО	СЕРИЙН. НОМЕР
1	110126	ВАЛ- ЗАМКА СВАРН.....	1	
2	50040	ВТУЛКА – РЕЗИНОВАЯ.....	1	
3	111599	ЦИЛИНДР-НЕЙТРАЛЬНОГО ЗАМКА	1	
4	15903	ФИТИНГ - СОЕДИНИТЕЛЬ	1	
5	138634	ПЛАСТИНА – ДАТЧИКА	1	
6	111811	ПОДВЕСКА НА ДВИГАТЕЛЕ С ВТУЛКОЙ	1	
7	110921	ПЛЕЧО- СВАРН.	2	
8	30591	ИЗОЛЯТОР-РЕЗИНА	4	
9	132531	ПРОКЛАДКА	2	
10	110977	ПРУЖИНА	2	
11	111763	ДАТЧИК – ПЛУНЖЕРНЫЙ	1	
	139119	ПРОВОДКА –ДАТЧИКА ЗАМКА	1	
12	163469	ШЛАНГ – ПРОКЛАДКА	1	
13	138695	ПЛЕЧО – ОТ ЗАМКА К ЦИЛИНДРУ	1	
14	110922	ПЛАСТИНА-ВТУЛКА	4	
A	30682	БОЛТ - HH M10 X 1.5 X 90 LG ZP		
B	135542	БОЛТ - HH 1/2 NC X 3.00 LG GR 8 ZP		
C	18697	ГАЙКА-ШЕСТИУГ.ЗАМК.DT .500-13UNC		
D	18591	ГАЙКА - ШЕСТИУГ. 1/2 - 13 UNC GR 5 ZP		
E	50186	ГАЙКА - ровная фланц искрив. резьба 0.500-13UNC GR5		
F	137727	ГАЙКА– ШЕСТИУГ. 1/2-13 UNC GR 5 ZP		
G	32247	ШАЙБА – ПЛОСК		
H	18598	ШАЙБА - SAE ПЛОСК 13/32 ID X 13/16 IN OD ZP		
J	50148	БОЛТ - ПCSN 3/8 NC X 1.5 LG GR 5 ZP		
K	18590	ГАЙКА - ШЕСТИУГ. 3/8 - 16 UNC GR 5 ZP		
L	21485	БОЛТ – круглой головкой, квадр горл 3/8NC X 2.25 GR 5 ZP		
M	30228	ГАЙКА - ФЛАНЦ. DT 0.375-16UNC		
N	020055	БОЛТ - HH 3/8 NC X 2.25 LG GR 5 ZP		
P	118029	ШАЙБА-ПЛОСКАЯ		
Q	018654	ГАЙКА-ШЕСТИУГ. 7/16 - 14 UNC GR 5 ZP		
R	18664	ГАЙКА– ШЕСТИУГ ЗАЖИМ. 3/8 - 16 UNC GR 5 ZP		
S	21561	БОЛТ - HH 3/8 NC X 1.5 LG GR 5 ZP		
T	21592	БОЛТ - HH 3/8 NC X 3.5 LG GR 5 ZP		
U	21489	БОЛТ - ПCSN 1/2 NC X 2.5 LG GR 5 ZP		
V	18759	БОЛТ - ШЕСТИУГ. HD 3/8 NC X 3.5 TFL GR 5 ZP		
W	18637	ШАЙБА - REG. ЗАМК 3/8 IN. NOM. ID ZP		

РЕДУКТОР ДВИГАТЕЛЯ

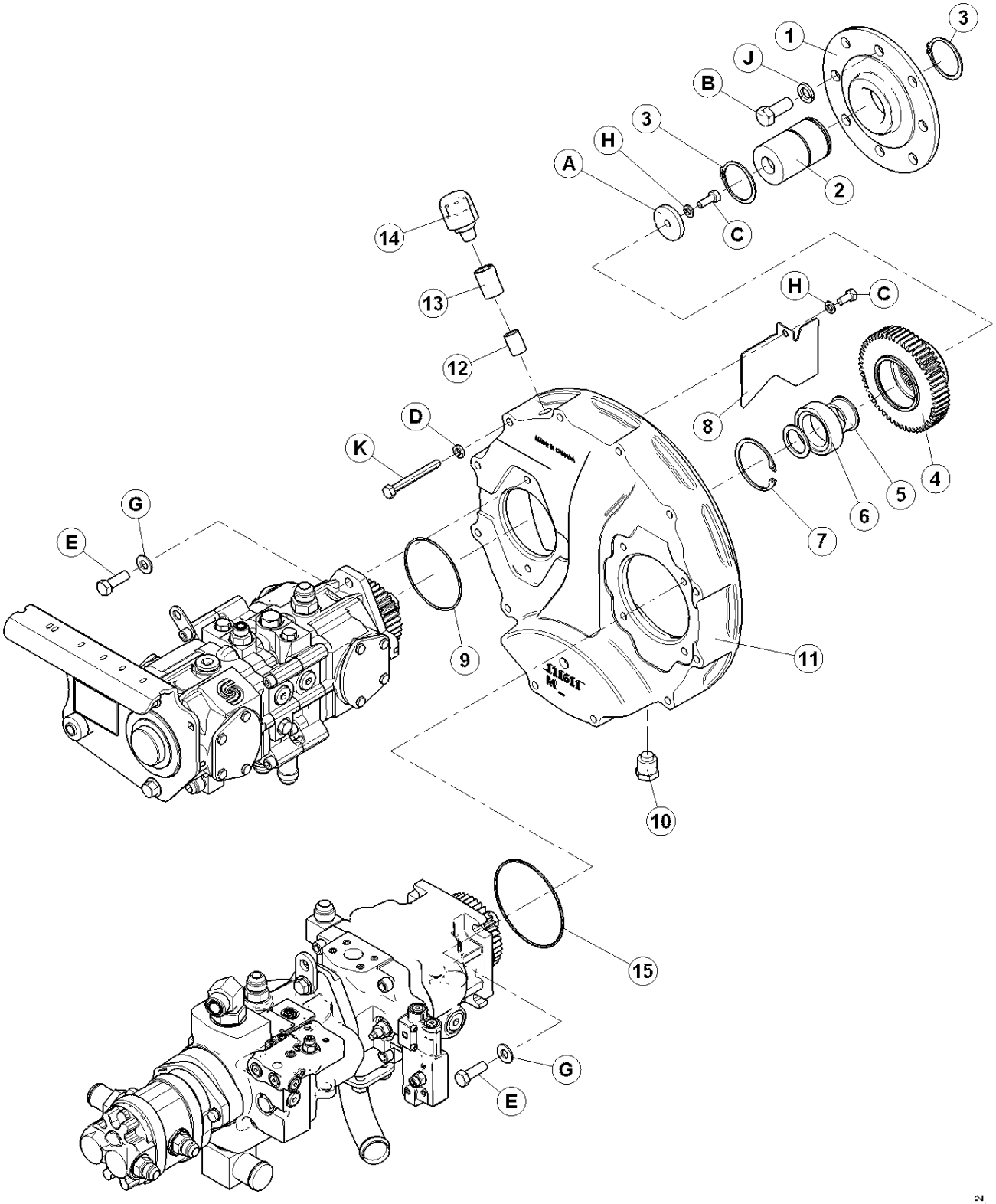

РЕДУКТОР ДВИГАТЕЛЯ

ПОЗ	НОМЕР З\ЧАСТИ	ОПИСАНИЕ	К-ВО	СЕРИЙН. НОМЕР
1	111511	МУФТА ……..	1	
2	111677	МУФТА-шлицованная ……	1	
3	111521	СТОПОРНОЕ КОЛЬЦО ……	2	
4	111516	ШЕСТЕРНЯ-ЦЕНТРАЛЬ. (6 CYL-56T) ……..	1	
5	111665	ПОДШИПНИК-РОЛИК ……	1	
6	135529	ПОДШИПНИК-РОЛИК…….	1	
7	038854	КОЛЬЦО – ВНУТР. СТОПОРНОЕ ……..	1	
8	111612	ДЕФЛЕКТОР-МАСЛЯН……	1	
9	30045	КОЛЬЦО ……...	1	
10	139322	О-КОЛЬЦО ……	1	
11	111772	ЗАГЛУШКА-МАГНИТ (3/4 NPT) ……	1	
12	111849	ЗАГЛУШКА-САПУН ……	1	
13	030346	ФИТИНГ-МУФТА 1/2 NPT ……	1	
14	5744	ФИТИНГ- 1/2 NPT ……	1	
15	138916	COVER-MACHINED ……...	1	
A	001246	ШАЙБА-ПЛОСКАЯ		
B	111528	БОЛТ - ШЕСТИУГ M16X2.0X40 LG, GRADE 8.8		
C	020077	БОЛТ -HH 3/8 NC X 1.0 GR 5 ZP		
D	30632	ШАЙБА-ЗАМК ПРУЖИНА M10 ZP		
E	135460	БОЛТ - HH 1/2 NC X 1.5 LG L9 ZP		
G	135369	ШАЙБА- УПРОЧНЕННАЯ		
H	18637	ШАЙБА - REG. ЗАМК 3/8 IN. NOM. ID ZP		
J	018639	ШАЙБА-ЗАМК		
K	162426	БОЛТ - HEX SOC HD M10 X 1.5 X 90 LG ZP		

НАСОСЫ ПРИВОДА ХОДА

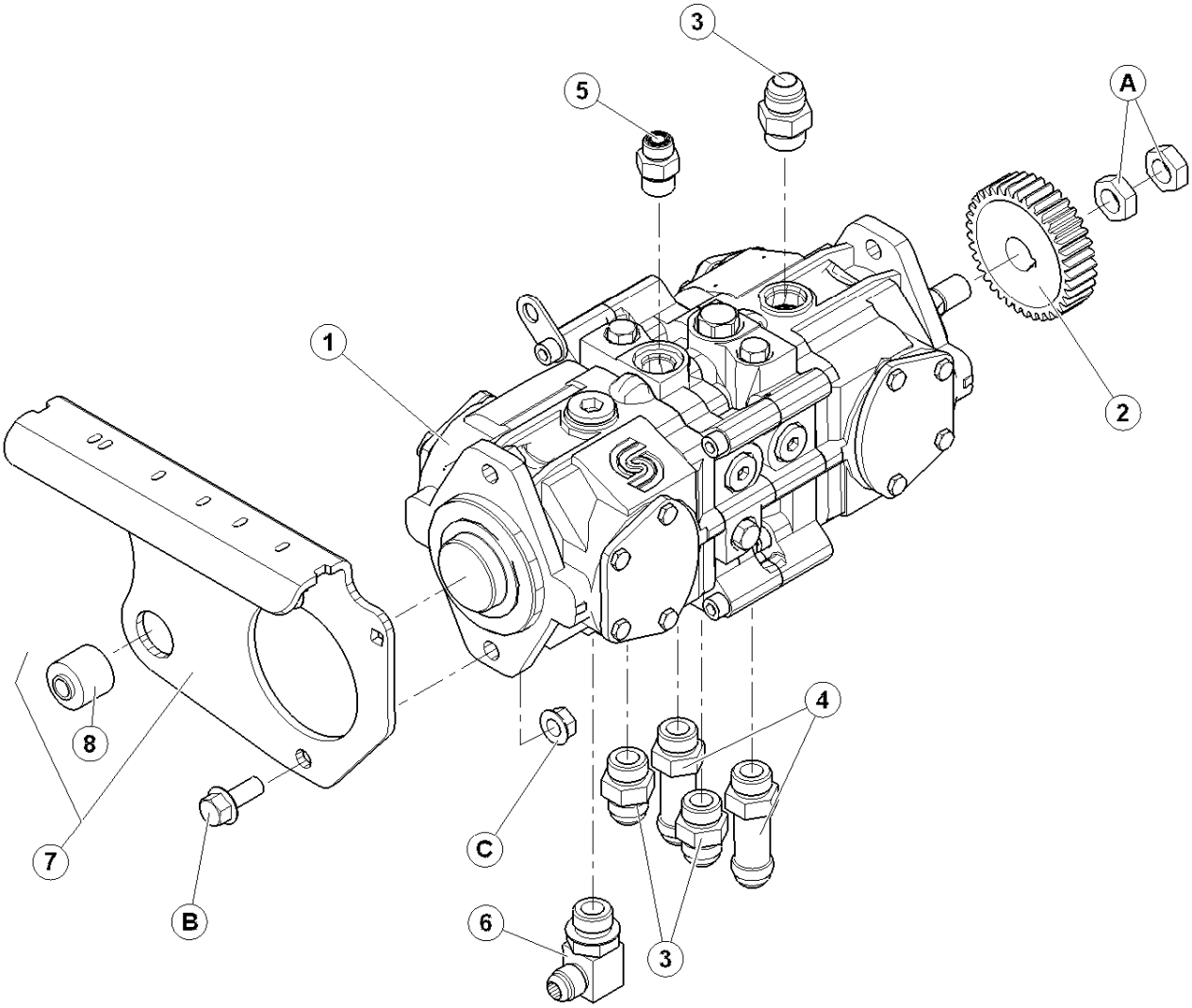

139607_B_3

НАСОСЫ ПРИВОДА ХОДА

ПОЗ	НОМЕР З\ЧАСТИ	ОПИСАНИЕ	К-ВО	СЕРИЙН. НОМЕР
1	110222	НАСОС-ПРИВОД ХОДА (НИЖН.-ВЫСОК. ЛС)……	1	
2	111514	ШЕСТЕРНЯ-НАСОС (37з) ……	1	
3	21830	ФИТИНГ - СОЕДИНИТЕЛЬ …….	3	
4	166150	ФИТИНГ – СОЕДИНИТЕЛЬ ГИДРАВЛИЧЕСКОЕ, ДЛИН#12 ……..	2	
5	184463	ФИТИНГ - АДАПТЕР 8 MORFS X 10 MORB …….....	1	
6	50221	ФИТИНГ - КОЛЕНО 90° ……..	1	
7	163314	КРОНШТЕЙН - ЗАМКА С ДЕКАЛЬЮ и ВТУЛКА, вкл.. Поз. 7 ….....	1	
8	50040	ВТУЛКА - РЕЗИНА ……	1	
9	40701	ЗАЖИМ – КАБЕЛЕЙ , желтый , не показан……	1	
10	40702	ЗАЖИМ – КАБЕЛЕЙ, красный , не показан…….	1	
A	7674	ГАЙКА– ШЕСТИУГ. 3/4 -16 UNF GR 5 ZP		
B	30368	БОЛТ - HH FLG (ЗАЗУБР) 1/2 NC X 1.25 GR 5 ZP		
C	50186	ГАЙКА - ровная фланц 0.500-13UNC GR5		

РЕМОНТНЫЕ ЧАСТИ НАСОСА ПРИВОДА ХОДА

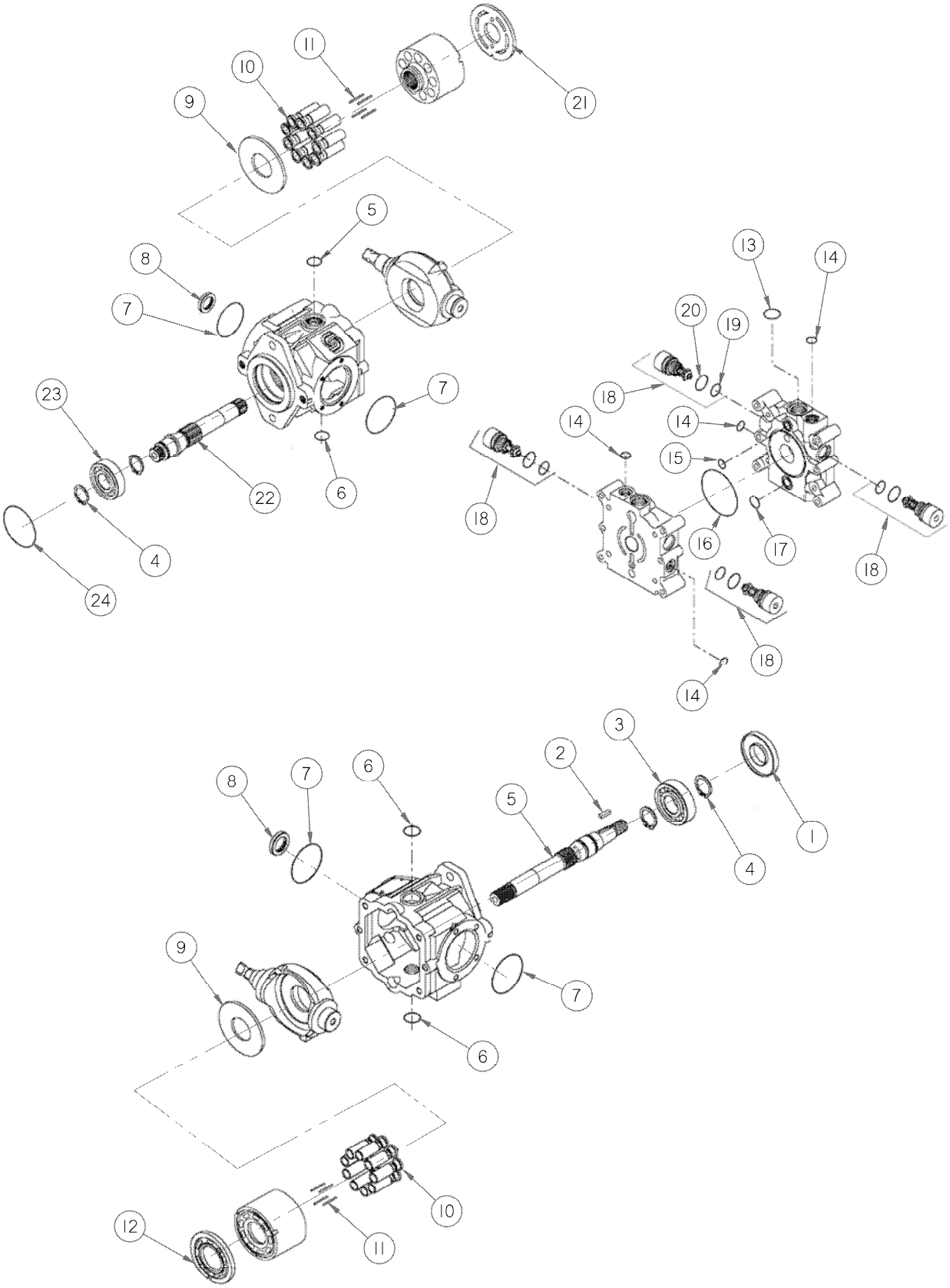

РЕМОНТНЫЕ ЧАСТИ НАСОСА ПРИВОДА ХОДА

ПОЗ	НОМЕР З\ЧАСТИ	ОПИСАНИЕ	К-ВО	СЕРИЙН. НОМЕР
1	124495	КОМПЛЕКТ САЛЬНИКОВ ……..	1	
2	111895	ШПОНКА ……	1	
3	111896	ПОДШИПНИК-РОЛИК ……	1	
4	111897	КОЛЬЦО-СТОПОРНОЕ …….	2	
5	111898	ВАЛ-ПЕРЕДНИЙ …….	1	
6	111899	КОЛЬЦО ……	3	
7	111900	КОЛЬЦО ……	4	
8	111901	САЛЬНИК- …….	2	
9	111902	ШАЙБА-УПОРНАЯ.....	1	
10	111903	ПОРШНИ В СБОРЕ ……	9	
11	111905	ПАЛЬЦЫ ПРИЖИМЫ.....	1	
12	111906	ПЛАСТИНА-ПЕРЕДНИЙ КЛАПАН ЛС ……..	1	
13	111907	КОЛЬЦО ……	1	
14	111908	КОЛЬЦО ……	4	
15	111909	КОЛЬЦО ……	1	
16	111910	КОЛЬЦО ……	1	
17	111911	КОЛЬЦО ……	1	
18	111912	КЛАПАН- 385 bar/5580 psi ……	1	
19	111913	КОЛЬЦО ……	1	
20	111914	КОЛЬЦО ……	1	
21	111915	ПЛАСТИНА-ЗАДНИЙ КЛАПАН ПС …….	1	
22	111916	ВАЛ-ЗАДНИЙ ……..	1	
23	111918	ПОДШИПНИК-ШАРИКОВЫЙ ……	1	
24	111919	КОЛЬЦО ……	1	
25	111965	САЛЬНИК РЕМКОМПЛЕКТ ……..	1	

НАСОС ПРИВОДА ЖАТКИ В СБОРЕ

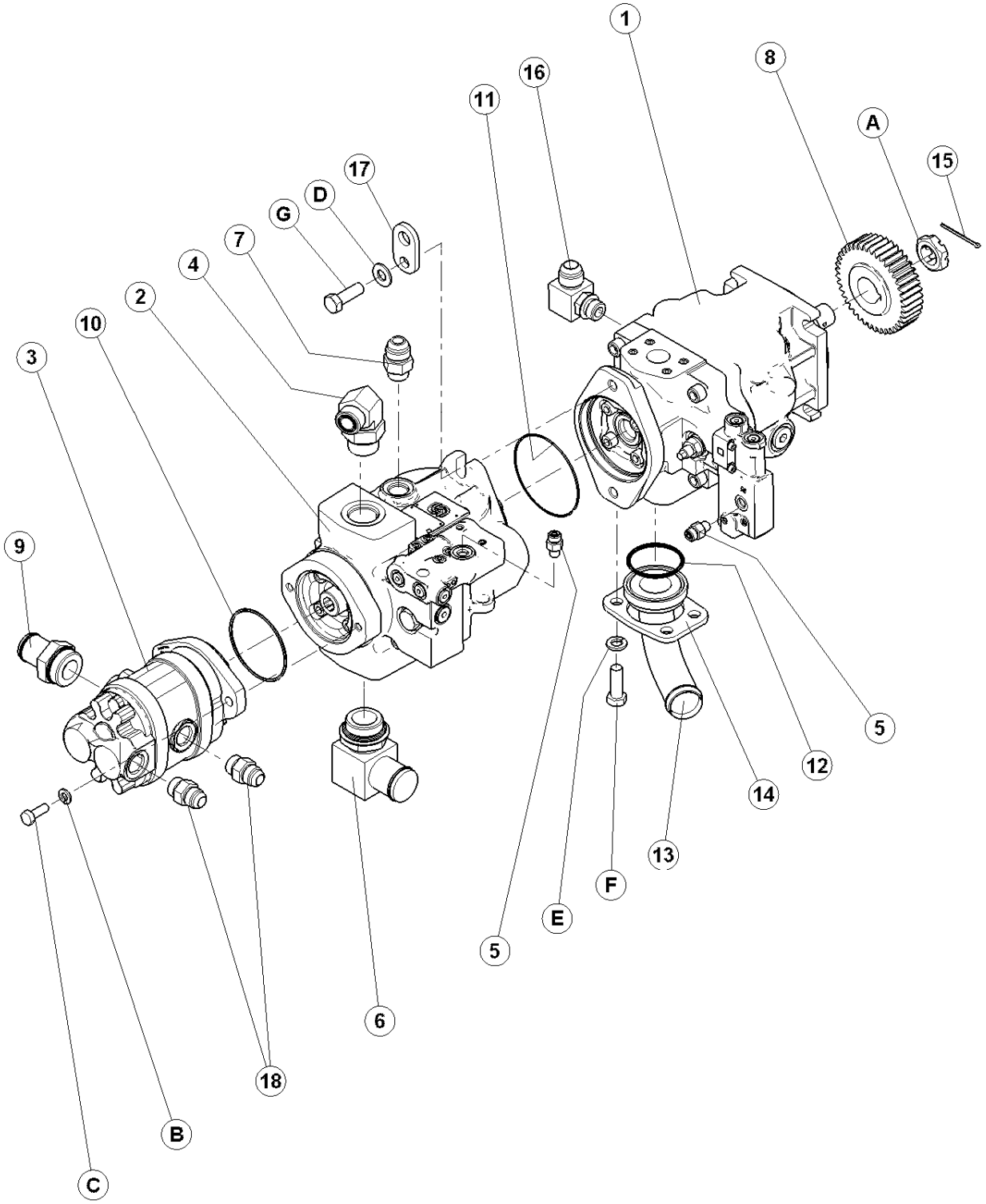

НАСОС ПРИВОДА ЖАТКИ В СБОРЕ

ПОЗ	НОМЕР З\ЧАСТИ	ОПИСАНИЕ	К-ВО	СЕРИЙН. НОМЕР
1	162169	НАСОС-ПРИВОДА НОЖА –ФАЗА 2……	1	
2	110980	НАСОС МОТОВИЛА И КОНВЕЙЕРА …….	1	
3	111727	НАСОС-СДВОЕННЫЙ ШЕСТЕРЕНЧ.ПОДЬЕМ-ЗАРЯЖАЮЩ …	1	
4	135901	ФИТИНГ - КОЛЕНО 90° ГИД ……	1	
	50220	КОЛЬЦО		
	135868	О-КОЛЬЦО		
5	135775	ФИТИНГ – АДАПТЕР……..	2	
	50223	О-КОЛЬЦО		
	135957	О-КОЛЬЦО		
6	111545	ФИТИНГ - КОЛЕНО 1.5" ШЛАНГ-1.625" ADJ ORB ……..	1	
7	30610	ФИТИНГ - СОЕДИНИТЕЛЬ ……..	1	
8	111517	ШЕСТЕРНЯ- НАСОС ЖАТКИ (41з) ……	1	
9	112854	ФИТИНГ - АДАПТЕР 1.25ДМ ШЛАНГ - 1.25 ДМ ORB ……	1	
10	49802	О-КОЛЬЦО ……	1	
11	134056	О-КОЛЬЦО ……	1	
12	112867	О-КОЛЬЦО…….	1	
13	112853	КОЛЕНО - 1.5 ДМ . ШЛАНГ - 2 ДМ . ФЛАНЦ. ……	1	
14	156085	ПЛАСТИНА ……...	1	
15	21006	ПАЛЕЦ-ШПЛИНТ 1/8 DIA X 2.0 ZP ……	1	
16	30609	ФИТИНГ - КОЛЕНО ……	1	
17	162104	ОПОРА – НАСОС ПОДЬЕМ ……	1	
18	30695	ФИТИНГ - СОЕДИНИТЕЛЬ ……	2	
A	137375	ГАЙКА- 1.0 ДМ - 20 UNEF - ZN PL		
B	18637	ШАЙБА - REG. ЗАМК 3/8 IN. NOM. ID ZP		
C	20077	БОЛТ -HH 3/8 NC X 1.0 GR 5 ZP		
D	135369	ШАЙБА- УПРОЧНЕННАЯ		
E	18638	ШАЙБА-ЗАМК		
F	18723	БОЛТ - HH 1/2 NC X 1.5 LG TFL GR 5 ZP		

НАСОС ПРИВОДА НОЖА

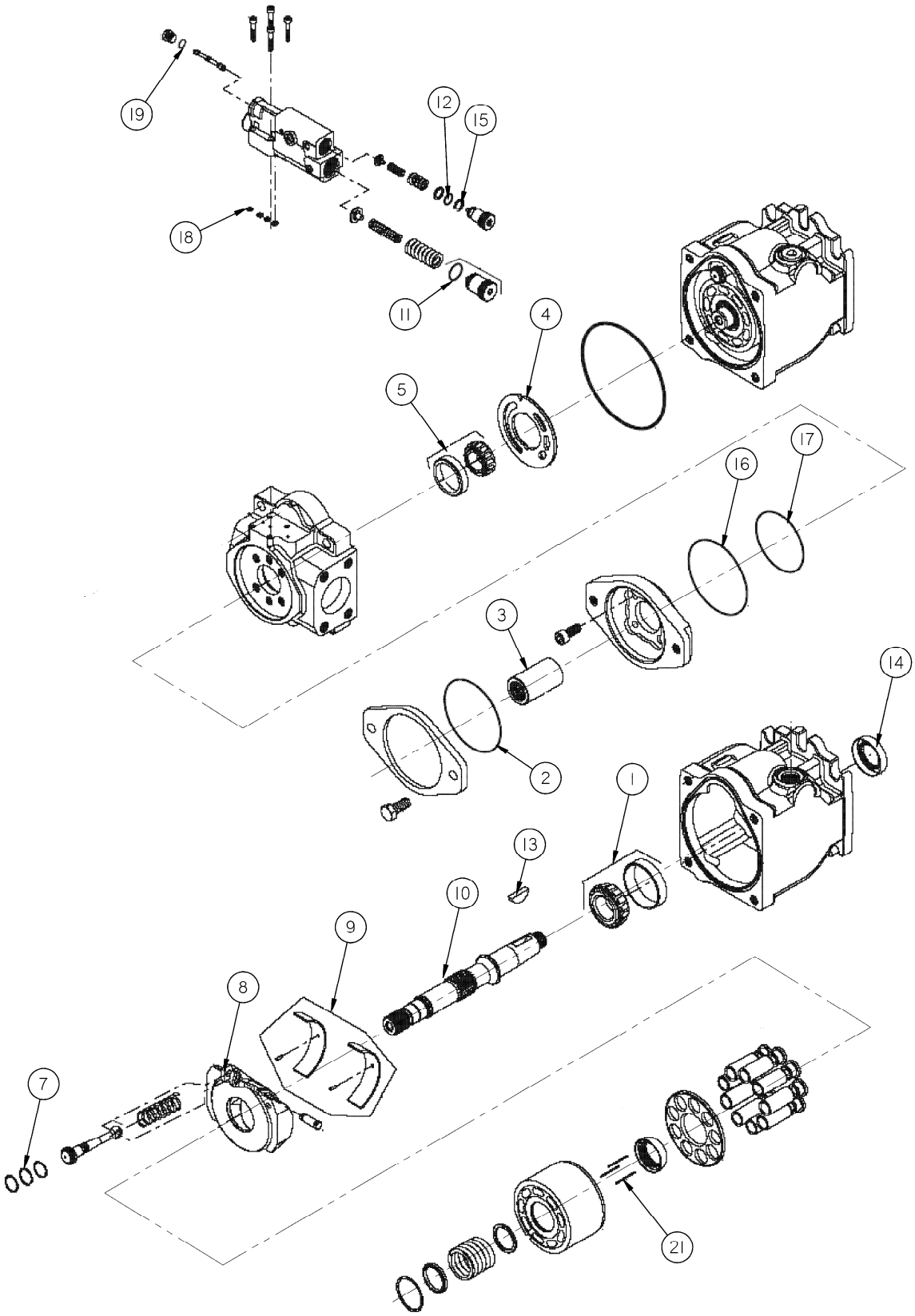

НАСОС ПРИВОДА НОЖА

ПОЗ	НОМЕР З\ЧАСТИ	ОПИСАНИЕ	К-ВО	СЕРИЙН. НОМЕР
			1	
	162169	НАСОС-ПРИВОДА НОЖА ……	1	
	111968	САЛЬНИК КОМПЛЕКТ ……..	1	
1	111969	КОМПЛЕКТ-ПЕРЕДНИЙ ПОДШИПНИК…….	1	
2	111953	О-КОЛЬЦО ……	1	
3	111952	МУФТА ……..	1	
4	162300	ПЛАСТИНА-КЛАПАН ЛС ……..	1	
5	111950	КОМПЛЕКТ-ЗАДНИЙ ПОДШИПНИК ……..	1	
7	162302	КОЛЬЦО-ПОРШНЯ ……	3	
8	162299	ПЛАСТИНА В СБОРЕ ……..	1	
9	162301	КОМПЛЕКТ-ПОДШИПНИКОВ ВКЛАДЫШЕЙ ПЛАСТИНЫ ……	1	
10	111945	ВАЛ-КОНИЧЕСКИЙ ……	1	
11	111933	О-КОЛЬЦО ……	1	
12	111932	О-КОЛЬЦО ……	1	
13	111942	ШПОНКА ……	1	
14	111941	САЛЬНИК ……..	1	
15	111931	КОЛЬЦО ……	2	
16	111939	О-КОЛЬЦО ……	1	
17	111938	О-КОЛЬЦО ……	1	
18	111935	САЛЬНИК-КОЛЬЦО ……..	4	
19	111934	О-КОЛЬЦО ……	1	
21	111927	ПАЛЕЦ-ПРИЖИМ ……	3	

НАСОС МОТОВИЛА И КОНВЕЙЕРА

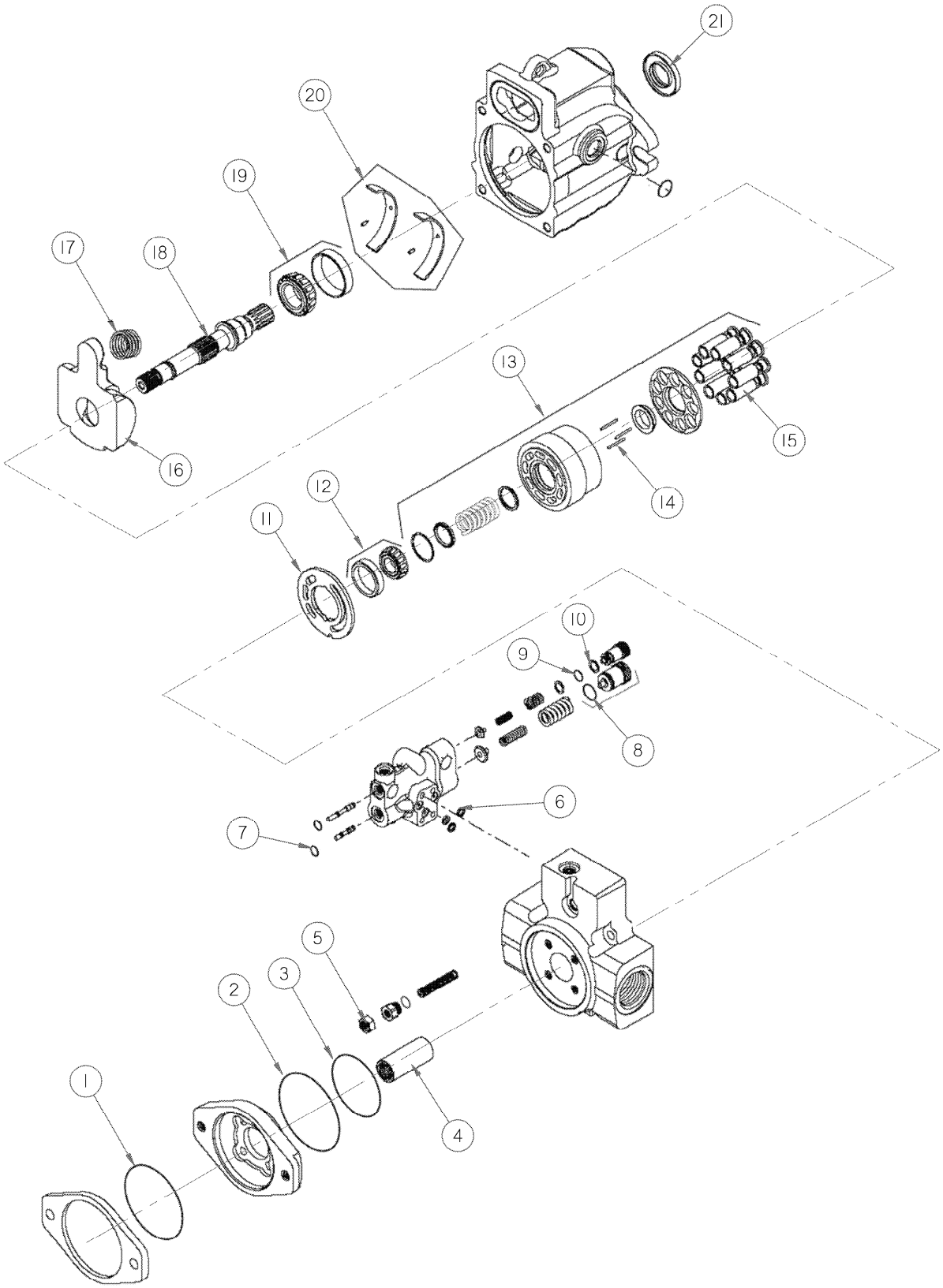

НАСОС МОТОВИЛА И КОНВЕЙЕРА

ПОЗ	НОМЕР З\ЧАСТИ	ОПИСАНИЕ	К-ВО	СЕРИЙН. НОМЕР
	110980	НАСОС ГИДРАВЛ.ШЕСТЕРЕН.ОДИНОЧНЫМ ВСАСЫВ.....	1	
	111967	САЛЬНИК КОМПЛЕКТ ……	1	
1	111940	ПОДУШКА-САЛЬНИК ……	1	
2	111939	О-КОЛЬЦО ……	1	
3	111938	О-КОЛЬЦО ……	1	
4	111937	МУФТА ……..	1	
5	111936	ГАЙКА-САЛЬНИК ……	1	
6	111935	САЛЬНИК-КОЛЬЦО ……	4	
7	111934	О-КОЛЬЦО ……	1	
8	111933	О-КОЛЬЦО ……	1	
9	111932	О-КОЛЬЦО ……	1	
10	111931	КОЛЬЦО ……	2	
11	111930	ПЛАСТИНА-КЛАПАН ……	1	
12	111929	КОМПЛЕКТ-ЗАДНИЙ ПОДШИПНИК ……	1	
13	111928	КОМПЛЕКТ-ЦИЛИНДР БЛОКА ……	1	
14	111927	ПАЛЕЦ-ПРИЖИМ ……	3	
15	111926	ПОРШЕНЬ В СБОРЕ ……	9	
16	111925	ПЛАСТИНА-поворотная……	1	
17	111924	ПРУЖИНА- КОСАЯ ……..	1	
18	111923	ВАЛ ……	1	
19	111922	КОМПЛЕКТ-ПЕРЕДНЕГО ПОДШИПНИКА ……	1	
20	111921	КОМПЛЕКТ- ПОДШИПНИКОВ ВКЛАДЫШЕЙ ……	1	
21	111920	САЛЬНИК ……..	1	

СБОРКА МОТОРА ВЕДУЩЕГО КОЛЕСА

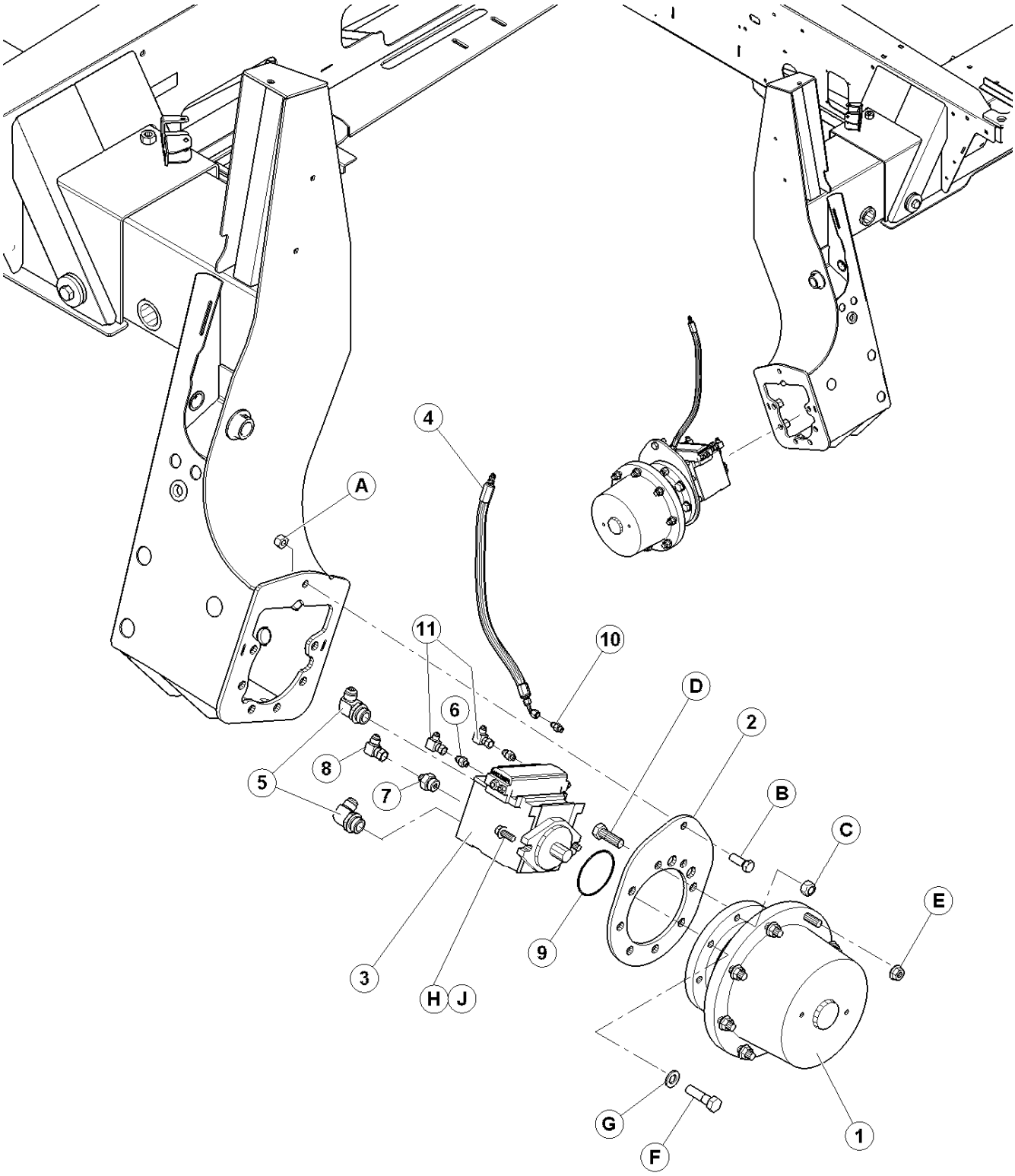

СБОРКА МОТОРА ВЕДУЩЕГО КОЛЕСА

ПОЗ	НОМЕР З\ЧАСТИ	ОПИСАНИЕ	К-ВО	СЕРИЙН. НОМЕР
1	111579	ПРИВОД КОЛЕСА BONFIGLIOLI……..	2	
	163614	ПРИВОД КОЛЕСА AUBURN…….	2	
2	111266	ПЛАСТИНА – ПРИВОД КОЛЕСА ……	2	
3	109958	МОТОР - ПРИВОДА (3 СКР BONDIOLI)……	2	
4	111693	ШЛАНГ-ГИДРАВЛИЧЕСКОЕ …….	2	
5	108153	ФИТИНГ - КОЛЕНО ……	4	
6	100790	ФИТИНГ – АДАПТЕР ГИД……..	4	
7	30939	ФИТИНГ - АДАПТЕР ГИД……	2	
8	30314	ФИТИНГ - КОЛЕНО 90° ГИД …….	2	
9	30045	О-КОЛЬЦО ……	2	
10	112184	ФИТИНГ – АДАПТЕР ГИД ……	2	
11	106717	ФИТИНГ – КОЛЕНО ГИДРАВЛИЧЕСКОЕ, ……..	4	
A	18666	ГАЙКА-ШЕСТИУГ. ЗАМК DT 5/8-11 UNC ZP		
B	21582	БОЛТ - HH 5/8 NC X 1.75 LG GR5 ZP		
C	18689	ГАЙКА-ШЕСТИУГ.ЗАМК.DT .750-10UNC		
D	136016	БОЛТ - HH 3/4 NC X 2.25 LG GR 5 ZP		
E	111179	ГАЙКА - ФЛАНЦ. 5/8 NF GR 8 ZP		
F	112130	ШАЙБА - УПРОЧНЕННАЯ		
G	112128	БОЛТ - ШЕСТИУГ. HD .750-10UNC		
H	30368	БОЛТ - HH FLG (ЗАЗУБР) 1/2 NC X 1.25 GR 5 ZP		
	135564	БОЛТ - HH 1/2 NC X 2.00 GR 8 ZP (толкько шестерня Auburn)		
J	136027	ШАЙБА – ПЛОСК, HRND, Auburn		

МОТОР ВЕДУЩЕГО КОЛЕСА

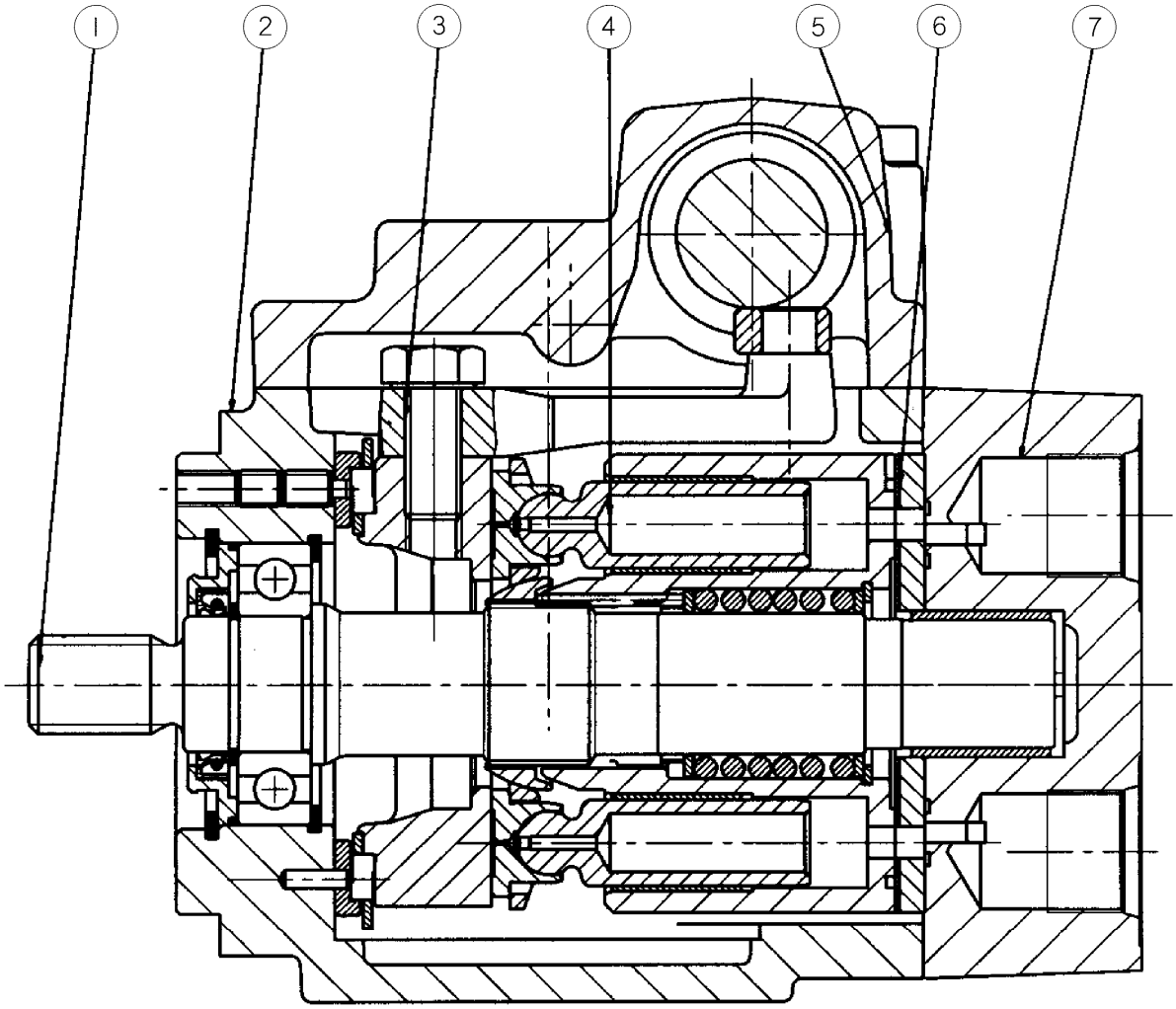

МОТОР ВЕДУЩЕГО КОЛЕСА

ПОЗ	НОМЕР З\ЧАСТИ	ОПИСАНИЕ	К-ВО	СЕРИЙН. НОМЕР
	109958	МОТОР - ПРИВОДА 3 СКР В СБОРЕ БЕЗ ДАТЧИКА СКОРОСТИ		
1	163196	КОМПЛЕКТ-ВАЛ и ПОДШИП. 15t 16/32" dp,высок.ск… VITON ……	1	
2	163197	КОРПУС,Для бронз. ВТУЛКИ и СКОРОСТИ ДАТЧИКА …….	1	
3	163199	КОМПЛЕКТ- ПЛАСТИНА и бронз. ВТУЛКи …….	1	
4	163200	КОМПЛЕКТ-вращения w/9 ,высок. скорости, m4mv65 ……..	1	
5	162398	КОМПЛЕКТ-СЕРВО , 3 скр, ……	1	
6	163202	ПЛАСТИНА-КЛАПАН M4MV65 ..…….....	1	
7	163203	КОМПЛЕКТ-распред, ЗАДН. порт и обмен. КЛАПАН …….	1	
		ПРИМЕЧАНИЕ: Список запчастей продолжен на следующих страницах.		

МОТОР ВЕДУЩЕГО КОЛЕСА (продолжение)

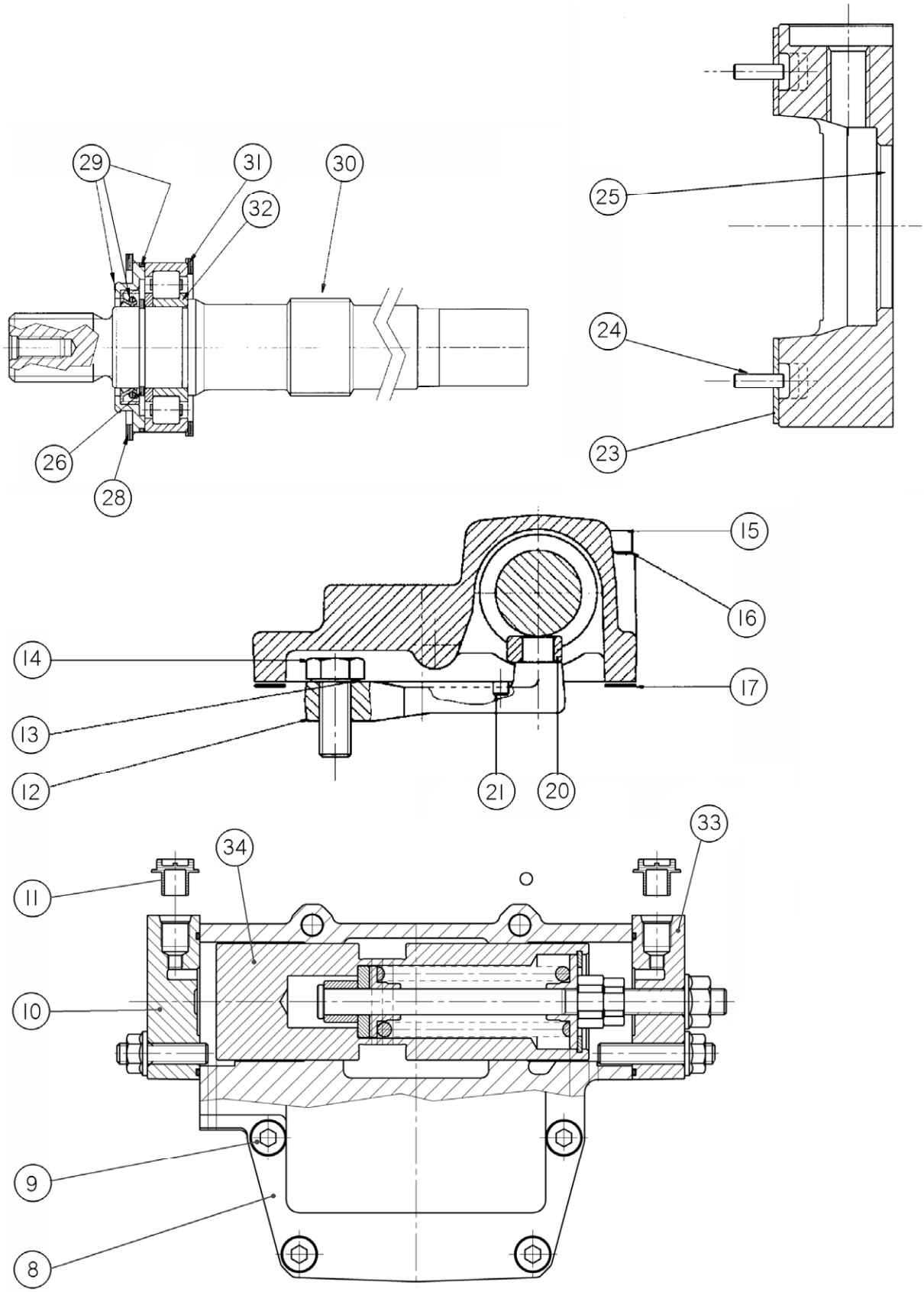

МОТОР ВЕДУЩЕГО КОЛЕСА (Продолжение)

ПОЗ	НОМЕР З\ЧАСТИ	ОПИСАНИЕ	К-ВО	СЕРИЙН. НОМЕР
8	NSS	КОРПУС , СЕРВО КОНТРОЛЯ	1	
9	163228	КРЫШКА ВИНТ, ВНТР.ГЛВК , M8 x 30 UNI 5931	4	
10	162429	КОМПЛЕКТ, ПЛАСТИНА СЕРВО, M8 , 7/16”–20	1	
11	NSS	ЗАГЛУШКА ПЛАСТИКОВАЯ,ОТГРУЗОЧНАЯ	1	
12	163230	РЫЧАГ, СЕРВО КОНТРОЛЬ	1	
13	NSS	КОНТРШАЙБА 12 MM	1	
14	163231	КРЫШКА ВИНТ, ШЕСТИУГ, M12 x 35 UNI 5737	1	
15	163232	КРЫШКА ВИНТ, ВНТР.ГЛВК, M8 x 60 UNI 5931	2	
16	163233	ЗАМК ШАЙБА, ПРУЖИНА, 8mm	6	
17	163234	ПРОКЛАДКА, СЕРВО КОНТРОЛЬ	1	
20	163237	ПЛАСТИНА, ПОРШНЯ СЕРВО	1	
21	NSS	ПАЛЕЦ, 6 X 10 H8 UNI 1707	2	
23	163220	ВТУЛКА, БРОНЗА, VL22	2	
24	163221	ПАЛЕЦ, 4 x 14 H8 UNI 1707	2	
25	NSS	КУЛАЧКОВАЯ ПЛАСТИНА ВТУЛОЧНОГО ТИПА БРОНЗ	1	
26	163206	КОЛЬЦО-ЗАЩЕЛКА, D 30 x 2 UNI 7436	1	
28	163208	КОЛЬЦО-ЗАЩЕЛКА, 65 UNI 7437	1	
29	163622	САЛЬНИК КОМПЛЕКТ - вкл.кольцо,опору салника вала	1	
30	163196	КОМПЛЕКТ-ВАЛ и ПОДШИП. 15t 16/32" dp,высок.ск,viton	1	
31	163211	КОЛЬЦО-ЗАЩЕЛКА, int. DIA. 62 UNI 7437	1	
32	163212	ПОДШИПНИК, РОЛИК, NUP206 ECP 30 x 62 x 16	1	
33	162428	КОМПЛЕКТ – СЕРВО , КРЫШКА, 3 СКР	1	
34	162403	КОМПЛЕКТ – СЕРВО , поршень 3 СКР	1	

МОТОР ВЕДУЩЕГО КОЛЕСА (Продолжение)

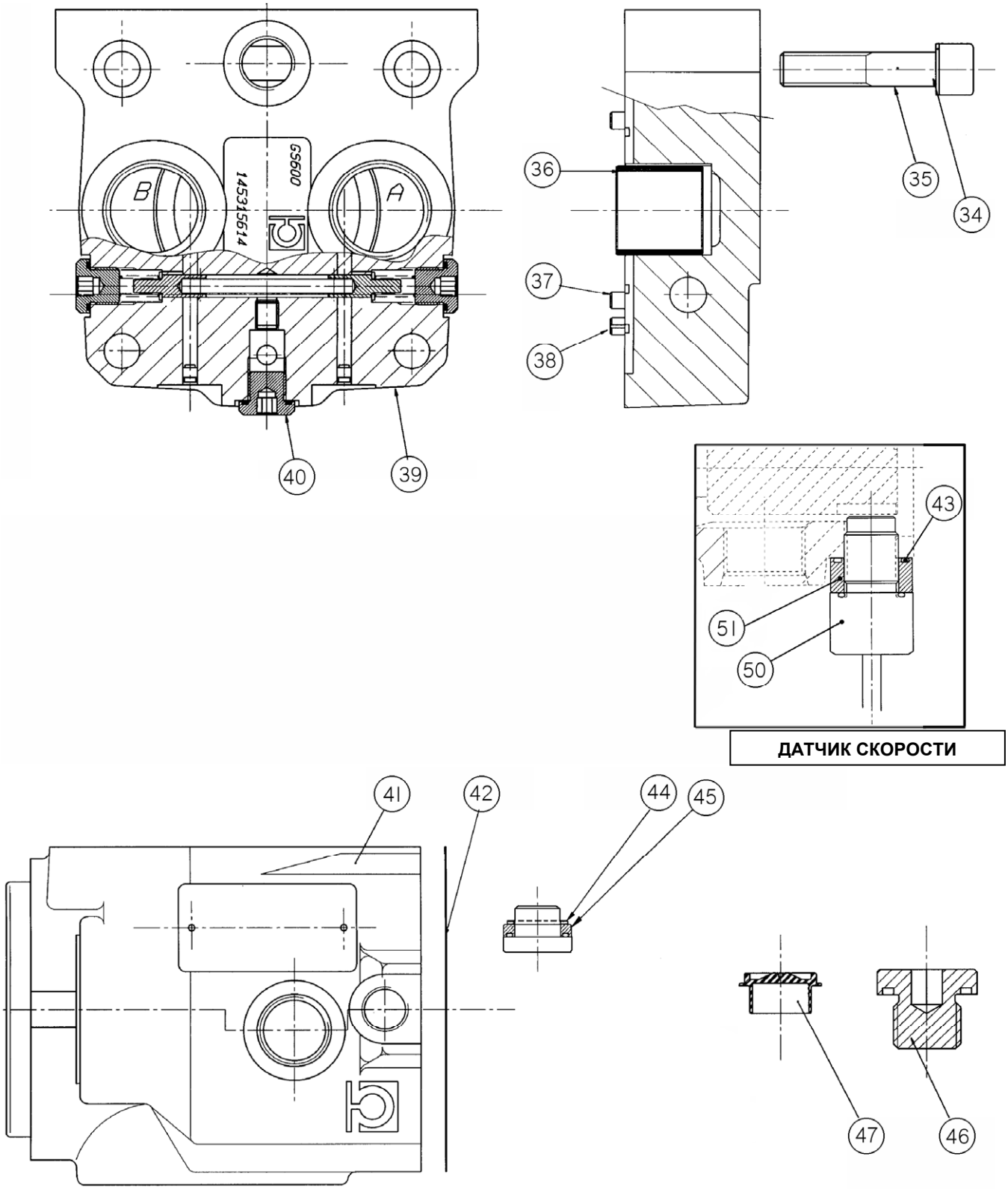

МОТОР ВЕДУЩЕГО КОЛЕСА (Продолжение)

ПОЗ	НОМЕР З\ЧАСТИ	ОПИСАНИЕ	К-ВО	СЕРИЙН. НОМЕР
34	163222	ЗАМК ШАЙБА, РЕБ-ПРУЖИНА, 12 mm …….	4	
35	163223	ВИНТ КРЫШКИ, , M12 x 60 UNI 5931 …….	4	
36	163224	ВТУЛКА БРОНЗА, 28 x 30 ……	1	
37	163225	ПАЛЕЦ, 6 x 10 H8 UNI 6874 ……..	2	
38	NSS	ПАЛЕЦ,ЭЛАСТИЧНЫЙ, 6 X 10 UNI 6874.....	1	
39	NSS	КОРПУС, ...	1	
40	163227	КОМПЛЕКТ, СБОРКА КЛАПАНА , INCLUDES PLUG.....	1	
	135931	ЗАГЛУШКА – BSPP, ¼ IN	3	
41	NSS	КОРПУС	1	
42	163214	ПРОКЛАДКА, РАСПРЕДИЛИТЕЛЯ …….	1	
43	163215	КОЛЬЦО, 1.78 x 21.95 70 SH 2-020 ……	1	
44	NSS	ШАЙБА, 18.7 X 26 X 1.5 (M18).....	1	
45	162399	ЗАГЛУШКА/САЛЬНИК – СКОРОСТИ ДАТЧИКА (П/С ТОЛЬКО)…...	1	
46	163217	САЛЬНИК ЗАГЛУШКА, 1–1/16” – 12 ……..	1	
47	NSS	ЗАГЛУШКА ПЛАСТИКОВАЯ,ОТГРУЗОЧНАЯ , 1–1/16” – 12 UN.....	1	
50	166305	ДАТЧИК – СКОРОСТИ (Л/С только) ……	1	
51	163218	ПРОКЛАДКА – СКОРОСТИ ДАТЧИКА ……..	1	

ПЛАНЕТАРНЫЙ МЕХ-3М КОНЕЧНОЙ ПЕРЕДАЧИ (КОЛЕСО ПРИВОДА) - BONFIGLIOLI

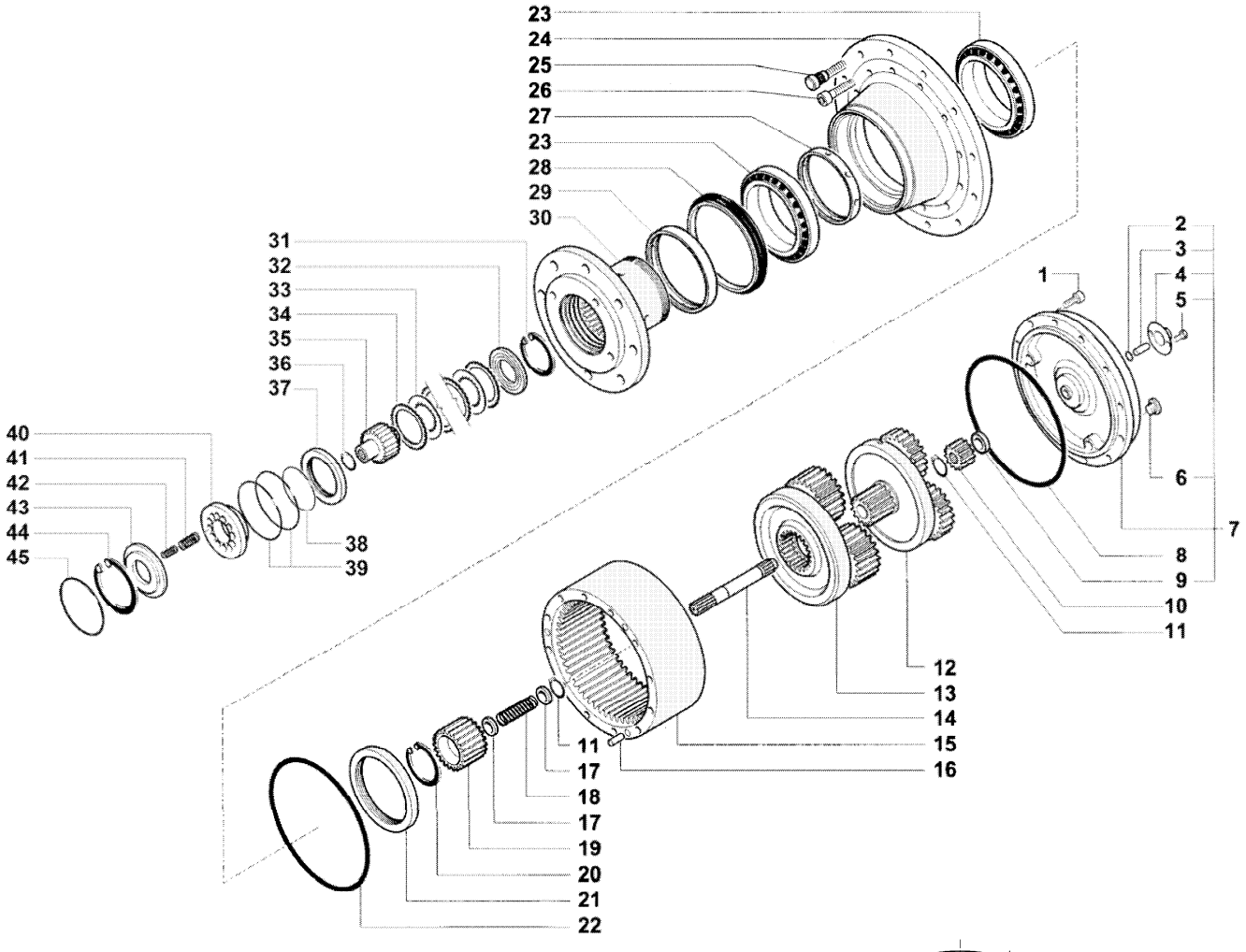

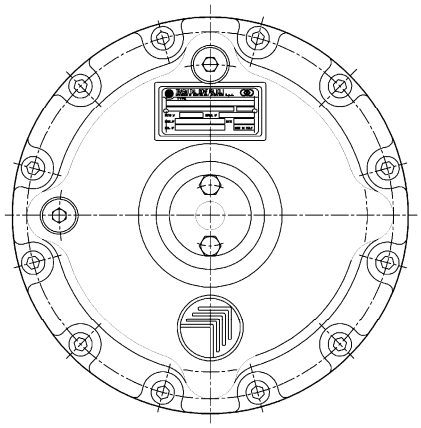

ИДЕНТИФИКАЦИЯ ПРИВОДА - BONFIGLIOLI

ПЛАНЕТАРНЫЙ МЕХАНИЗМ (КОЛЕСО ПРИВОДА) - BONFIGLIOLI

ПОЗ	НОМЕР З\ЧАСТИ	ОПИСАНИЕ	К-ВО	СЕРИЙН. НОМЕР
	111579	ПРИВОД КОЛЕСА – СМ. ПРИМЕЧАНИЕ 1		
1	111857	ВИНТ- #10 - 0.190 in, 12.9 mm lg, zn pl ……..	12	
2	111858	О-КОЛЬЦО-2.62 x 12.37 …….	1	
3	111859	ПАЛЕЦ-12 mm, 40 mm ……..	1	
4	111860	ГАЙКА-КРЫШКА ……..	1	
5	NSS	ВИНТ……...		
6	111862	ЗАГЛУШКА-МАГНИТ ……..	2	
7	111863	КРЫШКА В СБОРЕ …….	1	
8	111864	О-КОЛЬЦО……	1	
9	111865	ПОДУШКА ……	1	
10	111866	ШЕСТЕРНЯ (центральная).....…….	1	
11	111867	КОЛЬЦО-эластичное …….	2	
12	111868	РЕДУКТОР В сборе-1ый ……..	1	
13	111869	РЕДУКТОР В сборе-2ой ……...	1	
14	111870	ВАЛ- шлицованный …….	1	
15	111871	КОЛЬЦО-зубчатое… ……..	1	
16	111872	ПАЛЕЦ-12 mm, 40 mm ……...	3	
17	111873	ШАЙБА ……...	2	
18	111874	ПРУЖИНА …….	1	
19	111875	МУФТА ……	1	
20	111876	КОЛЬЦО ……	1	
21	NSS	ГАЙКА		
22	111878	О-КОЛЬЦО ……	1	
23	NSS	ПОДШИПНИК ……..		
24	NSS	КОРПУС РЕДУКТОРА……		
25	162056	ШПИЛЬКА 5/8 UNF H55 D16…….	8	
26	162057	БОЛТ – головочный – 12 mm x 45mm …….	12	
27	NSS	ПРОКЛАДКА –ШАЙБА..		
28	NSS	САЛЬНИК		
29	NSS	ВТУЛКА		
30	NSS	СТУПИЦА		
31	111879	КОЛЬЦО ……	2	
32	111880	ДИСК …….	1	
33	111882	ДИСК …….	7	
34	111881	ДИСК-стальной ……..	8	
35	111883	ВАЛ-тормозной ……..	1	
36	111884	КОЛЬЦО ……..	1	
37	111885	ПРОКЛАДКА ……	1	
38	111886	О-КОЛЬЦО -2.62 x 69.52 ……..	1	
39	111887	О-КОЛЬЦО -2.62 x 94.92 ……	2	
40	111888	ПОРШЕНЬ тормозной……	1	
41	111889	ПРУЖИНА …….	12	
42	111890	ПРУЖИНА …….	12	
43	111891	СТОПОР-ПРУЖИН …….	1	
44	111892	КОЛЬЦО ……	1	
45	111893	О-КОЛЬЦО -2.62 x 101.27 …….	1	
	ПРИМЕЧА-НИЕ:	1. Определите производителя по иллюстрациям на стр 108 и 110. Закаывайте компоненты с правильного (соответствующего) листа		

КОЛЕСО МОДЕЛИ 8В – С ШЕСТЕРНЕЙ AUBURN

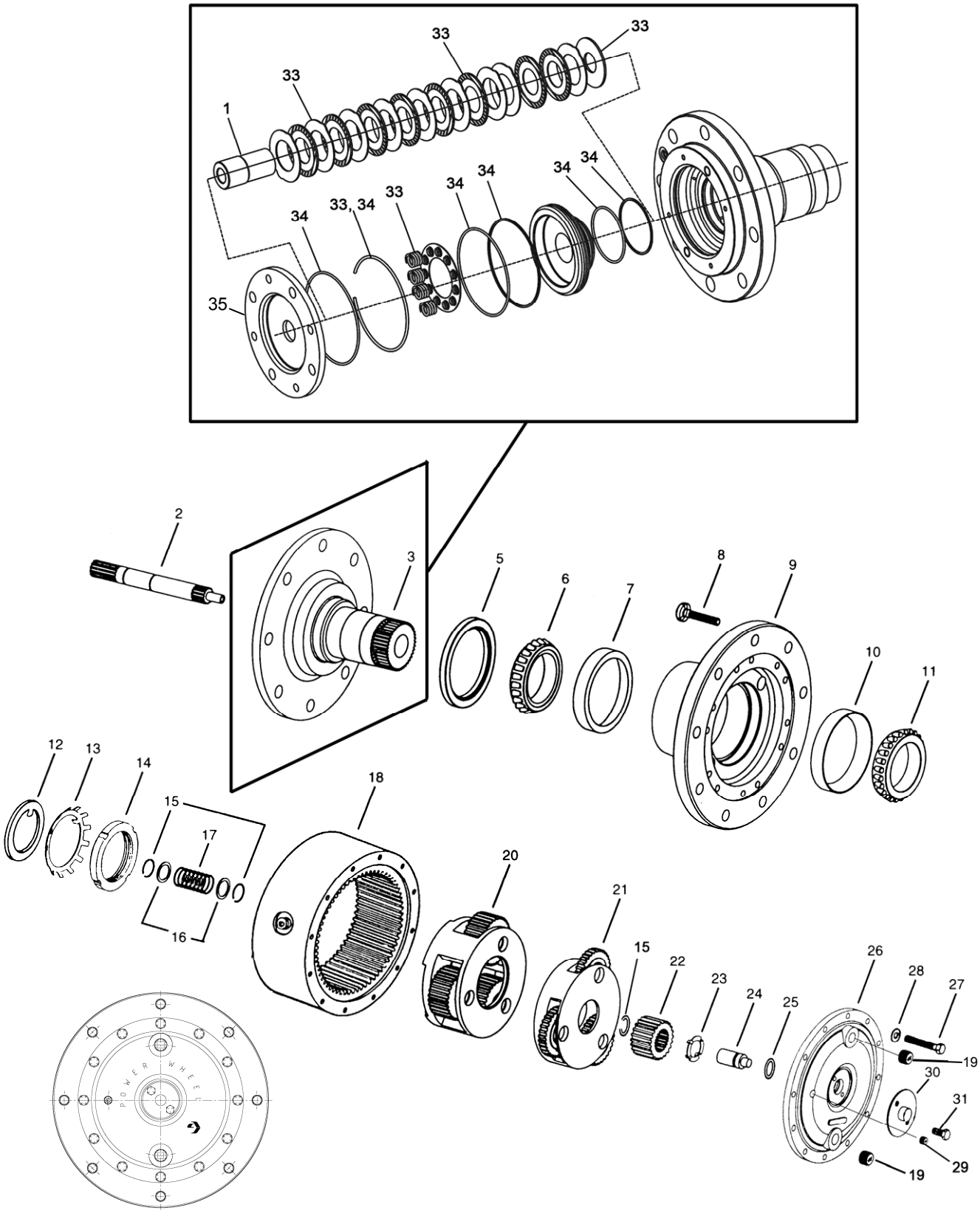

ИДЕНТИФИКАЦИЯ ПРИВОДА – ШЕСТЕРНИ AUBURN

КОЛЕСО МОДЕЛИ 8В –С ШЕСТЕРНЕЙ AUBURN

ПОЗ	НОМЕР З\ЧАСТИ	ОПИСАНИЕ	К-ВО	СЕРИЙН. НОМЕР
	163614	ПРИВОД – МОДЕЛЬ КОЛЕСА 8В, AUBURN #60002039 (30.5:1 ПЕРЕДАТОЧННОЕ ЧИСЛО)	2	
		ПРИМЕЧАНИЕ: Количества внизу на сборку привода , См примечание 1		
1	163762	МУФТА – вала в сборе……	1	
2	163757	ВАЛ - входной ……..	1	
3	163754	ВАЛА - привода в сборе, вкл. поз. 1 и поз. 33-35 ……	1	
5	163753	САЛЬНИК - МАСЛЯН. ……	1	
6	163752	ПОДШИПНИК - конический …….	1	
7	163751	ПОДШИПНИК - КРЫШКА ……...	1	
8	49880	БОЛТ - КОЛЕСО, 5/8 NF x 2-3/8 дюйм, класс 8 …….	8	
9	163748	СТУПИЦА - КОЛЕСА ……	1	
10	163750	ПОДШИПНИК - крышка ……	1	
11	163749	ПОДШИПНИК - конический …….	1	
12	163747	ШАЙБА – ……	1	
13	163746	ШАЙБА – замк …….	1	
14	163745	ГАЙКА – подшипник ……	1	
15	49872	КОЛЬЦО - стопорное …….	3	
16	49867	ШАЙБА ……..	2	
17	49866	ПРУЖИНА - отключающая ……..	1	
18	163738	ШЕСТЕРНЯ - кольцо ……..	1	
19	30203	ЗАГЛУШКА – трубки магнит …….	2	
20	163744	КАРЕТКА В СБОРЕ - ВТОРИЧНАЯ ……	1	
21	163737	КАРЕТКА В СБОРЕ - ПЕРВИЧНАЯ ……	1	
22	163736	ШЕСТЕРНЯ – центр.первичн ……..	1	
23	30200	ШАЙБА ……..	1	
24	111093	ПЛУНЖЕР - отключающий ……..	1	
25	111105	КОЛЬЦО ……	1	
26	49874	КРЫШКА - большая ……	1	
27	49879	БОЛТ - ШЕСТИУГ. 3/8 NC x 6-1/2 дюйм Класс 8 ……..	12	
28	30191	ШАЙБА-ПЛОСКАЯ …….	12	
29	50231	ЗАГЛУШКА – трубки,шестиуголь.головка, 1/4 NPT ……	1	
30	30205	КРЫШКА - отключающая ……	1	
31	111099	БОЛТ - 5/16 NC x 1/2 дюйм ……	2	
33	163755	КОМПЛЕКТ – фрикционных дисков ……..	AR	
34	163756	КОМПЛЕКТ - САЛЬНИК ……	AR	
35	163763	ПЛАСТИНА – крайняя в сборе ……	1	
	ПРИМЕЧА-НИЕ:	1. Определите производителя по иллюстрациям на стр 108 и 110. Заказывайте компоненты с правильного (соответсвующего) листа		

БЛОК ПОДЬЕМА ЖАТКИ

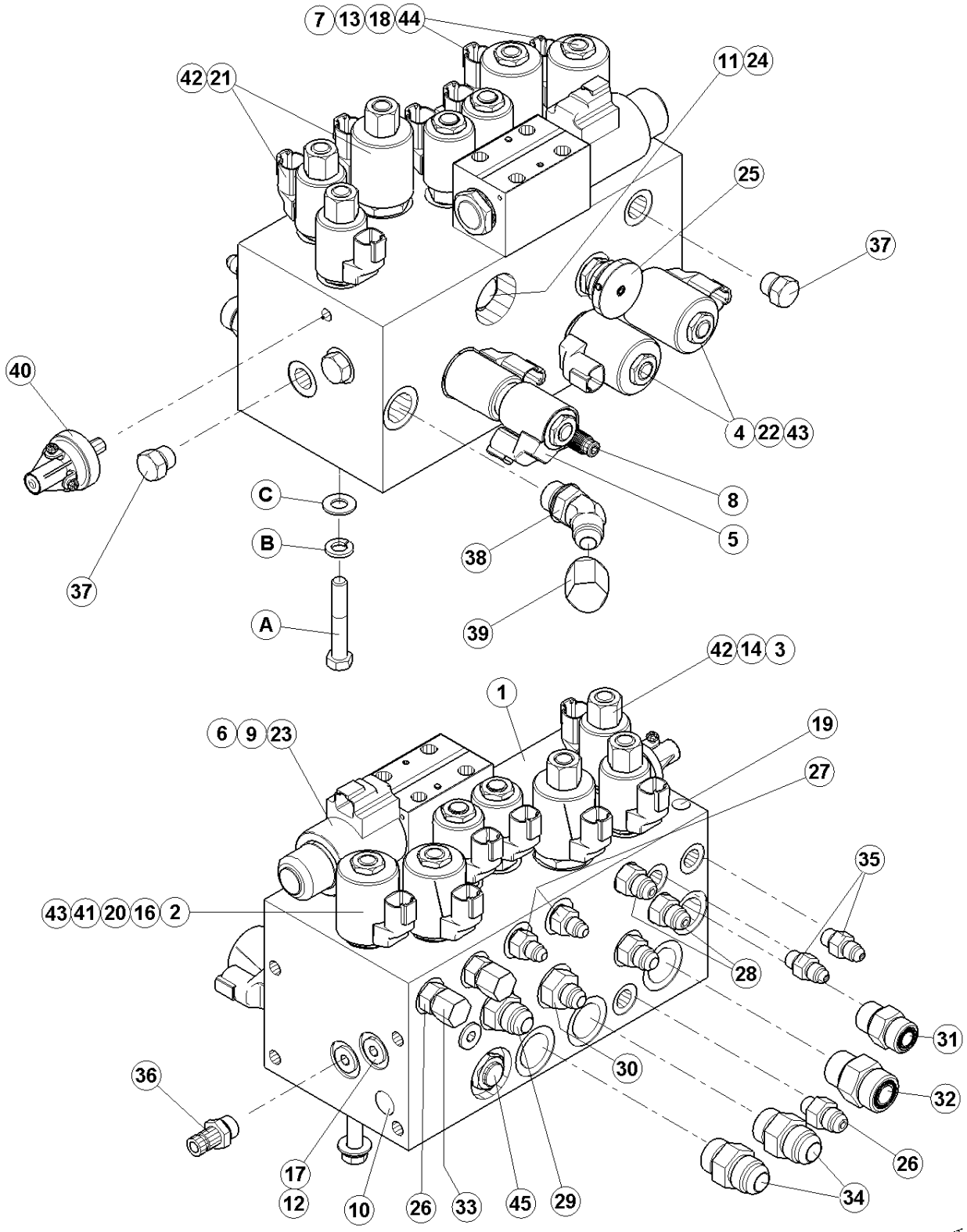

БЛОК ПОДЬЕМА ЖАТКИ

ПОЗ	НОМЕР З\ЧАСТИ	ОПИСАНИЕ	К-ВО	СЕРИЙН. НОМЕР
1	138839	КЛАПАН – БЛОК ПОДЬЕМА – В СБОРЕ, вкл.позиции 2 – 25 ……	1	
2	163142	КЛАПАН-соленоид ……..	2	
3	49842	КЛАПАН-соленоид ……	2	
	49844	САЛЬНИК КОМПЛЕКТ ……	2	
4	163143	КЛАПАН-соленоид ……	2	
	163160	САЛЬНИК КОМПЛЕКТ ……	2	
5	163144	КЛАПАН-соленоид ……	1	
	49849	САЛЬНИК КОМПЛЕКТ ……	1	
6	163145	КОНТРОЛЬ КЛАПАН направления ……....	1	
	163162	САЛЬНИК КОМПЛЕКТ ……	1	
7	163146	КЛАПАН-соленоид ……..	2	
	163163	САЛЬНИК КОМПЛЕКТ ……	2	
8	163147	КЛАПАН-перепускной ……	1	
9	163148	КОМПЛЕКТ-БОЛТ ……	1	
10	163149	ФИТИНГ – zero leak gold #05, 1/2-20 un 2a ……	8	
11	163150	КЛАПАН-контрольный ……	1	
	49854	САЛЬНИК КОМПЛЕКТ ……	1	
12	163151	ЗАГЛУШКА-отв ……..	1	
13	163152	КАТУШКА……	4	
14	163153	КАТУШКА……	2	
16	163155	КАТУШКА……	3	
17	163156	ФИТИНГ –#06, 9/16-18 un 2a …….....	1	
18	163157	ДИСК ……..	2	
19	163158	ФИТИНГ –#04, 7/16-20 un 2a …….....	2	
20	49846	САЛЬНИК КОМПЛЕКТ ……..	3	
21	139128	КЛАПАН-соленоид……..	1	
22	139129	КЛАПАН-соленоид……..	2	
23	139130	КЛАПАН-соленоид……..	3	
24	139131	КЛАПАН-контрольный……	4	
25	139132	КЛАПАН-игольчатый……	5	
26	15903	ФИТИНГ - СОЕДИНИТЕЛЬ ……..	6	
27	16227	ФИТИНГ - СОЕДИНИТЕЛЬ ГИД ……..	3	
28	100790	ФИТИНГ - АДАПТЕР, ……..	2	
29	21030	ФИТИНГ - СОЕДИНИТЕЛЬ ……..	3	
30	21804	ФИТИНГ - СОЕДИНИТЕЛЬ ……..	1	
31	135780	ФИТИНГ - АДАПТЕР, ……..	1	
	44209	О-КОЛЬЦО – внешнее		
	135866	О-КОЛЬЦО – внутреннее		
32	184461	ФИТИНГ - АДАПТЕР 10 MORFS X 10 MORB……	2	
33	30813	КРЫШКА – ТРУБА 3/8 ……	1	
	135867	О-КОЛЬЦО		
34	30695	ФИТИНГ – СОЕДИНИТЕЛЬ……	1	
35	112184	ФИТИНГ - АДАПТЕР ……	2	
36	135587	ФИТИНГ – МУФТА ГИД – тест порт ……	1	
37	30994	ЗАГЛУШКА- ШЕСТИУГ. С КОЛЬЦОм ……	1	
38	30315	ФИТИНГ – КОЛЕНО 45° ГИД C/W КОЛЬЦО ……..	1	
39	108233	КОЛПАЧОК -1/2" ТРУБЫ.....……..	1	
40	167273	ДАТЧИК – ТОРМОЗ……..	1	
41	139543	ДИСК ОТВЕР……	1	
42	163189	ГАЙКА– СПЕЦИАЛЬНАЯ ……	3	
43	163190	ГАЙКА– СПЕЦИАЛЬНАЯ ……	4	
44	163193	ГАЙКА– СПЕЦИАЛЬНАЯ ……	2	
45	163175	САЛЬНИК КОМПЛЕКТ ……	1	
A	20055	БОЛТ - HH 3/8 NC X 2.25 LG GR 5 ZP		
B	18637	ШАЙБА - REG. ЗАМК 3/8 IN. NOM. ID ZP		
C	18598	ШАЙБА - SAE ПЛОСК 13/32 ID X 13/16 IN OD ZP		

БЛОКИ ПРИВОДА ЖАТКИ

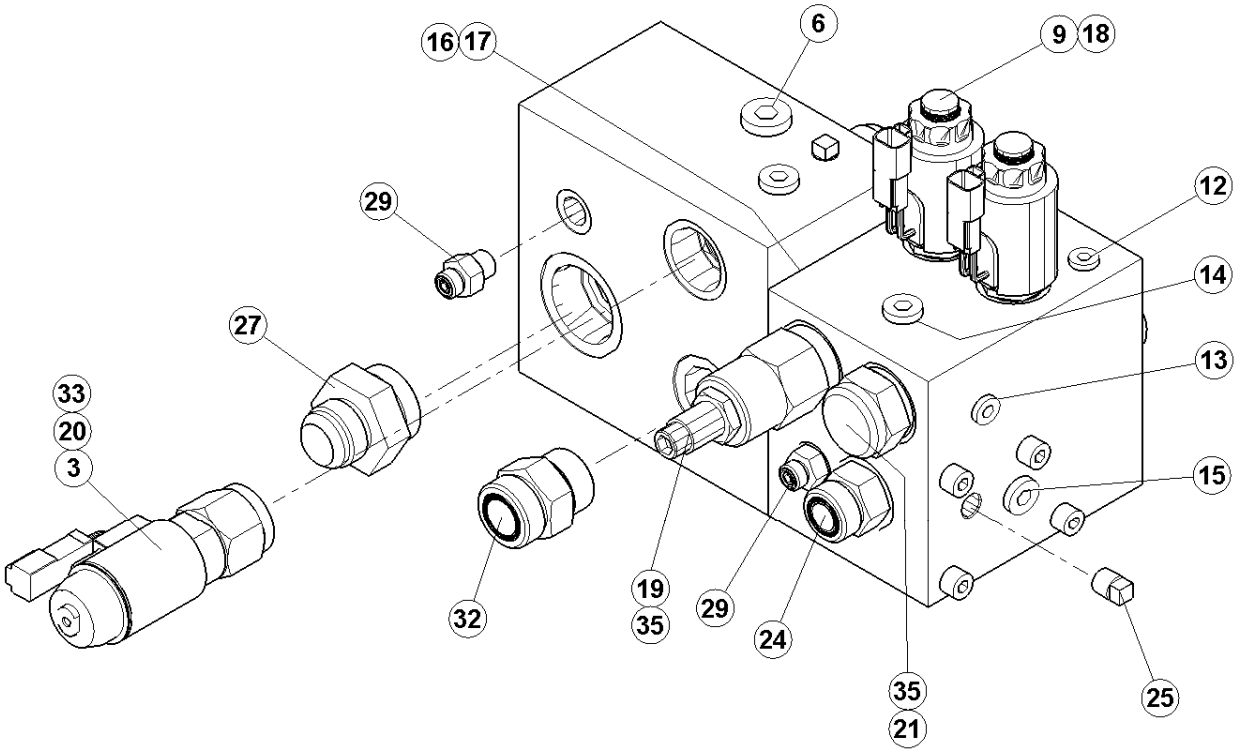

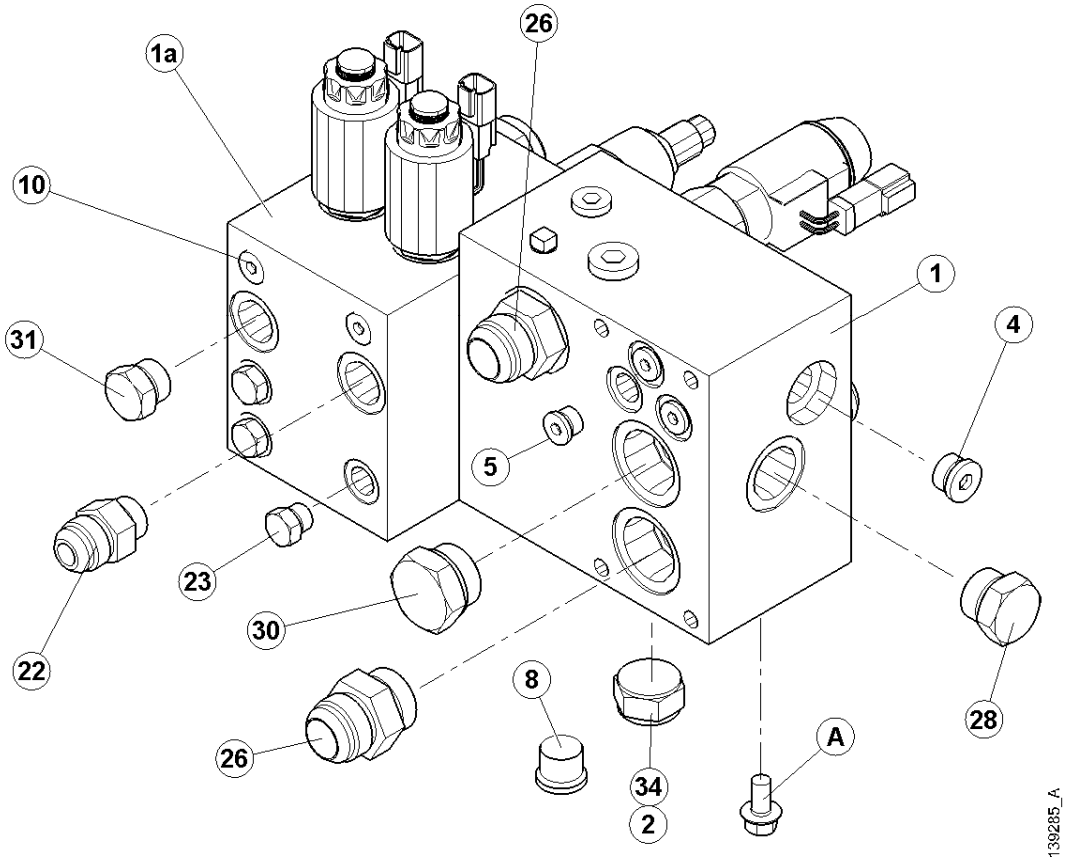

БЛОКИ ПРИВОДА ЖАТКИ

ПОЗ	НОМЕР З\ЧАСТИ	ОПИСАНИЕ	К-ВО	СЕРИЙН. НОМЕР
1	112955	БЛОК КОЛЛЕКТОР В СБОРЕ - ПРИВОД НОЖА ……..	1	
1a	166167	БЛОК КОЛЛЕКТОР В СБОРЕ – МОТОВИЛА / ПОЛОТЕН ……..	1	
2	163537	КЛАПАН – КОНТРОЛЬНЫЙ……..	1	
3	163536	КЛАПАН – СОЛЕНОИД ПРИВОДА НОЖА ……..	1	
	163192	ГАЙКА– СПЕЦИАЛЬНАЯ ……..	1	
4	158174	SAE ЗАГЛУШКА ……..	4	
5	30994	ЗАГЛУШКА- ШЕСТИУГ. С КОЛЬЦОМ…….	7	
6	135246	SAE ЗАГЛУШКА ……..	1	
7	135011	SAE ЗАГЛУШКА ……..	1	
8	103575	SAE ЗАГЛУШКА ……..	1	
9	163166	КЛАПАН ШИМ.....	2	
	163178	САЛЬНИК КОМПЛЕКТ ……	AR	
	163195	ГАЙКА– СПЕЦИАЛЬНАЯ ……..	2	
10	163167	КОМПЛЕКТ-КОНТРОЛЬ ЧУВСТВ……	1	
11	163168	ЗАГЛУШКА-отверс. ……	1	
12	163156	ФИТИНГ –#06, 9/16-18 un 2a ……..	1	
13	163159	ФИТИНГ –#08, 3/4-16 un 2a ……	1	
14	163169	ФИТИНГ –#10, 7/8-14 un 2a ……	1	
15	163170	ФИТИНГ –#12, 1-1/16-12 un 2a ……..	1	
16	163184	О- КОЛЬЦО……	1	
17	163172	О- КОЛЬЦО……	1	
18	163173	КАТУШКА -в сборе ……..	2	
19	163174	КЛАПАН – ЧУВСТ.РАЗНОГО ДАВЛ ……	1	
20	163194	КАТУШКА ……..	1	
21	163165	КЛАПАН- ЧУВСТ.РАЗНОГО ДАВЛ…….	1	
22	30610	ФИТИНГ – СОЕДИНИТЕЛЬ ГИД.....	1	
23	30994	ЗАГЛУШКА- ШЕСТИУГ. С КОЛЬЦОм…….	3	
24	135788	ФИТИНГ- АДАПТЕР…….	1	
	30971	О-КОЛЬЦО		
	135868	О-КОЛЬЦО		
25	6007	ЗАГЛУШКА – SQ……	2	
26	21828	ФИТИНГ - АДАПТЕР ……	2	
27	108089	ФИТИНГ- АДАПТЕР HYD ……	1	
28	103575	SAE ЗАГЛУШКА ……..	1	
29	135776	ФИТИНГ- АДАПТЕР…….	2	
	50219	О-КОЛЬЦО		
	135957	О-КОЛЬЦО		
30	156051	ЗАГЛУШКА #16 ORB ……..	1	
31	135246	SAE ЗАГЛУШКА ……..	1	
32	135791	ФИТИНГ- АДАПТЕР……	1	
	50220	КОЛЬЦО		
	135554	О-КОЛЬЦО		
33	163176	САЛЬНИК КОМПЛЕКТ ……	1	
34	163175	САЛЬНИК КОМПЛЕКТ ……	1	
35	163177	САЛЬНИК КОМПЛЕКТ ……	2	
A	21821	БОЛТ - НН ФЛ. (ЗАЗУБР) 3/8 NC X 0.75 GR 5 ZP		

ВОЗВРАТЫЙ КОЛЛЕКТОР

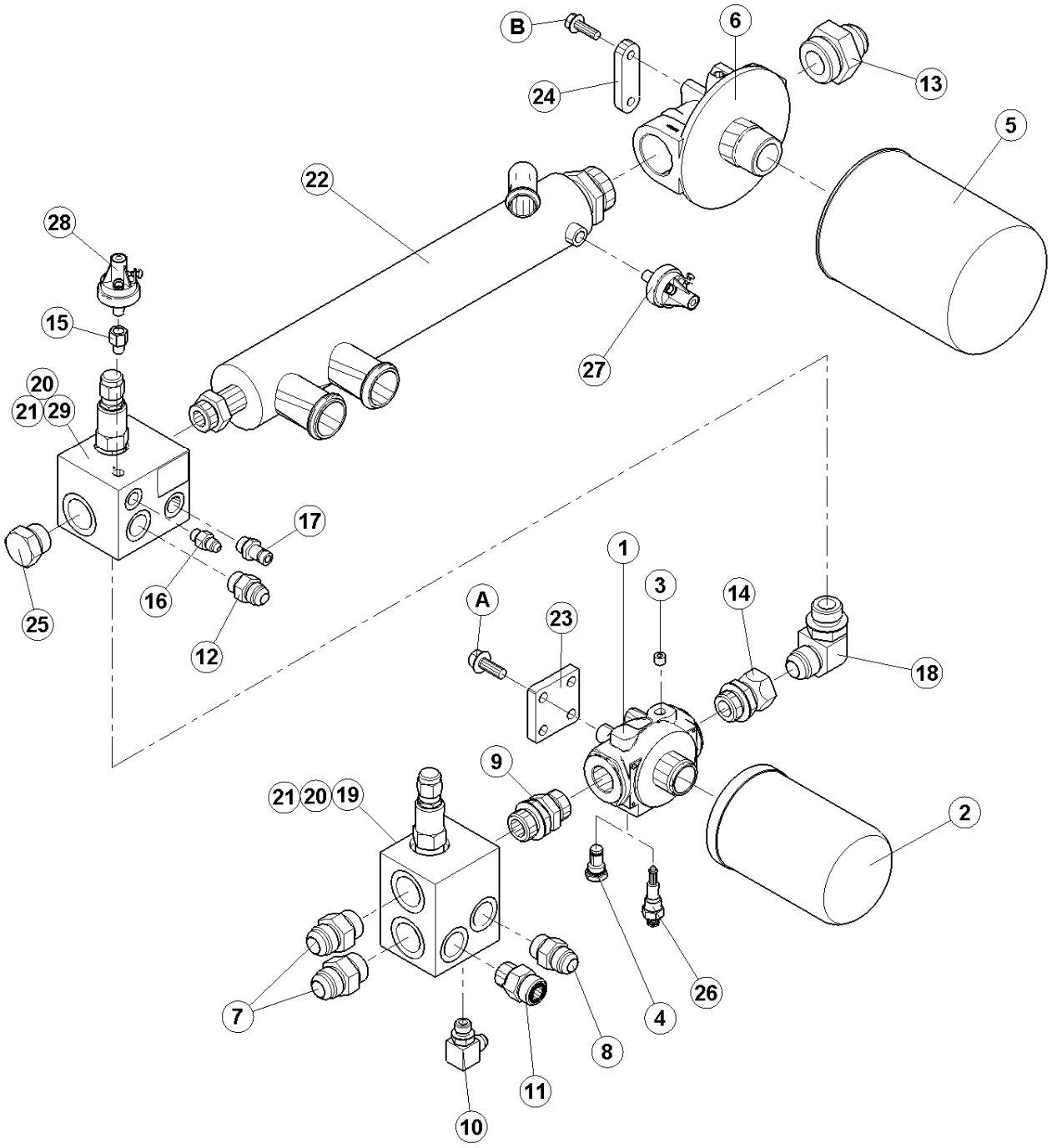

ВОЗВРАТЫЙ КОЛЛЕКТОР

ПОЗ	НОМЕР З\ЧАСТИ	ОПИСАНИЕ	К-ВО	СЕРИЙН. НОМЕР
1	139732	ГОЛОВКА ФИЛЬТРА С ЭЛЕМЕНТОМ вкл.поз. 2, 3, 4.....	1	
2	112419	ЭЛЕМЕНТ.....	1	
3	50230	ЗАГЛУШКА.....	1	
4	139734	ЗАГЛУШКА – ДАТЧИКА	1	
5	151975	ЭЛЕМЕНТ ФИЛЬТРА 10 МИКРОН.....	1	
6	151974	ГОЛОВКА ФИЛЬТРА 1 5/8"-12 SAE (#20) ……..	1	
7	21830	ФИТИНГ - СОЕДИНИТЕЛЬ ……	2	
8	30695	ФИТИНГ - СОЕДИНИТЕЛЬ ……..	1	
9	112197	ФИТИНГ - СОЕДИНИТЕЛЬ ГИД С КОЛЬЦАМИ ……	1	
10	30282	ФИТИНГ - КОЛЕНО 90° ГИД……	1	
11	184461	ФИТИНГ- АДАПТЕР 10 MORFS X 10 MORB……	1	
12	21030	ФИТИНГ – СОЕДИНИТЕЛЬ……	1	
13	108089	ФИТИНГ- АДАПТЕР ГИД……	1	
14	40241	ФИТИНГ- АДАПТЕР ГИД CW O-КОЛЬЦО ……	1	
15	135546	ФИТИНГ – АДАПТЕР С ОТВЕРС. ……	1	
16	135588	ФИТИНГ – АДАПТЕР (ОТВЕРСТ)……..	1	
17	135587	ФИТИНГ – МУФТА ГИД – тест порт ……	1	
18	30970	ФИТИНГ-ELBOW 90° ГИД ……..	1	
19	138711	КОЛЛЕКТОР- БАЙПАС КУЛЕРА……..	1	
20	111389	ПЕРЕПУСКНОЙ КЛАПАН 250 PSI ……	A/R	
21	49846	САЛЬНИК КОМПЛЕКТ ……..	A/R	
22	112851	КОЛЛЕКТОР – ВОЗВРАТНАЯ ЛИНИЯ ……	1	
23	139041	ПЛАСТИНА – ШАЙБА……	1	
24	139255	ПЛАСТИНА – ШАЙБА……	1	
25	103575	SAE-ЗАГЛУШКА……..	1	
26	139722	ДАТЧИК-УКАЗАТЕЛЬ БАЙПАСА……	1	
27	112848	ДАТЧИК - ПЕРЕГРУЗКИ ЖАТКИ/ТОРМОЗ ……	1	
28	139775	ДАТЧИК ДАВЛЕНИЯ……..	1	
29	139629	КЛАПАН – ПЕРЕГРУЗКИ……..	1	
	163158	ФИТИНГ – #04, 7/16-20 un 2a	1	
	163149	ФИТИНГ – #05, 1/2-20 un 2a	1	
A	21975	БОЛТ - HH FLG (ЗАЗУБР) 3/8 NC X 1.0 GR 5 ZP		
B	30269	БОЛТ -HH ФЛ. (ЗАЗУБР) 5/16 NC X 1 GR 5 ZP		

ОХЛАЖДЕНИЕ ГИДРАВЛИКИ ЗАРЯДКИ

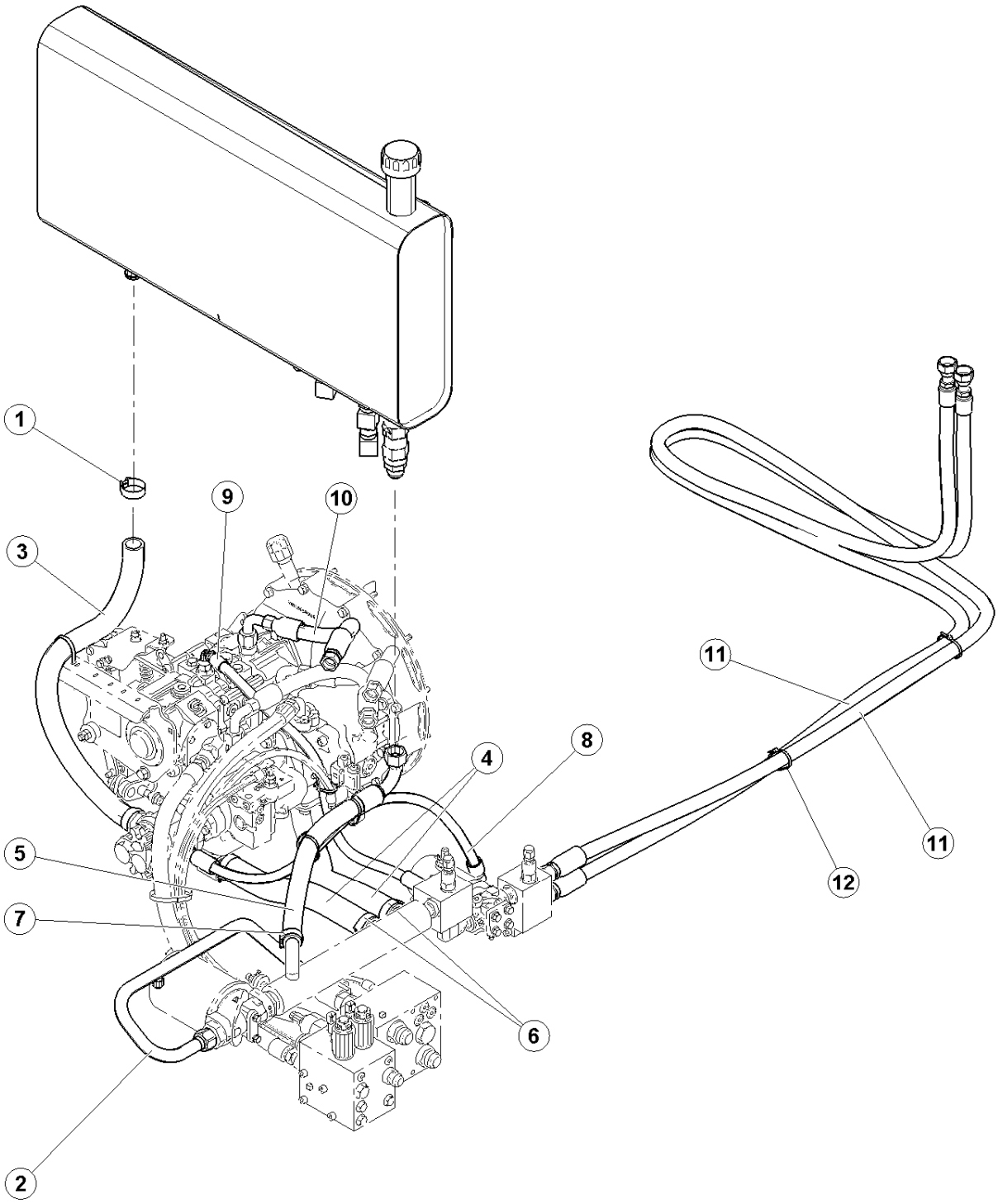

ОХЛАЖДЕНИЕ ГИДРАЛИКИ ЗАРЯДКИ

ПОЗ	НОМЕР З\ЧАСТИ	ОПИСАНИЕ	К-ВО	СЕРИЙН. НОМЕР
1	135227	ЗАЖИМ - ШЛАНГ - 1.56 - 1.81 ДЮЙМ ID ……..	2	
2	139229	ЛИНИЯ ГИДРАВЛИЧЕСКАЯ……..	1	
3	139177	ШЛАНГ-ВСАСЫВАЮЩИЙ…….	1	
4	139624	ШЛАНГ ГИДРАВЛИЧЕСКИЙ ……	2	
5	139222	ШЛАНГ ГИДРАВЛИЧЕСКИЙ ……	1	
6	135700	ЗАЖИМ – Т-БОЛТ …….	4	
7	135226	ЗАЖИМ - ШЛАНГ - 1.31 - 1.56 ДЮЙМ ID ……..	1	
8	139625	ШЛАНГ ГИДРАВЛИЧЕСКИЙ ……	1	
9	139627	ШЛАНГ ГИДРАВЛИЧЕСКИЙ ……	1	
10	139198	ШЛАНГ ГИДРАВЛИЧЕСКИЙ ……	1	
11	138302	ШЛАНГ ГИДРАВЛИЧЕСКИЙ ……	2	
12	21763	ЗАЖИМ – связка кабелей,черный ……..	5	

ГИДРАВЛИКА ПРИВОДА ЖАТКИ

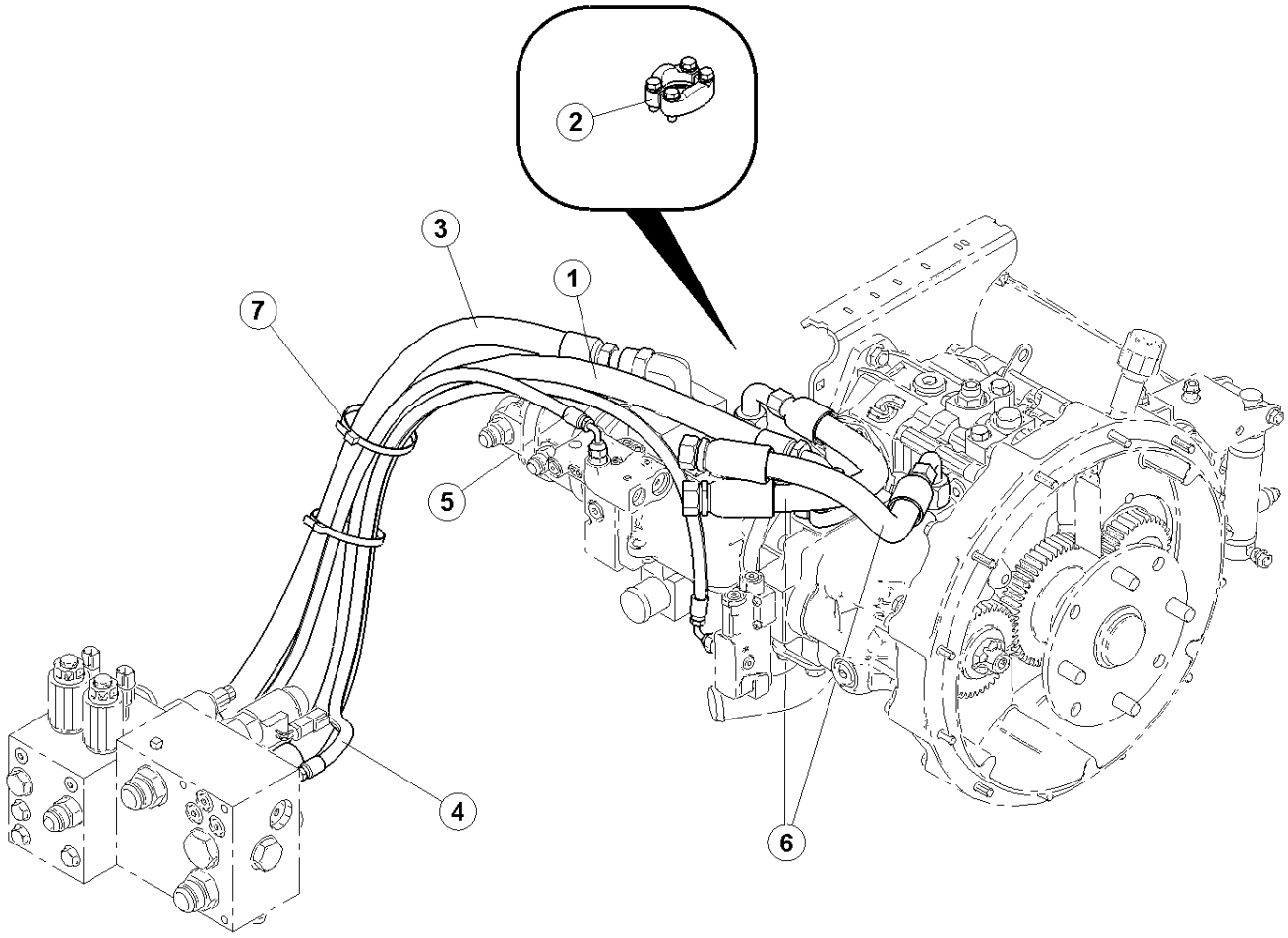

139622_A

ГИДРАВЛИКА ПРИВОДА ЖАТКИ

ПОЗ	НОМЕР З\ЧАСТИ	ОПИСАНИЕ	К-ВО	СЕРИЙН. НОМЕР
1	139174	ШЛАНГ ГИДРАВЛИЧЕСКИЙ	1	
2	112866	ФЛАНЕЦ. - 1 ДМ . С МЕТИЗЫ	1	
3	139175	ШЛАНГ ГИДРАВЛИЧЕСКИЙ	1	
4	139176	ШЛАНГ ГИДРАВЛИЧЕСКИЙ	1	
5	139276	ШЛАНГ ГИДРАВЛИЧЕСКИЙ	1	
6	139198	ШЛАНГ ГИДРАВЛИЧЕСКИЙ	2	
7	30753	ОБВЯЗКА КАБЕЛЕЙ	2	

ГИДРАВЛИКА ПРИВОДА ХОДА

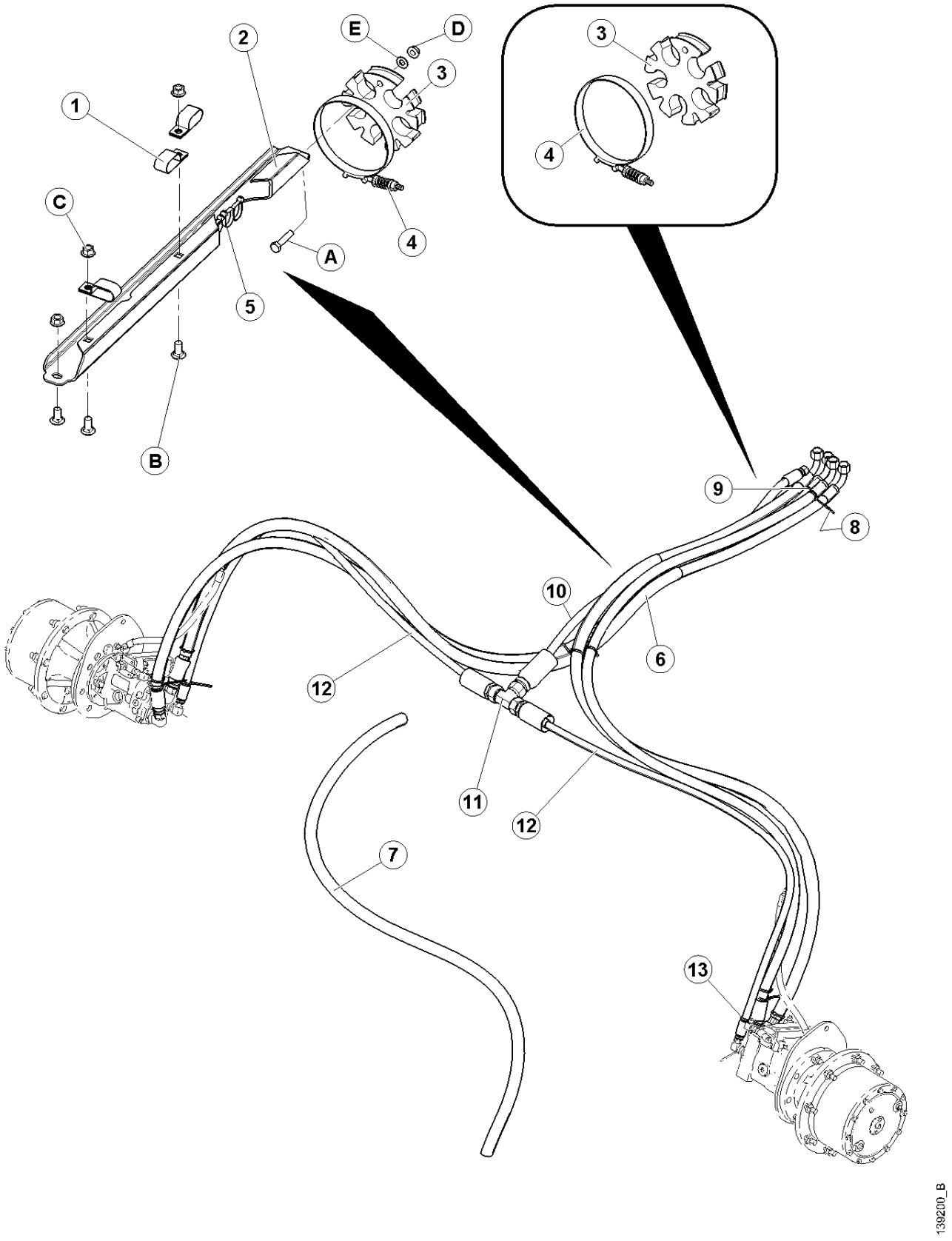

ГИДРАВЛИКА ПРИВОДА ХОДА

ПОЗ	НОМЕР З\ЧАСТИ	ОПИСАНИЕ	К-ВО	СЕРИЙН. НОМЕР
1	135235	ЗАЖИМ – ДВОЙНОЙ ШЛАНГОВ, ИЗОЛИР……..	3	
2	111566	ОПОРА - ГИДРАВЛИЧЕСК. ЛИНИИ ……..	1	
3	111564	ДЕРЖАТЕЛЬ ШЛАНГОВ ……..	1	
4	135870	ЗАЖИМ ……..	1	
5	21763	ЗАЖИМ – связка кабелей,черный …….	13	
6	166165	ШЛАНГ-ГИД- ДАВЛЕНИЕ ПРИВОДА…….	4	
7	112939	РУКАВ…….	4	
8	40701	ЗАЖИМ – КАБЕЛЕЙ , желтый …….	2	
9	40702	ЗАЖИМ – КАБЕЛЕЙ, красный …….	2	
10	111426	ШЛАНГ-ГИД …….	1	
11	30551	ФИТИНГ - Т-ОБРАЗН ГИД ……	1	
12	111312	ШЛАНГ ГИДРАВЛИЧЕСК.-СЛИВ ……	2	
13	49227	ЗАЖИМ-КАБЕЛей-ЗЕЛЕНЫЙ ……..	2	
A	21268	БОЛТ - HH 5/16 NC X 1.5 LG GR 5 ZP		
B	21863	БОЛТ – круглой головкой, квадр.горл., 3/8 NC X 0.75 LG GR 5 ZP		
C	30228	ГАЙКА - ФЛАНЦ. DT 0.375-16UNC		
D	30280	ГАЙКА - FLG LK 5/16 NC GR 5 ZP		
E	18597	ШАЙБА - SAE FLAT 11/32 ID X 11/16 IN OD ZP		

ГИДРАВЛИКА ПЕРЕКЛЮЧЕНИЯ ТОРМОЗА

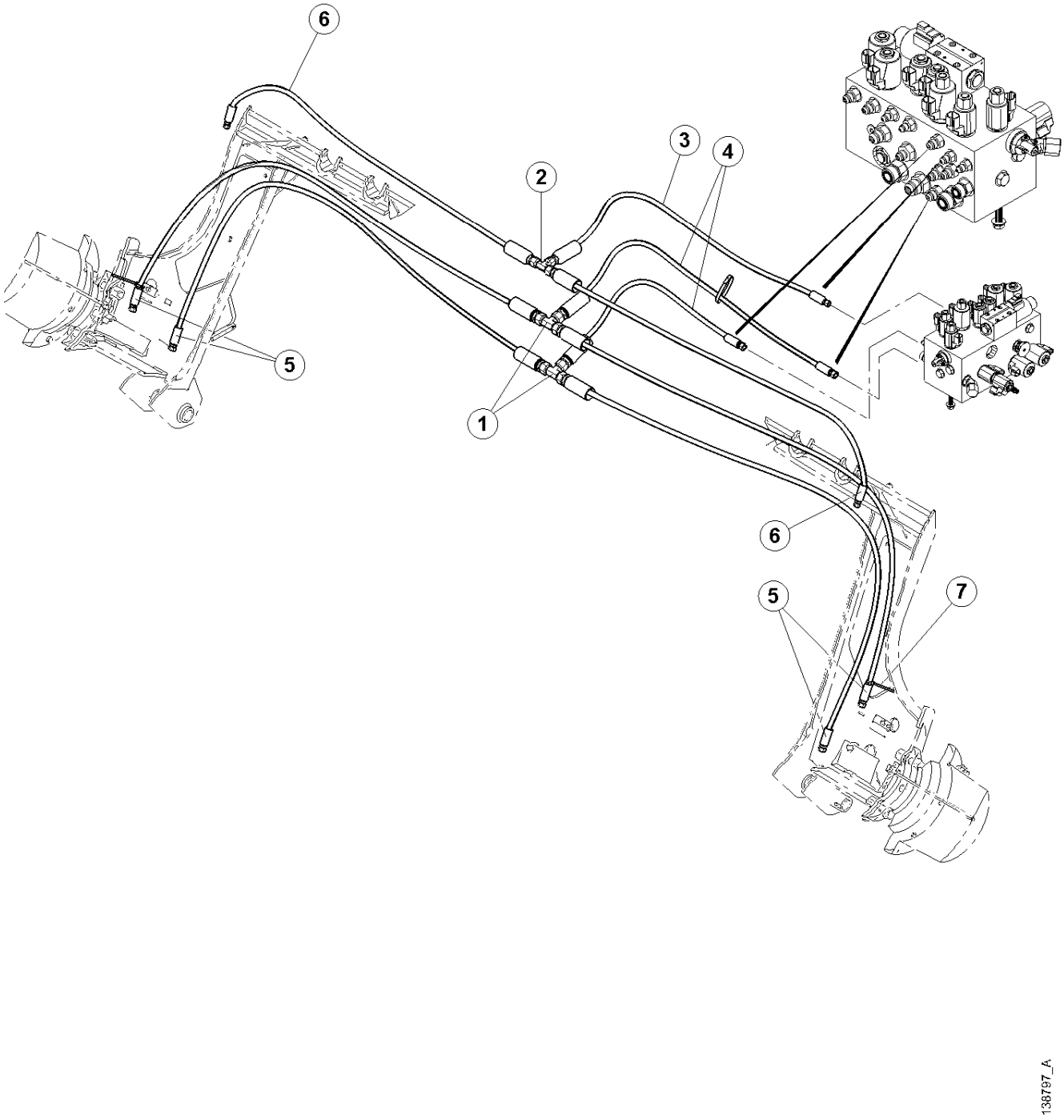

ГИДРАВЛИКА ПЕРЕКЛЮЧЕНИЯ ТОРМОЗА

ПОЗ	НОМЕР З\ЧАСТИ	ОПИСАНИЕ	К-ВО	СЕРИЙН. НОМЕР
1	7603	ФИТИНГ - Т-ОБРАЗН ГИД	2	
2	18881	ФИТИНГ - Т-ОБРАЗН ГИД	1	
3	111327	ШЛАНГ ГИДРАВЛИЧЕСКИЙ	1	
4	111324	ШЛАНГ ГИДРАВЛИЧЕСКИЙ	2	
5	111325	ШЛАНГ ГИДРАВЛИЧЕСКИЙ	4	
6	111326	ШЛАНГ ГИДРАВЛИЧЕСКИЙ	2	
7	135266	КРЕПЛЕНИЕ - КАБЕЛЬ СВЯЗКА – ГОЛУБАЯ	4	

ГИДРАВЛИКА ПОДЬЕМА

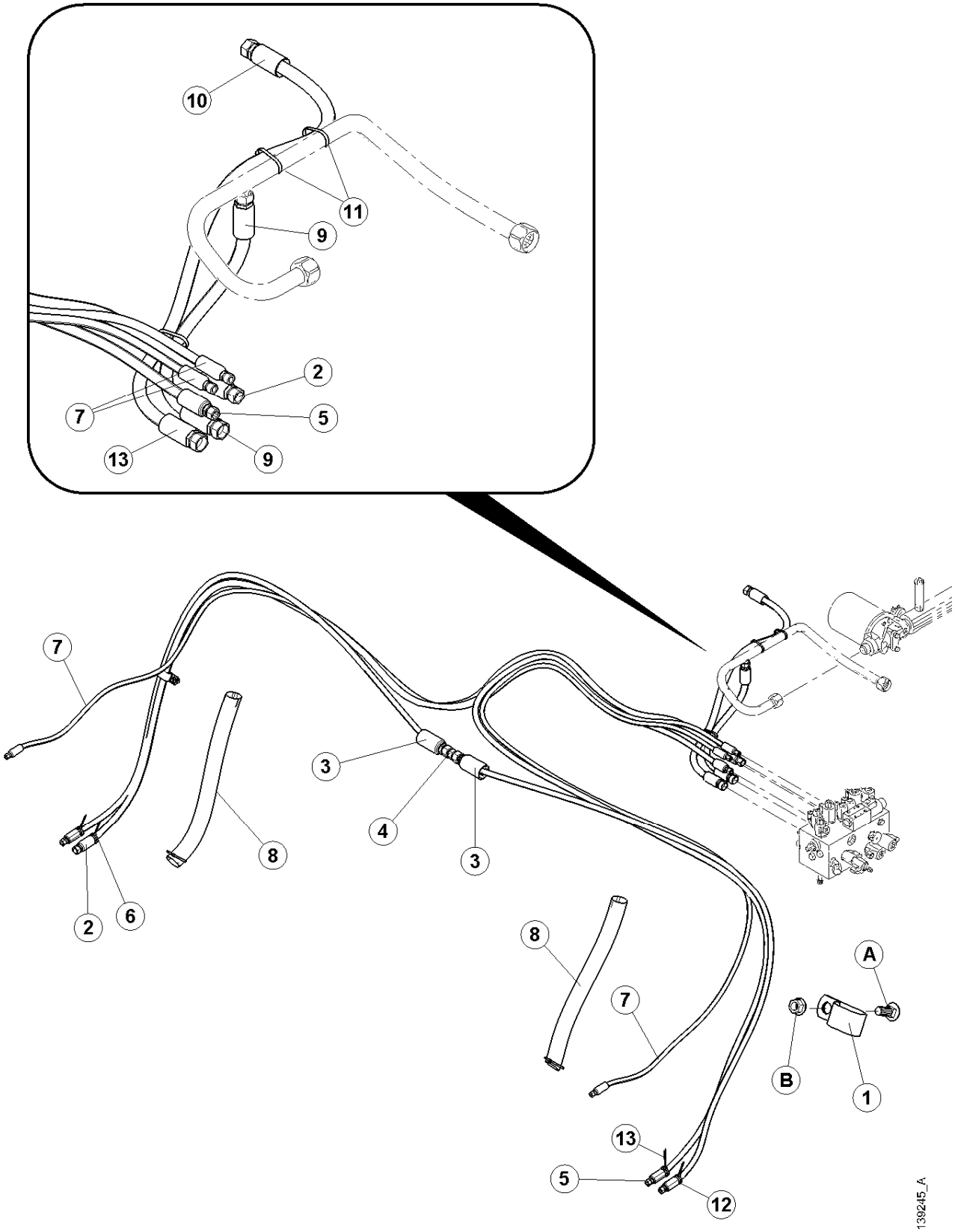

ГИДРАВЛИКА ПОДЬЕМА

ПОЗ	НОМЕР З\ЧАСТИ	ОПИСАНИЕ	К-ВО	СЕРИЙН. НОМЕР
1	103738	ЗАЖИМ – ИЗОЛИР., 13/16”……	2	
2	111328	ШЛАНГ - ГИДРАВЛИЧЕСК.- ПОДЬЕМ ……	1	
3	111556	ШЛАНГ- ГИДРАВЛИЧЕСК.-ПОДЬЕМ ……	2	
4	30375	ФИТИНГ - ГИД ……	1	
5	111557	ШЛАНГ - ГИДРАВЛИЧЕСК. ПОДЬЕМ ВОЗВРАТ ……	1	
6	49232	КАБЕЛЬ СВЯЗКА - БЕЛАЯ ……	1	
7	111323	ШЛАНГ-ГИДРАВЛИЧЕСК.-ФЛОТАЦИИ ……	2	
8	112940	РУКАВ ……	2	
9	138285	ШЛАНГ-ГИДРАВЛИЧЕСК ……	1	
10	139192	ШЛАНГ-ГИДРАВЛИЧЕСК ……	1	
11	21763	ЗАЖИМ – связка кабелей,черный ……..	5	
12	40702	ЗАЖИМ – КАБЕЛЕЙ, красный ……	2	
13	40701	ЗАЖИМ – КАБЕЛЕЙ , желтый ……	1	
A	19965	БОЛТ - ПCSN 3/8 NC X 1.0 GR 5 ZP		
B	30228	ГАЙКА – ФЛАНЦ ГЛАДКАЯ0.375-16UNC		

ГИДРАВЛИКА СЕРВО БЛОКИРОВКИ

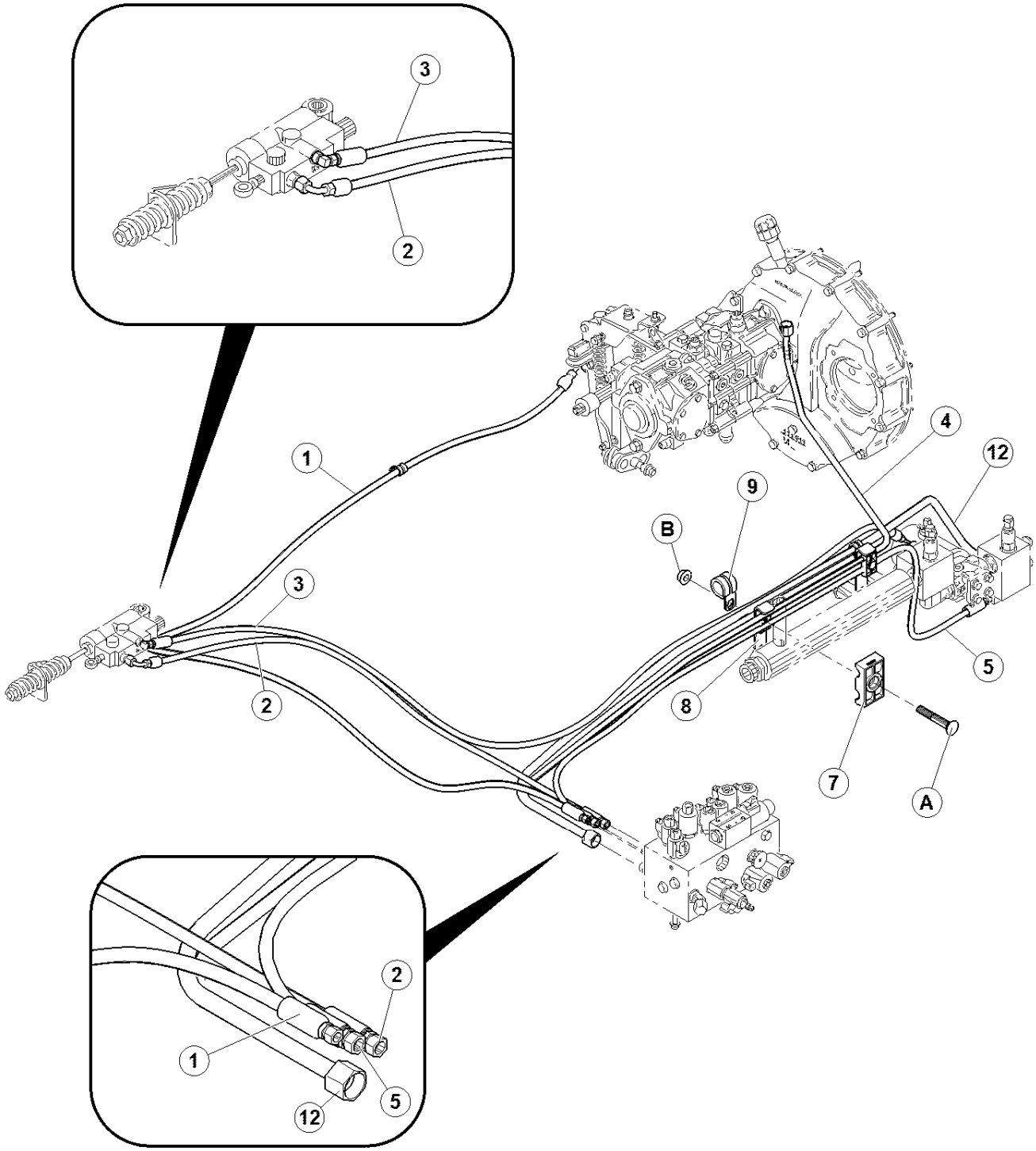

ГИДРАВЛИКА СЕРВО БЛОКИРОВКИ

ПОЗ	НОМЕР З\ЧАСТИ	ОПИСАНИЕ	К-ВО	СЕРИЙН. НОМЕР
1	111700	ШЛАНГ ГИДРАВЛИЧЕСКИЙ	1	
2	110982	ШЛАНГ ГИДРАВЛИЧЕСКИЙ	1	
3	139226	ШЛАНГ ГИДРАВЛИЧЕСКИЙ	1	
4	138815	ЛИНИЯ -ГИДРАВЛИЧЕСК	1	
5	133043	ШЛАНГ ГИДРАВЛИЧЕСКИЙ	1	
7	135817	ЗАЖИМ -ТРУБОК	4	
8	138896	КРОНШТЕЙН-ЗАЖИМА	2	
9	135818	ЗАЖИМ 1/2"	1	
10	135716	ЗАЖИМ 5/8"	2	
11	21763	ЗАЖИМ – связка кабелей,черный	6	
12	139190	ЛИНИЯ -ГИДРАВЛИЧЕСК	1	
A	21480	БОЛТ - ПCSN 5/16 NC X 2.0 LG GR 5 ZP		
B	30280	ГАЙКА -ФЛАНЦ LK ГЛАДКАЯ 5/16 NC GR 5 ZP		

ЛС МУФТЫ, ГИДРАВЛИКА

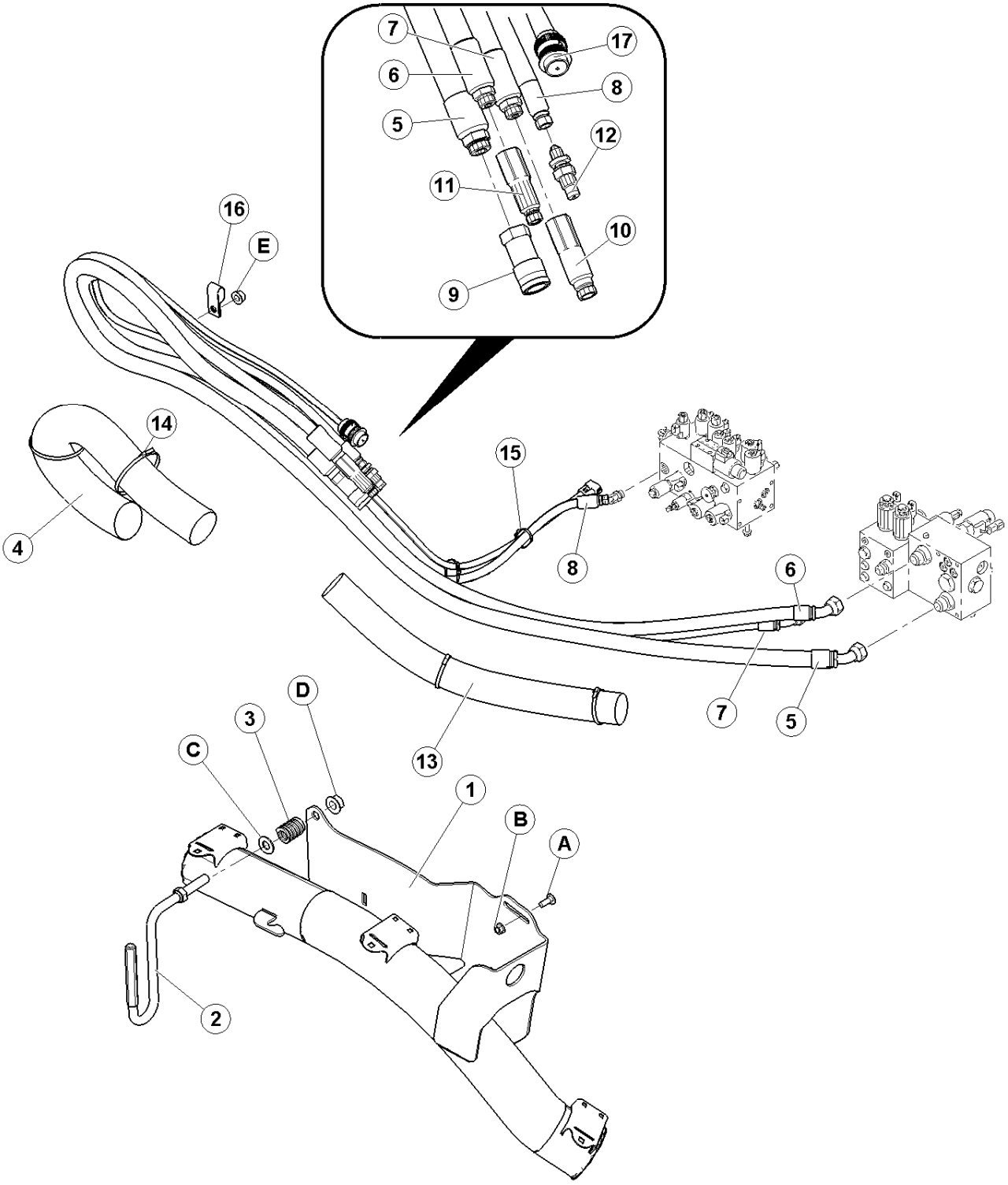

ЛС МУФТЫ, ГИДРАВЛИКА

ПОЗ	НОМЕР З\ЧАСТИ	ОПИСАНИЕ	К-ВО	СЕРИЙН. НОМЕР
1	163125	ОПОРА-ШЛАНГОВ, ЛС ……	1	
2	163254	РУЧКА- ОПОРЫ ШЛАНГОВ ……..	1	
3	28700	ПРУЖИНА – КОМПРЕСС. ……	1	
4	110547	РУКАВ-ШЛАНГОВ ……...	1	
5	110537	ШЛАНГ-ГИД ……..	1	
6	110538	ШЛАНГ-ГИД ……	1	
7	110539	ШЛАНГ-ГИД, ……	1	
8	110545	ШЛАНГ-ГИД ……	1	
9	135313	МУФТА – ‘’МАМА’’ ГИД. 3/4 ДМ. ПЛОСК ……..	1	
	111977	САЛЬНИК КОМПЛЕКТ ……	1	
10	135314	МУФТА – ‘’ПАПА’’ ГИД. 3/4 ДМ. ПЛОСК ……	1	
	135479	САЛЬНИК КОМПЛЕКТ ……	1	
11	135361	МУФТА - ‘’ПАПА’’ ГИД. 1/2 ДМ. ПЛОСК,……	1	
	111979	САЛЬНИК КОМПЛЕКТ ……	1	
12	135237	МУФТА - ‘’ПАПА’’ ГИД. 3/8 ДМ. ПЛОСК ……	1	
	111978	САЛЬНИК КОМПЛЕКТ ……	1	
13	163128	РУКАВ-ШЛАНГ ……	1	
14	21763	ЗАЖИМ……...	A/R	
15	30753	ОБВЯЗКА КАБЕЛЕЙ ……	A/R	
16	135233	ЗАЖИМ – ПРОВОДКИ ……..	1	
17	138710	ЭЛЕКТРОПРОВОДКА –СОЕДИНЕНИЕ ЖАТКИ, ПОЛОТНЯНАЯ...	1	
A	19965	БОЛТ - ПС SN 3/8 NC X 1.0 GR 5 ZP		
B	30228	ГАЙКА - ФЛАНЦ. DT 0.375-16UNC		
C	18600	ШАЙБА - SAE ПЛОСК 21/32 ID X 1 5/16 ДМ OD ZP		
D	50225	ГАЙКА – ФЛАНЦ. DT , 5/8 NC		
E	30228	ГАЙКА - ФЛАНЦ. DT 0.375-16UNC		

ЭЛЕКТРИКА ШАССИ

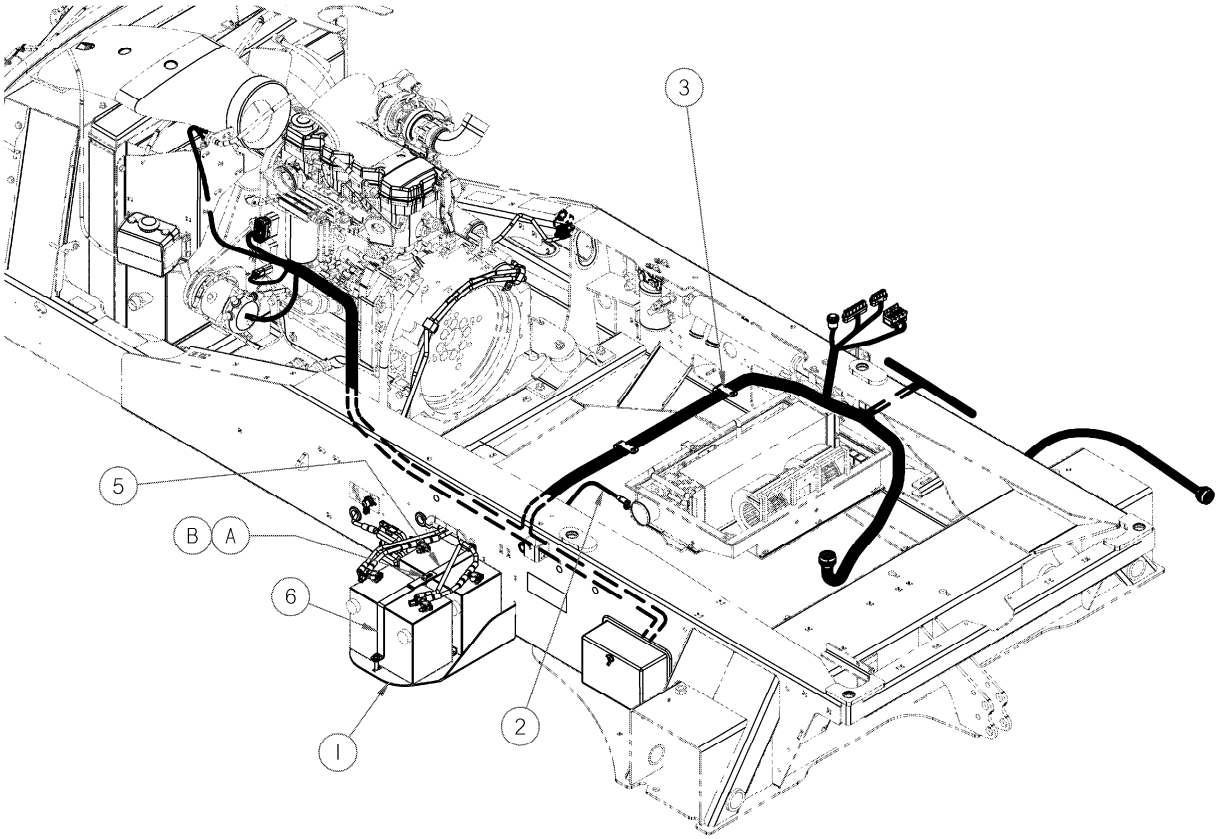

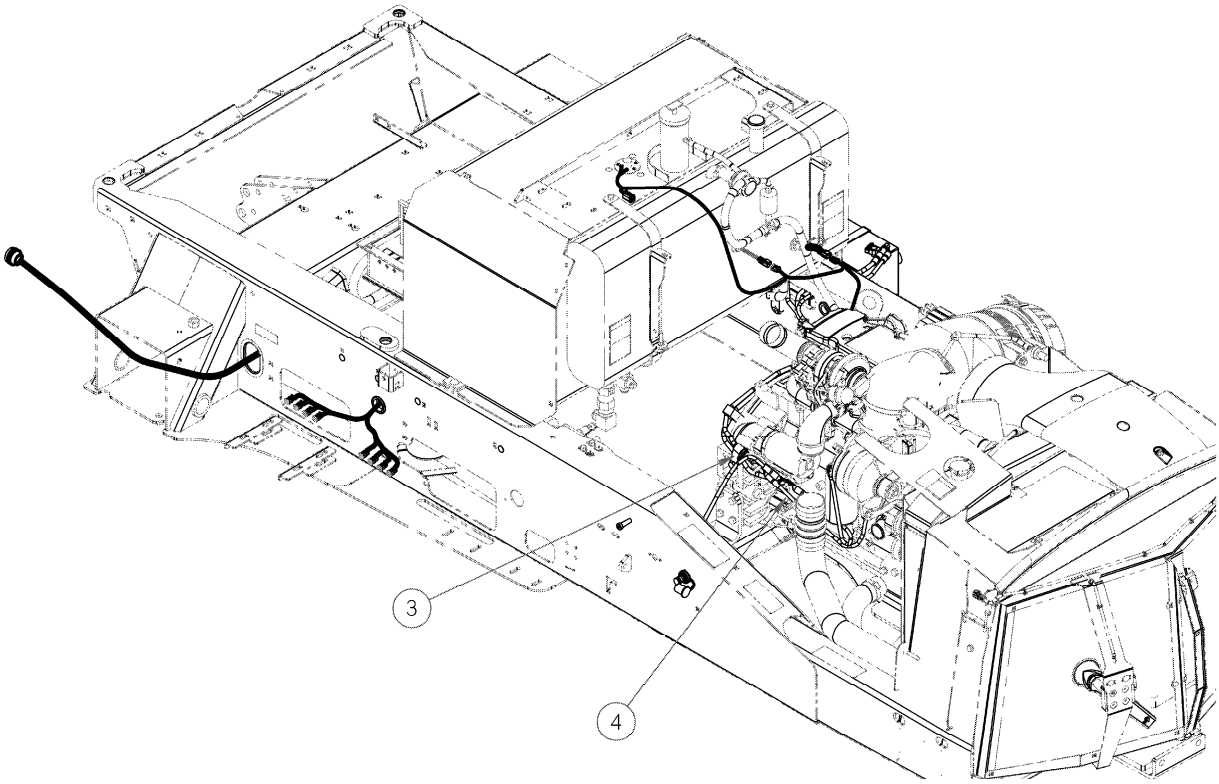

Свяжитесь с Вашим дилером относительно обновления програмного обеспечения электронных модулей.
Ваш дилер имеет необходимые устройства и доступ к последним обновлениям.

ЭЛЕКТРИКА ШАССИ

ПОЗ	НОМЕР З\ЧАСТИ	ОПИСАНИЕ	К-ВО	СЕРИЙН. НОМЕР
1	110400	ОПОРА-ДВУХ АККУМУЛЯТОРОВ …….	1	
2	111591	КАБЕЛЬ – ЗЕМЛЯ КАБИНЫ…….	1	
3	50022	ЗАЖИМ – ШЛАНГ, изолир. 15/16 дюйм ……...	11	
4	109756	ПРОВОДКА – ОТ СТАРТЕРА К ГЕНЕРАТОРУ……...	1	
5	163656	УГОЛОК - ВТОРОГО АККУМУЛЯТОРА ……...	1	
6	163657	ДЕРЖАТЕЛЬ - АККУМУЛЯТОРА ……..	1	
7	111712	РУКАВ не показан…….	1	
A	20077	БОЛТ - ШЕСТИУГ HD 3/8 NC X 1.0 LG GR 5 ZP		
B	30228	ГАЙКА – ФЛАНЦ DT ГЛАДКАЯ.0.375-16UNC		

ЭЛЕКТРИКА ШАССИ (Продолжение)

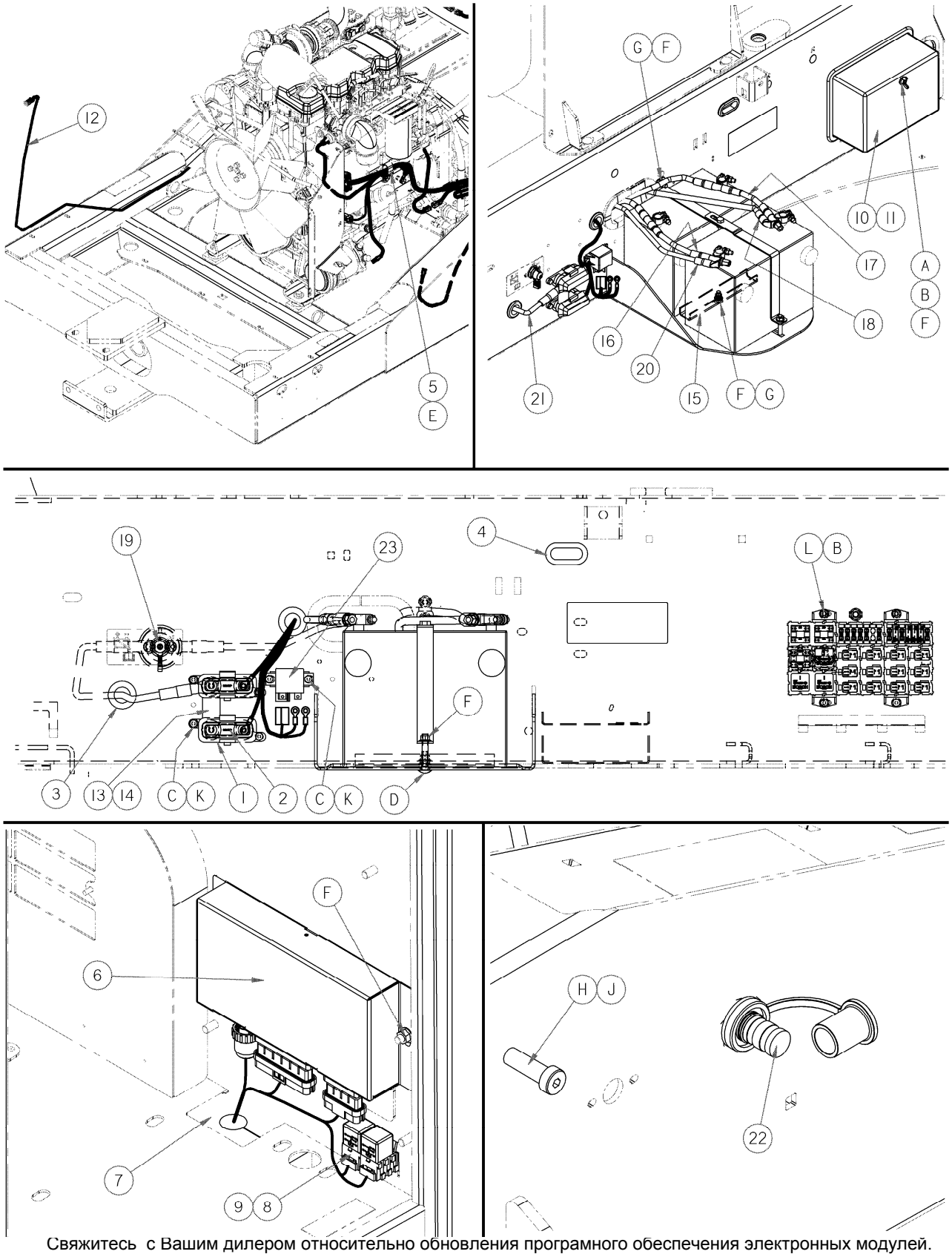

Свяжитесь с Вашим дилером относительно обновления програмного обеспечения электронных модулей. Ваш дилер имеет необходимые устройства и доступ к последним обновлениям.

ЭЛЕКТРИКА ШАССИ (Продолжение)

ПОЗ	НОМЕР З\ЧАСТИ	ОПИСАНИЕ	К-ВО	СЕРИЙН. НОМЕР
1	111506	ДЕРЖАТЕЛЬ ПРЕДОХРАНИТЕЛЕЙ……	2	
2	111505	ПРЕДОХРАНИТЕЛЬ - 125 AMP ……	2	
3	112640	ВТУЛКА ……..	2	
4	111713	ВТУЛКА - 1.50" I.D. …….	2	
5	50022	ЗАЖИМ – ШЛАНГ, изолир. 15/16 дюйм……..	11	
6	111667	МОДУЛЬ- КОНТРОЛЬ САМОХОД.КОСИЛКИ ……..	1	
7	109835	САЛЬНИК-ПЕНА ……..	1	
8	30215	РЕЛЕ –МИНИ 12 В……	2	
9	21947	ВИНТ – САМОРЕЗ, ШЕСТИУГ. ШАЙБА HD #10 X 5/8 дюйм….	1	
10	109962	КРЫШКА ПРЕДОХРАНИТЕЛЕЙ В СБОРЕ С ПРОКЛАДКОЙ...	1	
11	139366	ПРОКЛАДКА - КРЫШКИ БЛОКА ПРЕДОХРАНИТЕЛЕЙ.....	1	
12	139097	ЭЛЕКТРОПРОВОДКА ШАССИ , M155	1	
13	109993	ПЛАСТИНА, ОСНОВНЫЕ ПРЕДОХРАНИТЕЛИ ……..	1	
14	111672	ИЗОЛЯТОР - ПЛАСТИНЫ …….	1	
15	111465	ШВЕЛЛЕР – АККУМУЛЯТОРА С ПРОКЛАДКОЙ ……..	1	
16	109951	КАБЕЛЬ - ДВУХ АККУМУЛЯТОР, ПОЛОЖИТЕЛЬНЫЙ ……	1	
17	109953	КАБЕЛЬ - ДВУХ АККУМУЛЯТОРОВ, НЕГАТИВНЫЙ ……..	1	
18	109956	КАБЕЛЬ - АККУМУЛЯТОР К РАМЕ, НЕГАТИВНЫЙ …….	1	
19	166271	ПЕРЕКЛЮЧАТЕЛЬ – АККУМУЛЯТОРА ОСНОВН ……	1	
20	183030	КАБЕЛЬ – АККУМУЛЯТОР К ПРЕДОХРАНИТЕЛЯМ	1	
21	183097	КАБЕЛЬ – ДАТЧИК К ПРЕДОХРАНИТЕЛЯМ	1	
22	166318	ТЕРМИНАЛ – ПОСТ ДОБАВОЧНОГО ЗАРЯДА, ПОЛОЖИТ…..	1	
23	111504	РЕЛЕ СИЛОВОЕ - 12V, 75A	1	
A	21289	ГАЙКА- A 3/8 NC ZP		
B	18598	ШАЙБА - SAE ПЛОСК 13/32 ID X 13/16 IN OD ZP		
C	21566	БОЛТ - ШЕСТИУГ. HD 1/4 NC X 0.75 LG GR 5 ZP		
D	30432	БОЛТ – КР. ГЛВК, КВДР.ГОРЛ., 3/8 NC X 2 1/4 TFL GR 5 ZP		
E	050155	БОЛТ – HH M12 X 1.75 X 25 LG ZP - (M150 только)		
F	30228	ГАЙКА - ФЛАНЦ. DT 0.375-16UNC		
G	19965	БОЛТ - ПС SN 3/8 NC X 1.0 GR 5 ZP		
H	21452	ГАЙКА - ФЛАНЦ..375-16UNC		
J	184524	БОЛТ - ПЛЕЧО		
K	21455	ГАЙКА - (ЗАЗУБР) 1/4 NC GR 5 ZP		
L	21573	БОЛТ – ШЕСТИУГ. HD 1/4 NC X 1.0 LG GR 5 ZP		

ЭЛЕКТРИКА ШАССИ (Продолжение)

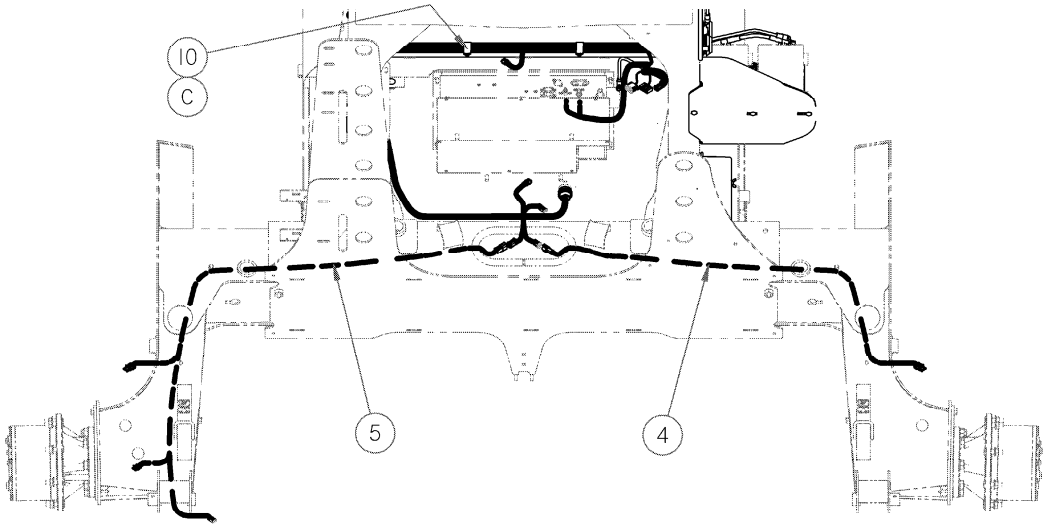

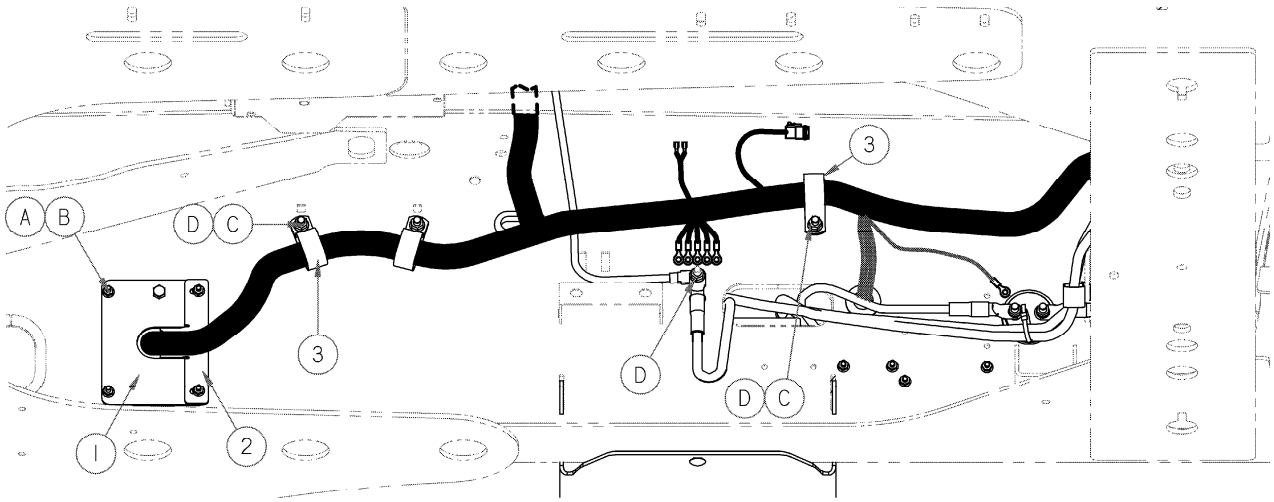

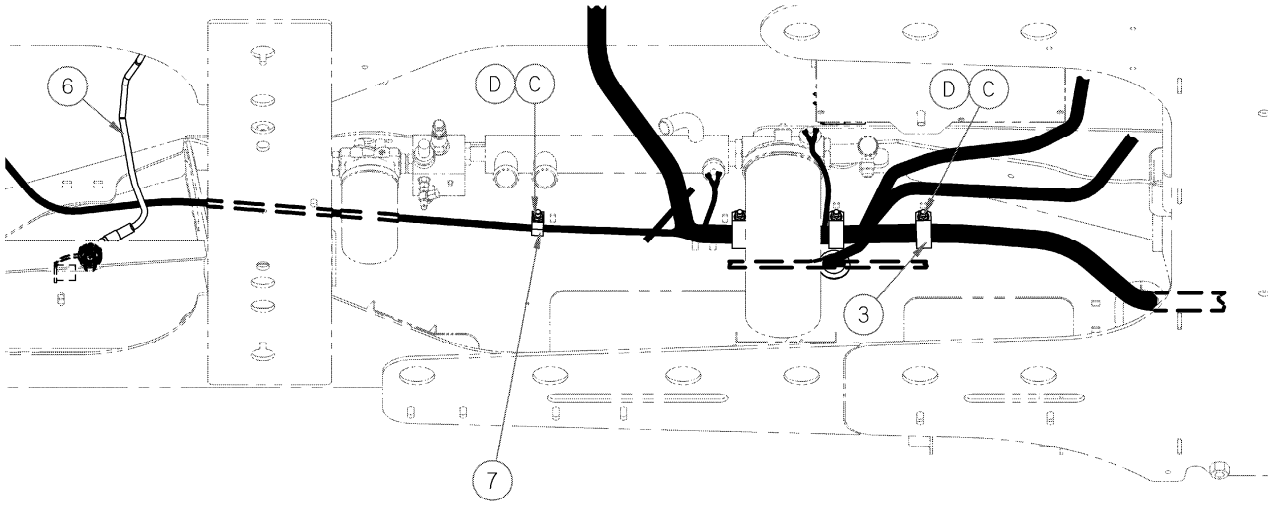

Свяжитесь с Вашим дилером относительно обновления програмного обеспечения электронных модулей.
Ваш дилер имеет необходимые устройства и доступ к последним обновлениям.

ЭЛЕКТРИКА ШАССИ (Продолжение)

ПОЗ	НОМЕР З\ЧАСТИ	ОПИСАНИЕ	К-ВО	СЕРИЙН. НОМЕР
1	110586	КРЫШКА - ПАНЕЛЬ СВАРН. предохранителей……..	1	
2	163386	КРОНШТЕЙН – ОПОРА ПРОВОДКИ ПАНЕЛИ ПРЕДОХР……	1	
3	50022	ЗАЖИМ – ШЛАНГ, изолир. 15/16 дюйм…….	11	
4	109755	ПРОВОДКА - КОЛЕСО , ПС …….	1	
5	109545	ПРОВОДКА –КОЛЕСО …….	1	
6	138690	КАБЕЛЬ-ПОСТ ДОБАВОЧНОГО ЗАРЯДА К СТАРТЕРУ…….	1	
7	39272	ЗАЖИМ ……...	1	
A	21573	БОЛТ - ШЕСТИУГ. HD 1/4 NC X 1.0 LG GR 5 ZP		
B	21455	ГАЙКА - ФЛ. (ЗАЗУБР) 1/4 NC GR 5 ZP		
C	30228	ГАЙКА – ФЛАНЦ DT ГЛАДКАЯ0.375-16UNC		
D	19965	БОЛТ - ПCSN 3/8 NC X 1.0 GR 5 ZP		

ДЕКАЛИ БЕЗОПАСНОСТИ

4

DANGER

To prevent machine runaway:
- Do not start engine by shorting across starter or starter relay terminals. Machine will start with drive engaged and move if starting circuitry is bypassed.
- Start engine only from operator's seat. Do not try to start engine with someone under or near machine.

* 42130

11

WARNING

The training seat is provided for an experienced operator of the machine when a new operator is being trained.

The training seat is NOT intended as a PASSENGER SEAT or FOR USE BY CHILDREN.

USE THE SEAT BELT whenever operating the machine or riding as a trainer.

KEEP ALL OTHER RIDERS OFF THE MACHINE.

* 109868

6

DANGER

To prevent machine runaway:
- STOP ENGINE before adjusting steering linkage or neutral interlock.
- Do not rewire or misadjust neutral interlock so engine can be started with controls out of neutral.
- Do not try to start engine with someone under or near machine.
- Refer to Operator's Manual for starting and adjustment procedures.

* 32743

10

WARNING

1. Machine will move if steering wheel is turned while engine is running.
2. Steering response is opposite to what is normally expected when backing up. Turn bottom of steering wheel in direction you want to go.
3. Always move ground speed lever to slow end of range before shifting high-low speed control.

For complete operating instructions refer to Operator's Manual.

STARTING: Disengage header drive. Move ground speed lever to N. Lock steering wheel. Turn key.

STOPPING: Move ground speed lever to N. Lock steering wheel. Disengage header drive and stop engine.

TOWING: Disengage wheel drives by reversing disc at center of wheel.

* 109844

WARNING

To avoid serious injury or death from loss of control:
1. Do not make abrupt changes in steering direction.
2. Anticipate turns by slowing down well in advance.
3. Do not rapidly accelerate or decelerate while turning.
4. Limit speed to maximum 20 mph (32 km/h) when towing a header. To ensure steering control refer to operator's manual for adding weight to drive wheels.
5. When traveling on steep slopes:
   a. Reduce speed and lower header.
   b. Move ground speed lever to slow end of range.
   c. Shift high-low speed control to low range.
6. With header removed, steering control is reduced if weight is not added to drive wheels. If you must drive the tractor without header or MacDon weight system:
   a. Operate in low speed range.
   b. Avoid slopes.
   c. Do not tow a header.

IF CONTROL OF MACHINE IS LOST, IMMEDIATELY PULL GROUND SPEED LEVER TO NEUTRAL.

* 160429

9

CAUTION

To avoid injury or death from improper or unsafe machine operation:
1. Read the Operator's Manual, and follow all safety instructions. If you do not have a manual, obtain one from your dealer.
2. Do not allow untrained persons to operate the machine.
3. Review safety instructions with all operators annually.
4. Ensure that all safety signs are installed and legible.
5. Make certain everyone is clear of machine before starting engine and during operation.
6. Keep riders off the machine.
7. Keep all shields in place, and stay clear of moving parts.
8. Disengage header drive, put transmission in neutral and wait for all movement to stop before leaving operator's position.
9. Shut off engine and remove key from ignition before servicing, adjusting, lubricating, cleaning, or unplugging machine.
10. Engage locks to prevent lowering of header or reel before servicing in the raised position.
11. Use slow moving vehicle emblem and flashing warning lights when operating on roadways unless prohibited by law.

* 109843

2

CAUTION

Coolant is under pressure and may be hot. Never remove radiator cap when engine is hot.

* 134068

3

7

WARNING

PREVENT SERIOUS BODILY INJURY CAUSED BY:
- EXPLOSIVE BATTERY GASES. Keep sparks and flames away from the battery. Refer to Operator's Manual for battery boosting and charging procedures.
- CORROSIVE AND POISONOUS BATTERY ACID. Acid can severely burn your body and clothing.

* 110983

14

WARNING

Collision between windrower and other vehicles may result in injury or death.

When driving windrower on public roadways:

1. Obey all highway traffic regulations in your area. Use pilot vehicles front and rear of windrower if required by law.
2. Use slow moving vehicle emblem and flashing warning lights unless prohibited by law.
3. If width of attached header impedes other vehicle traffic, remove header and install a MacDon approved weight box. Refer to Operator's Manual for safe procedure to tow header.

* 160422

5

WARNING

DO NOT GO NEAR LEAKS
- High pressure oil easily punctures skin causing serious injury, gangrene or death.
- If injured, seek emergency medical help - Immediate surgery is required to remove oil.
- Do not use finger or skin to check for leaks
- Lower load or relieve hydraulic pressure before loosening fittings.

* 134070

1

WARNING

8

WARNING

DO NOT GO NEAR LEAKS
- High pressure oil easily punctures skin causing serious injury, gangrene or death.
- If injured, seek emergency medical help. Immediate surgery is required to remove oil.
- Do not use finger or skin to check for leaks.
- Lower load or relieve hydraulic pressure before loosening fittings.

* 44944

13

CAUTION

To prevent machine damage and/or loss of control, it is essential that the machine be equipped such that weights are within the following limits:

BOTH WHEELS COMBINED		LBS	KG
MAX GVW (includes mounted implements)		21,500	9,750
MAX CGVW (includes towed and mounted implements)		23,100	10,480
WEIGHT ON DRIVE WHEELS	MAX. A	18,750	8,500
	MIN. A	10,070	4,570
MAXIMUM WEIGHT "B" ON CASTER TIRES		6,050	2,750

A B C

* 160356

12

DANGER

Rest header on ground or engage transport lock before going under unit. See Operator's Manual.

HEADER TRANSPORT LOCK

16

WARNING

- Engine exhaust may be hot.
- Coolant is under pressure and may be hot. Never remove radiator cap when engine is hot.

* 139668

15

SAFETY
live with it

ДЕКАЛИ БЕЗОПАСНОСТИ

ПОЗ	НОМЕР З\ЧАСТИ	ОПИСАНИЕ	К-ВО	СЕРИЙН. НОМЕР
1	110986	ДЕКАЛЬ – ПРЕДУПРЕЖДЕНИЕ		
2	134068	ДЕКАЛЬ – ОСТОРОЖНО, давление антифриза		
3	160429	ДЕКАЛЬ – ПРЕДУПРЕЖДЕНИЕ, контроль рулевого управлен.		
4	42130	ДЕКАЛЬ – ОПАСНОСТЬ		
5	134070	ДЕКАЛЬ – ПРЕДУПРЕЖДЕНИЕ,жидк.высок. давления (горизонт)		
6	32743	ДЕКАЛЬ – ОПАСНОСТЬ		
7	110989	ДЕКАЛЬ – ПРЕДУПРЕЖДЕНИЕ		
8	44944	ДЕКАЛЬ – ПРЕДУПРЕЖДЕНИЕ,жидк.высок. давления (вертик)		
9	109843	ДЕКАЛЬ – ОБЩЕЕ ПРЕДУПРЕЖДЕНИЕ		
10	109844	ДЕКАЛЬ - ПРЕДУПРЕЖДЕНИЕ		
11	109868	ДЕКАЛЬ – ПРЕДУПРЕЖДЕНИЕ –сидение инструкт. и ремни безоп.		
12	163561	ДЕКАЛЬ – ЗАМОК ЖАТКИ ПС		
	163562	ДЕКАЛЬ - ЗАМОК ЖАТКИ ЛС		
13	160396	ДЕКАЛЬ – ОСТОРОЖНО,		
14	160422	ДЕКАЛЬ – ПРЕДУПРЕЖДЕНИЕ, транспорт		
15	32744	ДЕКАЛЬ – Безопасность: Живи с ней		
16	139668	ДЕКАЛЬ – ПРЕДУПРЕЖДЕНИЕ , выхлоп/антифриз		
		ПРИМЕЧАНИЕ: Для декалей на русском языке см. Стр. 166-167		

ИНФОРМАЦИОННЫЕ ДЕКАЛИ И ОТРАЖАТЕЛИ

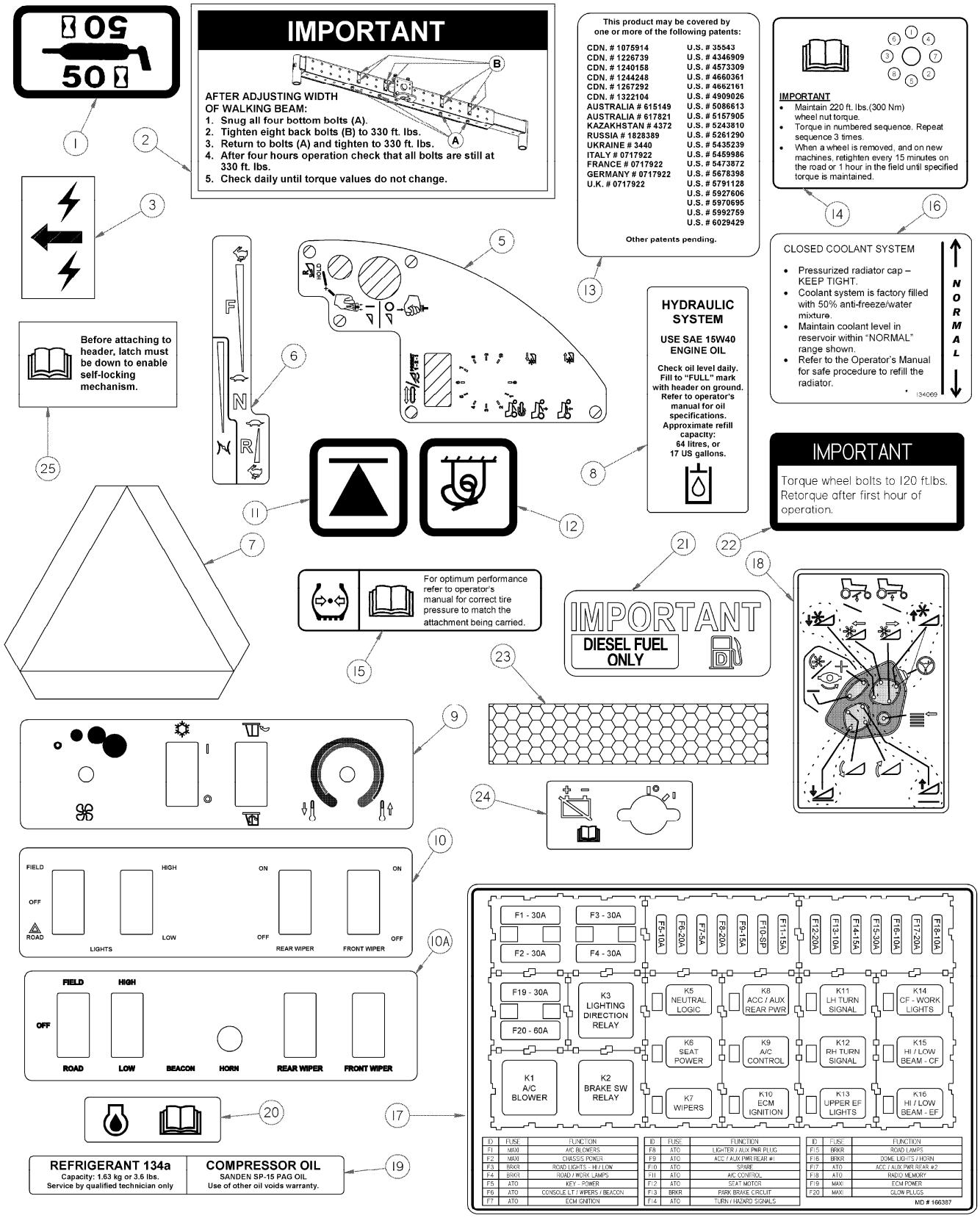

ИНФОРМАЦИОННЫЕ ДЕКАЛИ И ОТРАЖАТЕЛИ

ПОЗ	НОМЕР З\ЧАСТИ	ОПИСАНИЕ	К-ВО	СЕРИЙН. НОМЕР
1	23165	ДЕКАЛЬ – 50 ЧАСОВ СМАЗКИ		
2	109842	ДЕКАЛЬ – ВАЖНО		
3	109205	ДЕКАЛЬ – ДОПОЛНИТЕЛЬНОЕ ПИТАНИЕ		
5	160105	ДЕКАЛЬ – ПАНЕЛЬ ДАТЧИКОВ		
6	109801	ДЕКАЛЬ – НАЗЕМНОЙ СКОРОСТИ		
7	115148	ДЕКАЛЬ – МЕДЛЕННО ДВИЖ. СРЕДСТВО,за сидением оператора		
8	110990	ДЕКАЛЬ – ГИДРАВЛИЧЕСК. МАСЛО		
9	109716	ДЕКАЛЬ - П/С КОНСОЛИ КАБИНЫ		
10	109534	ДЕКАЛЬ - Л/С КОНСОЛИ КАБИНЫ		
10А	160367	ДЕКАЛЬ – Л/С КОНСОЛИ КАБИНЫ		
11	109206	ДЕКАЛЬ – ДОМКРАТИТЬ ЗДЕСЬ		
12	109207	ДЕКАЛЬ – СВЯЗКА ВНИЗ		
13	32070	ДЕКАЛЬ – ПАТЕНТЫ		
14	166361	ДЕКАЛЬ – КРУТЯЩИЙ МОМЕНТ БОЛТА		
15	111221	ДЕКАЛЬ –ДАВЛЕНИЕ ШИНЫ		
16	134069	ДЕКАЛЬ – СИСТЕМА ОХЛАЖДЕНИЯ		
17	166387	ДЕКАЛЬ – БЛОК ПРЕДОХРАНИТЕЛЕЙ		
18	160108	ДЕКАЛЬ - КОНТРОЛЬ		
19	110987	ДЕКАЛЬ - ХЛАДАГЕНТ/МАСЛО.		
20	110988	ДЕКАЛЬ – МАСЛО ДВИГАТЕЛЯ		
21	24769	ДЕКАЛЬ – ТОЛЬКО ДИЗТОПЛИВО		
22	101375	ДЕКАЛЬ – КРУТЯЩ МОМ. БОЛТ. КОЛЕС (только ролики 10 X 16)		
23	115145	ОТРАЖАТЕЛЬ – ФЛУОРЕСЦЕНТ КРАСНО-ОРАНЖЕВЫЙ		
	115146	ОТРАЖАТЕЛЬ-ЖЕЛТЫЙ		
	115147	ОТРАЖАТЕЛЬ-КРАСНЫЙ		
24	166273	ДЕКАЛЬ – ОТКЛЮЧЕНИЯ АККУМУЛЯТОРА ОСНОВНОЙ		
25	139723	ДЕКАЛЬ – РУЧКА ЗАМКА		
		ПРИМЕЧАНИЕ: Для декалей на русском языке см. Стр. 166-167		

КРАСКА

135148	КРАСКА- черная, спрей тюбик (55 – 65 Глянцевый уровень) (была 25990)
25991	КРАСКА- черная, 1 литр (55 – 65 Глянцевый уровень)
23950	КРАСКА- красная, спрей тюбик (Используется только для подкрашивания маленьких уч-ов)
49832	КРАСКА– красная, 1 Кварта US. См. ПРИМЕЧАНИЕ (1).
49833	АКТИВАТОР – для краски, 1 Пинта US.
49834	РАСТВОРИТЕЛЬ – для краски, 1 Кварта US.
49835	УСКОРИТЕЛЬ – для краски, 1 Пинта US. См. ПРИМЕЧАНИЕ (2).
32879	КРАСКА- белая, спрей тюбик
23957	КРАСКА - белая, 1 литр

ПРИМЕЧАНИЯ:

1. При заказе красной краски 49832так же закажите 49833 и 49834. Эти три составляющие (краска,разбавитель и ускоритель) должны быть смешаны в пропорции 2:1:1 соответсвенно. После смешивания получается 2 распыляемые кварты, которых дсотаточно приблизительно для окраски 1 го капота двигателя. Дальнейшие иснтрукции поставляются с краской.

2. 49835 –ускоритель краски. Добавление приблизительно ½ до1 унции ускорителя на кварту ускорит время сушки. Если ускоритель не добавлять,краска будет такой же но увеличиться время сушки.

ИДЕНТИФИКАЦИОННЫЕ ДЕКАЛИ

1

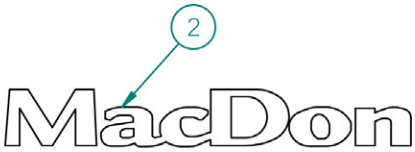

2

4

5

6

7

3

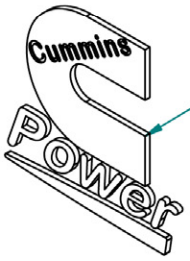

8

9

ИДЕНТИФИКАЦИОННЫЕ ДЕКАЛИ

ПОЗ	НОМЕР З\ЧАСТИ	ОПИСАНИЕ	К-ВО	СЕРИЙН. НОМЕР
1	139678	ДЕКАЛЬ – MD ЛС КАПОТ	1	
	139689	ДЕКАЛЬ – MD ПС КАПОТ	1	
2	163298	ДЕКАЛЬ – MACDON, ПЕРЕД КАБИНЫ	1	
3	163299	ДЕКАЛЬ – ДВОЙНОЕ НАПРАВЛЕНИЕ	2	
		WESTWARD		
4	139677	ДЕКАЛЬ – WESTWARD ЛС КАПОТ	1	
	139676	ДЕКАЛЬ – WESTWARD ПС КАПОТ	1	
5	163504	ДЕКАЛЬ – WESTWARD, ПЕРЕД КАБИНЫ	1	
		PREMIER		
6	139675	ДЕКАЛЬ – PREMIER ЛС КАПОТ	1	
	139674	ДЕКАЛЬ – PREMIER ПС КАПОТ	1	
7	171007	ДЕКАЛЬ – PREMIER, ПЕРЕД КАБИНЫ	1	
8	139602	ДЕКАЛЬ – CUMMINS	2	
9	**139818**	**ДЕКАЛЬ –ULTRA GLIDE (СВЕРХ ПЛАВНАЯ)**	**2**	

МДТ-МЕДЛЕННО ДВИЖУЩИЙСЯ ТРАНСПОРТ

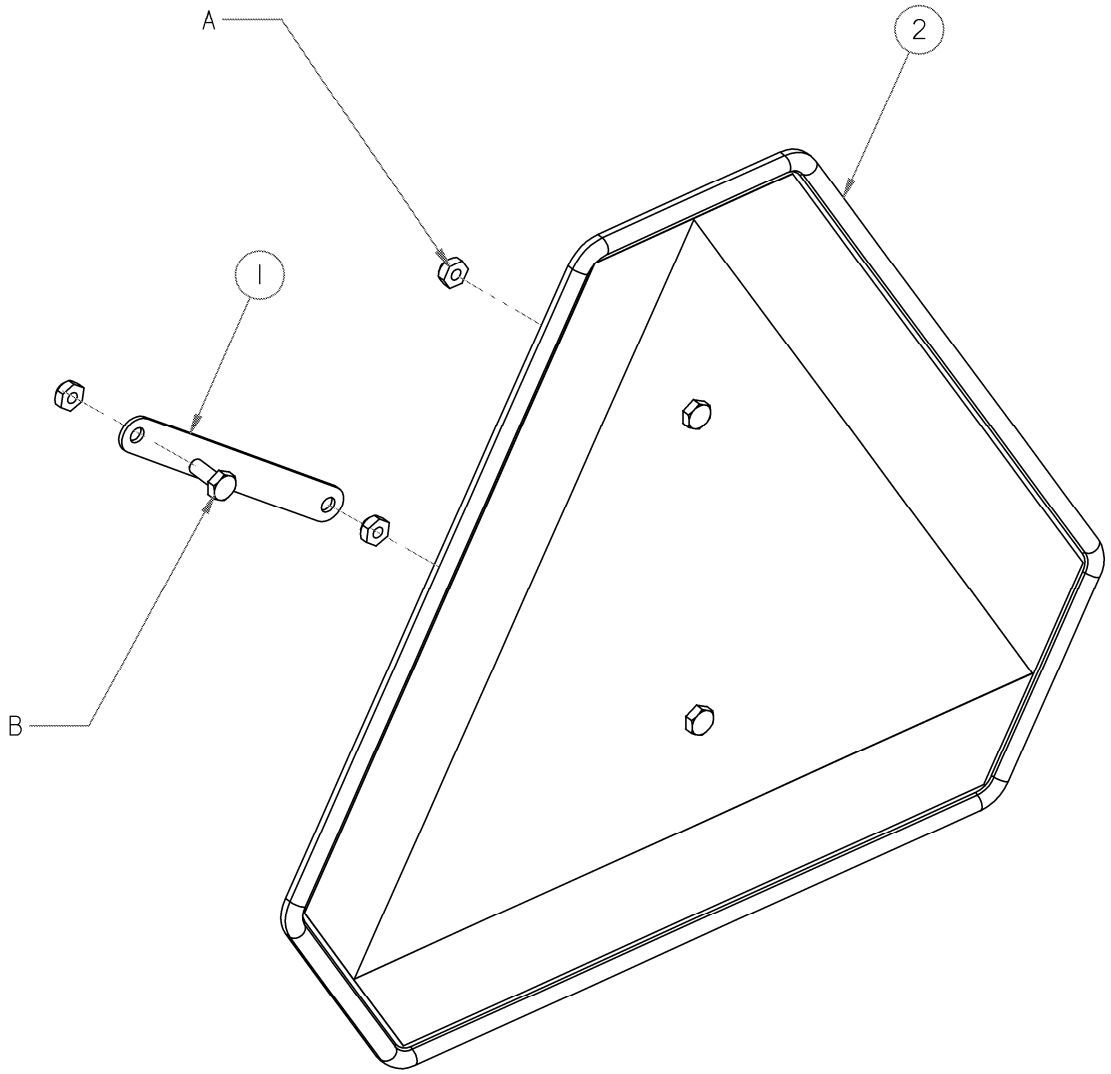

МДТ-МЕДЛЕННО ДВИЖУЩИЙСЯ ТРАНСПОРТ

ПОЗ	НОМЕР З\ЧАСТИ	ОПИСАНИЕ	К-ВО	СЕРИЙН. НОМЕР
1	109867	РЕМЕШОК ……	1	
2	135378	ОТРАЖАТЕЛЬ-МДТ……	1	
A	18724	ГАЙКА-ШЕСТИУГ. ЗАМК DT 1/4-20 UNC ZP		
B	21572	БОЛТ - ШЕСТИУГ. HD 1/4 NC X 0.625 LG GR 5 ZP		

ОПОРЫ ПОЛОТНЯННОЙ ЖАТКИ

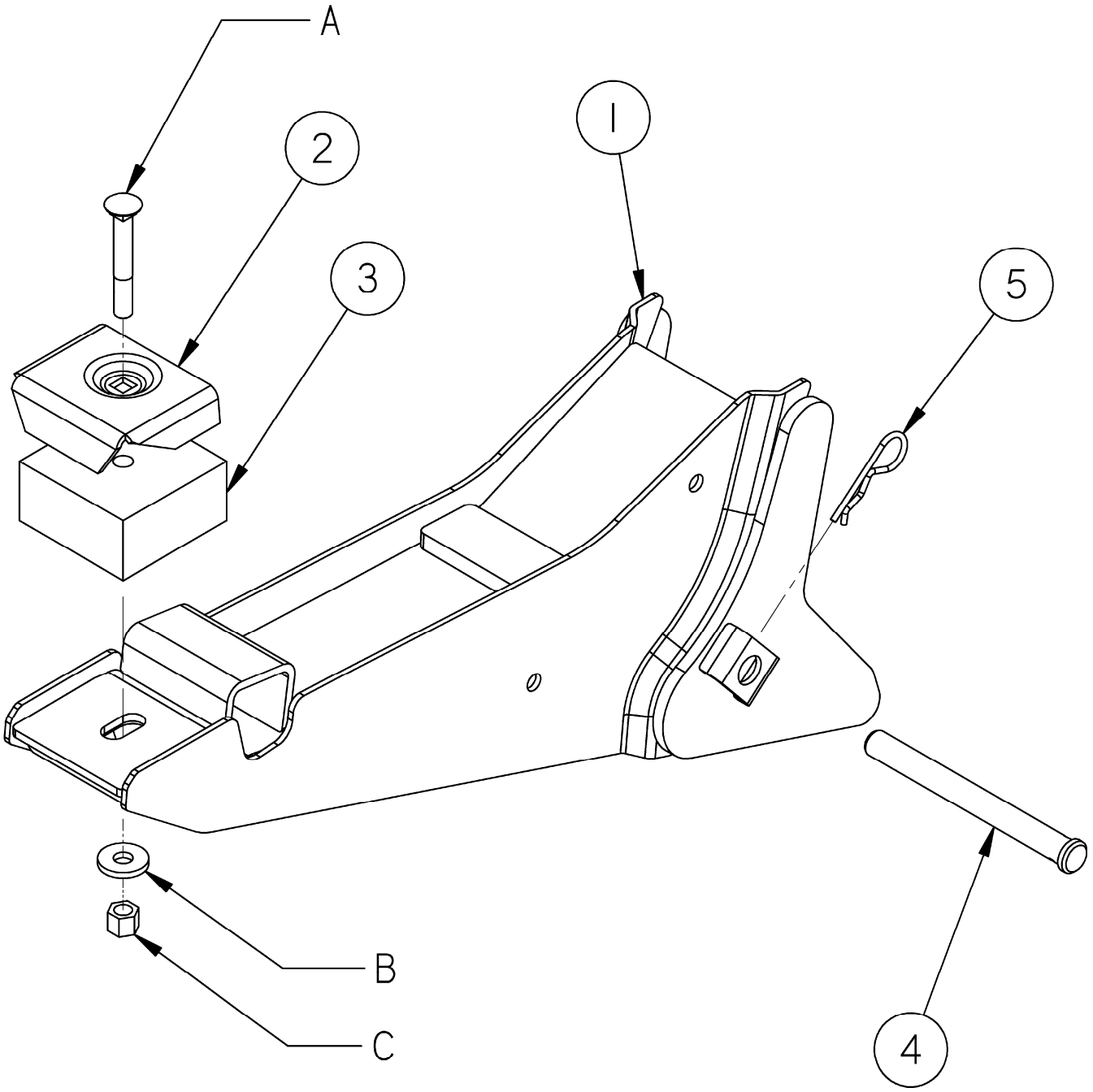

ОПОРЫ ПОЛОТНЯННОЙ ЖАТКИ

ПОЗ	НОМЕР З\ЧАСТИ	ОПИСАНИЕ	К-ВО	СЕРИЙН. НОМЕР
1	163088	ДЕТАЛЬ - НИЖНИЙ ПОДЬЕМ ……	2	
2	44575	ОПОРА ……	2	
3	42498	ПОДУШКА – РЕЗИНА ……	2	
4	135408	ПАЛЕЦ ……	2	
5	13125	ПАЛЕЦ – ШПЛИНТ……	2	
A	30849	БОЛТ - ПCSN 1/2 NC X 3.5 LG GR 5 ZP		
B	4761	ШАЙБА-ПЛОСКАЯ		
C	21389	ГАЙКА-ШЕСТИУГ.ЗАМК.500-13UNC		

РЕВЕРСИВНЫЙ МЕХАНИЗМ

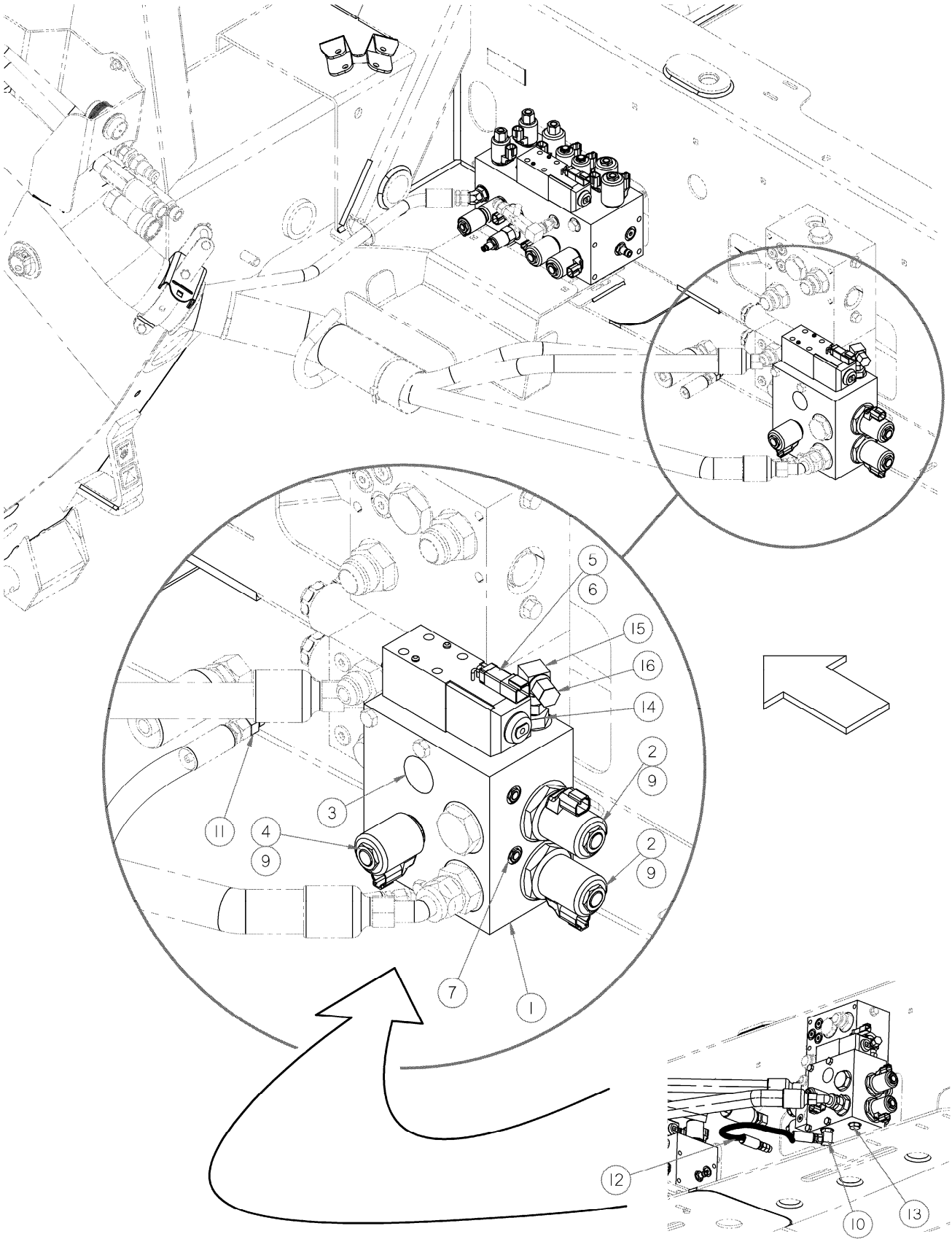

РЕВЕРСИВНЫЙ МЕХАНИЗМ

ПОЗ	НОМЕР З\ЧАСТИ	ОПИСАНИЕ	К-ВО	СЕРИЙН. НОМЕР
	B4656	КОМПЛЕКТ РЕВЕРСИВНОГО МЕХАНИЗМА (Комплект доступен только через отдел продаж)		
1	111781	КЛАПАН- РЕВЕРСИВНОГО МЕХАНИЗМА …….	1	
	163184	КОЛЬЦО (БЫЛО 163171) …….	3	
	163185	КОЛЬЦО ……	2	
	30080	БОЛТ ……	4	
	163186	КЛАПАН ……	1	
	163191	ГАЙКА– СПЕЦИАЛЬНАЯ …….	1	
2	163179	КЛАПАН-ГИДРАВЛИЧЕСК, в сборе ……	2	
	163187	САЛЬНИК КОМПЛЕКТ …….	1	
3	163150	КЛАПАН-контрольный …….	1	
	49854	САЛЬНИК КОМПЛЕКТ …….	1	
4	163180	КЛАПАН-соленоид ……	1	
	163160	САЛЬНИК КОМПЛЕКТ …….	1	
5	163181	КОНТРОЛЬ КЛАПАН направления ……...	1	
	163192	ГАЙКА– СПЕЦИАЛЬНАЯ ……	1	
	163162	САЛЬНИК КОМПЛЕКТ ……...	1	
6	163148	КОМПЛЕКТ-БОЛТ ……	1	
7	163182	ФИТИНГ –#02, 5/16-24 un 2a ……..	1	
8	163183	ЗАГЛУШКА-отверс. ……	1	
9	163154	КАТУШКА……..	3	
10	30283	ФИТИНГ - КОЛЕНО ГИД ……..	1	
11	15903	ФИТИНГ - СОЕДИНИТЕЛЬ ……	1	
12	111782	ШЛАНГ-ГИДРАВЛИЧЕСКОЕ ……..	1	
13	30977	ЗАГЛУШКА - ШЕСТИУГ. С КОЛЬЦО …….	1	
14	21804	ФИТИНГ - СОЕДИНИТЕЛЬ ……	1	
15	106717	ФИТИНГ – КОЛЕНО ГИДРАВЛИЧЕСКОЕ, к-во. 2 …….	1	
16	30813	КРЫШКА – ТРУБА 3/8 ……..	1	

КОМПЛЕКТ ПОДЬЕМА ЦЕНТРАЛЬНОГО ЗВЕНА (ЦИЛИНДРА)

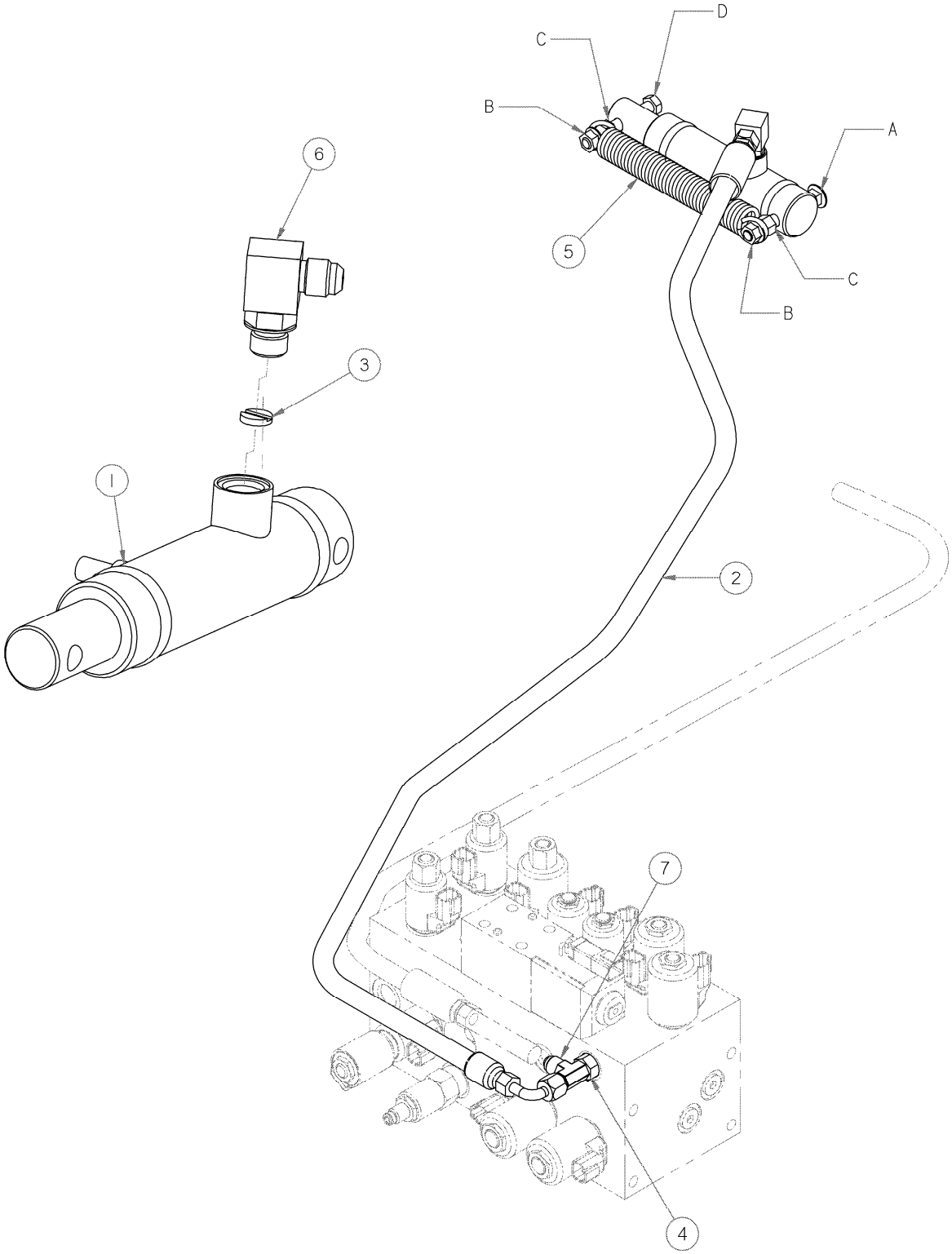

ЦИЛИНДР ЦЕНТРАЛЬНОГО ЗВЕНА

ПОЗ	НОМЕР З\ЧАСТИ	ОПИСАНИЕ	К-ВО	СЕРИЙН. НОМЕР
	B4802	ПОДЬЕМ ЦЕНТРАЛЬНОГО ЗВЕНА Комплект доступен только через отдел продаж		
1	111599	ЦИЛИНДР ГИДРАВЛИЧЕСКИЙ……	1	
	166171	КОМПЛЕКТ САЛЬНИКОВ		
2	111780	ШЛАНГ-ГИДРАВЛИЧЕСК……..	1	
3	111834	ОГРАНИЧИТЕЛЬ ……	1	
4	15903	ФИТИНГ - СОЕДИНИТЕЛЬ ……	1	
5	110977	ПРУЖИНА ……	1	
6	30282	ФИТИНГ - КОЛЕНО 90° ……	1	
7	30286	ФИТИНГ - Т-ОБРАЗН ГИД STR THD RUN Т-ОБРАЗН CW ……	1	
A	30307	БОЛТ - ПCSN 3/8 NC X 2.5 LG GR 5 ZP		
B	30228	ГАЙКА – ФЛАНЦ DT ГЛАДКАЯ0.375-16UNC		
C	18590	ГАЙКА – HEX, 3/8 NC		
D	30035	БОЛТ - ПCSN 3/8 NC X 2.75 LG GR 5 ZP		

КОМПЛЕКТ ПРИВОДА ДИСКОВОЙ ЖАТКИ

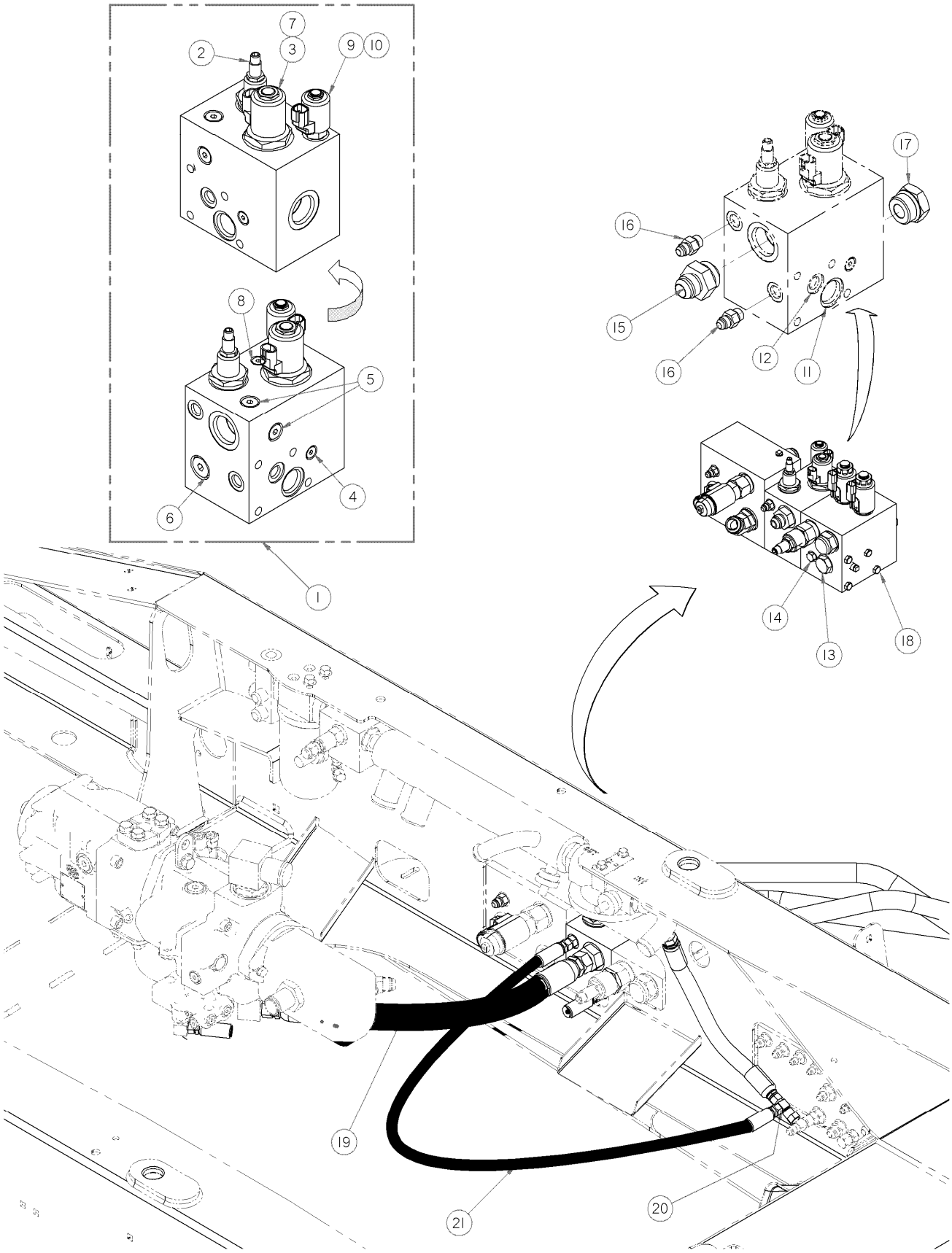

КОМПЛЕКТ ПРИВОДА ДИСКОВОЙ ЖАТКИ

ПОЗ	НОМЕР З\ЧАСТИ	ОПИСАНИЕ	К-ВО	СЕРИЙН. НОМЕР
	B4657	Для агрегатирования к Дисковой жатке Комплект доступен только через отдел продаж		
1	162174	БЛОК- КОЛЛЕКТОР ПРИВОД ДИСКА, вкл. поз. 2 - 10 ……..	1	
2	162119	КЛАПАН- СНИЖЕНИЕ ДАВЛЕНИЯ ……..	1	
	162207	САЛЬНИК КОМПЛЕКТ ……	1	
3	162203	КЛАПАН-СОЛЕНОИД #20 N. C. ……..	1	
	163187	САЛЬНИК КОМПЛЕКТ ……..	1	
4	163167	ЗАГЛУШКА……	1	
5	158174	ЗАГЛУШКА ……	2	
6	135246	ЗАГЛУШКА ……	1	
7	163154	КАТУШКА. ……	1	
8	162204	ЗАГЛУШКА - ШЕСТИУГ. ГОЛОВКА С КОЛЬЦОМ ……	2	
9	162205	КЛАПАН-СОЛЕНОИД #8 N. O. ……	2	
	163208	КОЛЬЦО-ЗАЩЕЛКА, 65 UNI 7437 ……	1	
10	162206	КАТУШКА.--#8 ……	1	
11	112959	КОЛЬЦО ……	1	
12	163184	КОЛЬЦО ……	1	
13	103575	ЗАГЛУШКА……	1	
14	30994	ЗАГЛУШКА- ШЕСТИУГ. С КОЛЬЦОМ……	1	
15	135483	ФИТИНГ - СОЕДИНИТЕЛЬ ГИД ……	1	
16	15903	ФИТИНГ - СОЕДИНИТЕЛЬ ……	2	
17	156051	ЗАГЛУШКА #16 ORB ……	1	
18	135589	БОЛТ - HH 3/8 NC X 9.0 LG GR 5 ZP ……..	4	
19	162110	ШЛАНГ-ГИДРАВЛИЧЕСК. МИН. ОДНИМ ФИТИНГОМ НА КОНЦЕ	1	
20	30873	ФИТИНГ - ГИД Т-ОБРАЗН ……..	1	
21	112201	ШЛАНГ - ГИД ……	1	

ГИДРАВЛИКА МОТОВИЛА ПОЛОТНЯНОЙ ЖАТКИ - МУФТЫ

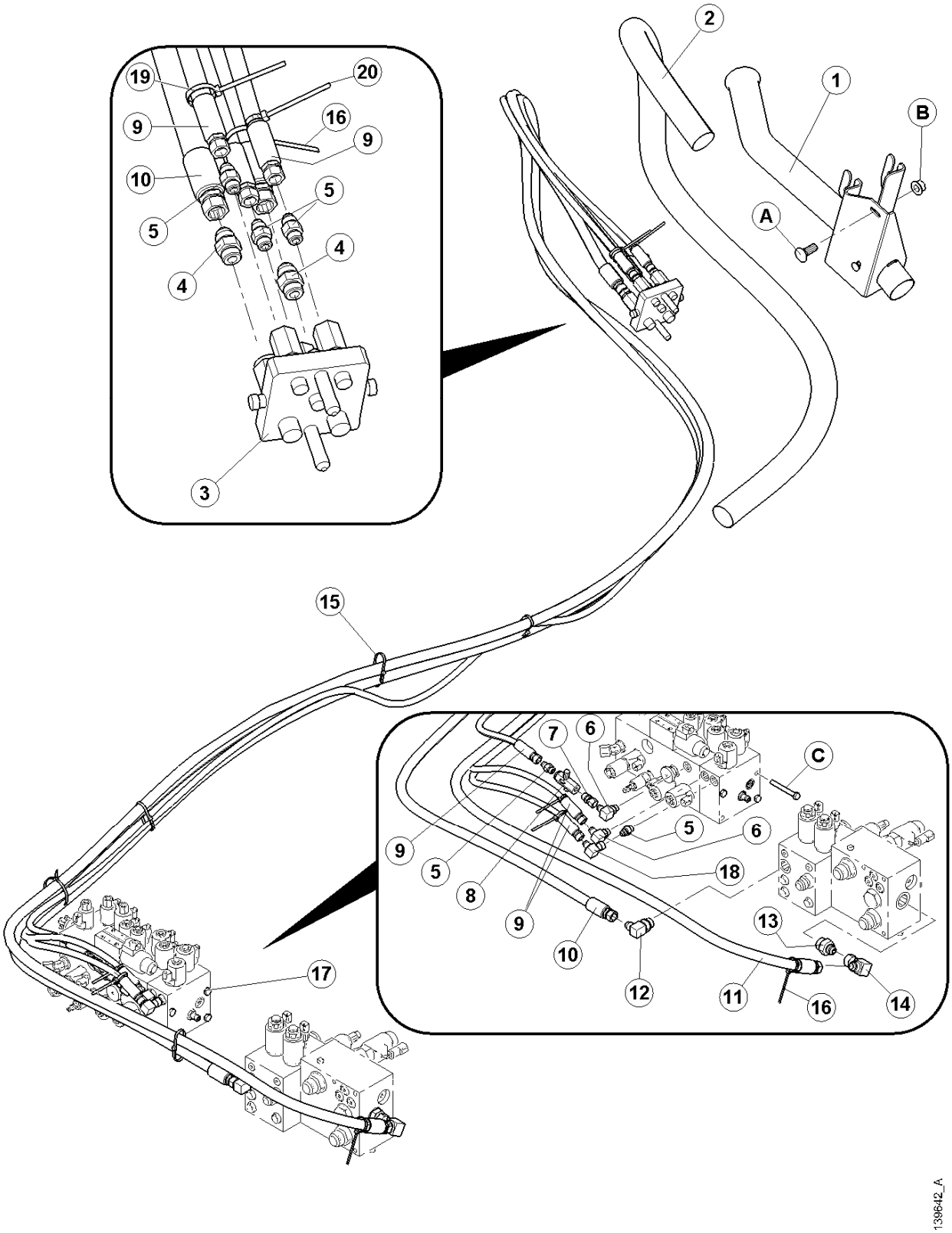

ГИДРАВЛИКА МОТОВИЛА ПОЛОТНЯНОЙ ЖАТКИ - МУФТЫ

ПОЗ	НОМЕР З\ЧАСТИ	ОПИСАНИЕ	К-ВО	СЕРИЙН. НОМЕР
	B5577	КОМПЛЕКТ МОТОВИЛА ПОЛОТНЯНОЙ ЖАТКИ		
1	163120	ОПОРА-ПС ШЛАНГОВ, СВАРН …….	1	
2	110546	РУКАВ-ШЛАНГОВ …….	1	
3	135238	МУЛЬТИ-МУФТА с комп сальников,метизов перечис.ниже ……..	1	
4	21030	ФИТИНГ - СОЕДИНИТЕЛЬ ……	2	
5	15903	ФИТИНГ - СОЕДИНИТЕЛЬ ……	5	
6	30282	ФИТИНГ - КОЛЕНО 90° ……..	2	
7	135015	ФИТИНГ - АДАПТЕР ……	1	
8	112934	КЛАПАН ……..	1	
9	110544	ШЛАНГ-ГИД ……	3	
10	110542	ШЛАНГ-ГИД ……	1	
11	110543	ШЛАНГ-ГИД ……	1	
12	21801	ФИТИНГ - КОЛЕНО 90° ……	1	
13	135364	ФИТИНГ - АДАПТЕР ……	1	
14	30556	ФИТИНГ - КОЛЕНО 90° ГИД ……..	1	
15	21763	СВЯЗКА НЕЙЛОНОВАЯ…….....	5	
16	40701	СВЯЗКА , желтая……..	2	
17	110575	БЛОК КЛАПАНОВ- СБОРКА,см след.страницы запчастей……	1	
18	106717	ФИТИНГ – КОЛЕНО ГИДРАВЛИЧЕСКОЕ, ……	1	
19	40702	СВЯЗКА , красная…….....	2	
20	49227	СВЯЗКА - зеленая…….....	2	
A	19965	БОЛТ - ПС 3/8 NC X 1.0 GR 5 ZP		
B	30228	ГАЙКА - ФЛАНЦ. DT 0.375-16UNC		
C	21568	БОЛТ - НН 3/8 NC X 3.0 LG GR 5 ZP		
		Комплект доступен только через отдел продаж		

ДОПОЛНИТЕЛЬНЫЙ КЛАПАН

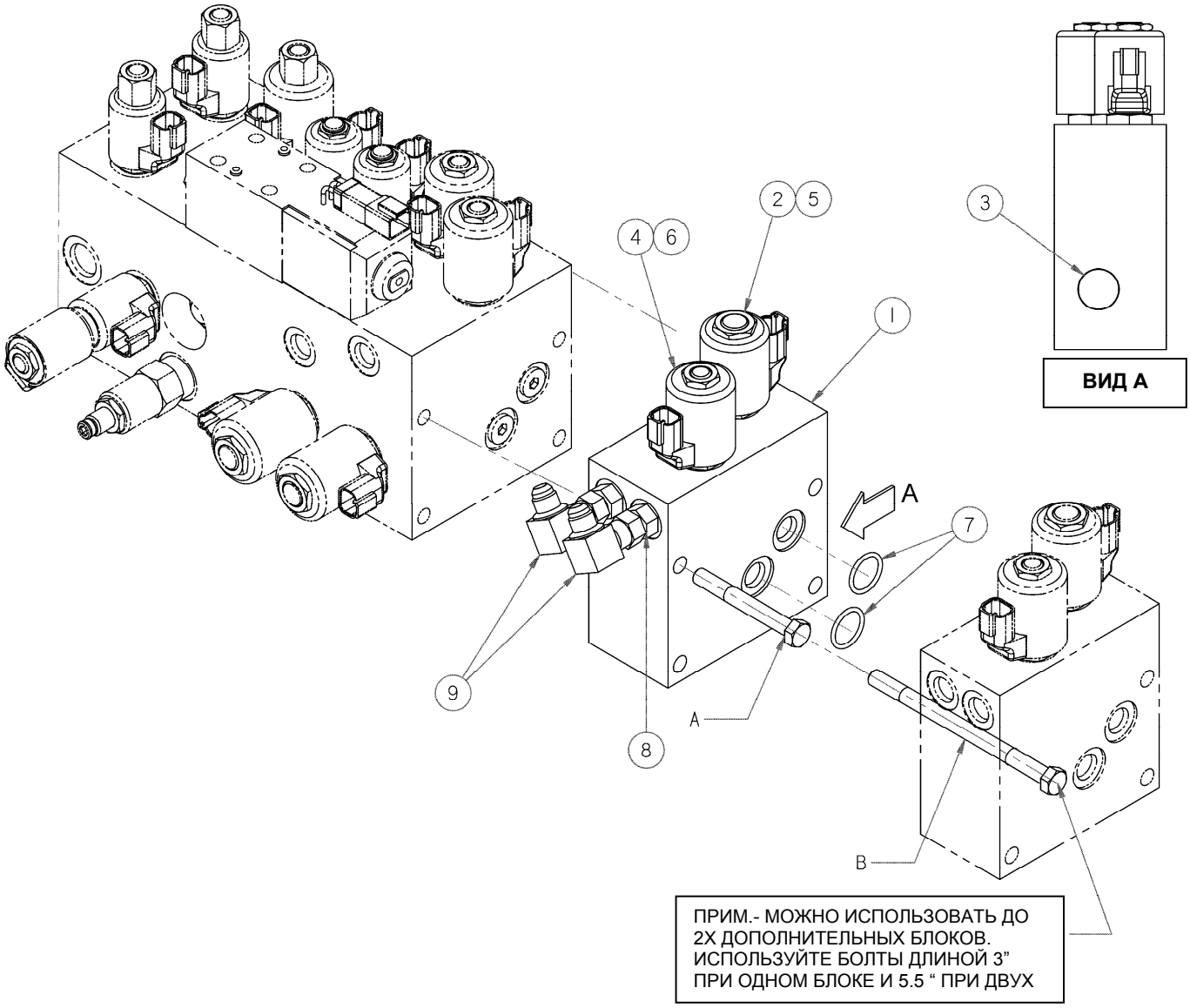

ДОПОЛНИТЕЛЬНЫЙ КЛАПАН

ПОЗ	НОМЕР З\ЧАСТИ	ОПИСАНИЕ	К-ВО	СЕРИЙН. НОМЕР
	B5269	КОМПЛЕКТ ДОПОЛНИТЕЛЬНОГО КЛАПАНА		
1	110575	БЛОК КЛАПАНОВ- (МОТОВИЛО ВПРД-НЗД -ПСВ) включает позиции 2- 7……	1	
2	163142	КЛАПАН-соленоид		
	49846	САЛЬНИК КОМПЛЕКТ		
3	163156	ФИТИНГ – zero leak gold #06, 9/16-18 un 2a		
	163191	ГАЙКА– СПЕЦИАЛЬНАЯ		
	163160	САЛЬНИК КОМПЛЕКТ		
4	163143	КЛАПАН-соленоид		
5	163155	КАТУШКА.		
6	163154	КАТУШКА.		
7	163184	КОЛЬЦО (БЫЛО 163171) ……..	2	
8	15903	ФИТИНГ - СОЕДИНИТЕЛЬ …….	2	
9	106717	ФИТИНГ – КОЛЕНО ГИДРАВЛИЧЕСКОЕ, ……	2	
A	21568	БОЛТ - HH 3/8 NC X 3.0 LG GR 5 ZP		
B	10948	БОЛТ - HH 3/8 NC X 5.5 LG GR 5 ZP		
		Комплект доступен только через отдел продаж		

ПРЕДУПРЕЖДАЮЩИЙ МАЯК

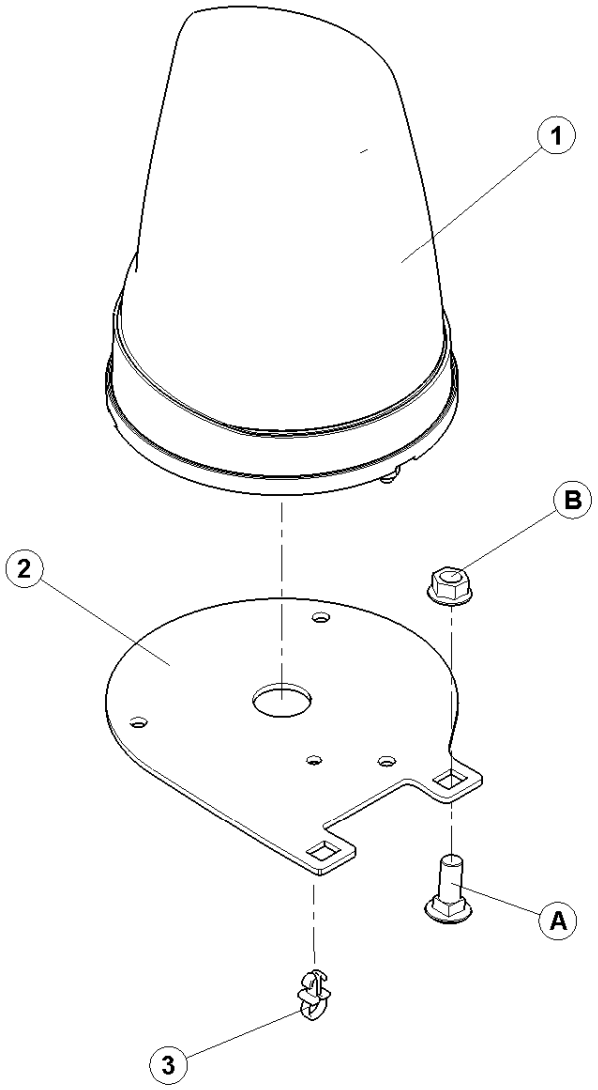

139673_A

ПРЕДУПРЕЖДАЮЩИЙ МАЯК

ПОЗ	НОМЕР З\ЧАСТИ	ОПИСАНИЕ	К-ВО	СЕРИЙН. НОМЕР
	B5582	КОМПЛЕКТ МАЯКА		
1	160374	ФАРА – МАЯКА , С метизами.....	2	
	160378	ЛИНЗА – желтая, маяка		
	160379	ЛАМПОЧКА – HI, 12V-55W, маяка .		
2	138269	ОПОРА-МАЯКА ……	2	
3	30542	ЗАЖИМ – нейлон ……	2	
A	19965	БОЛТ - ПС 3/8 NC X 1.0 GR 5 ZP		
B	30228	ГАЙКА – ФЛАНЦ DT ГЛАДКАЯ0.375-16UNC		
		Комплект доступен только через отдел продаж		

ДОПОЛНИТЕЛЬНЫЕ ПРУЖИНЫ

УСИЛИВАЮЩАЯ ПРУЖИНА

B4659

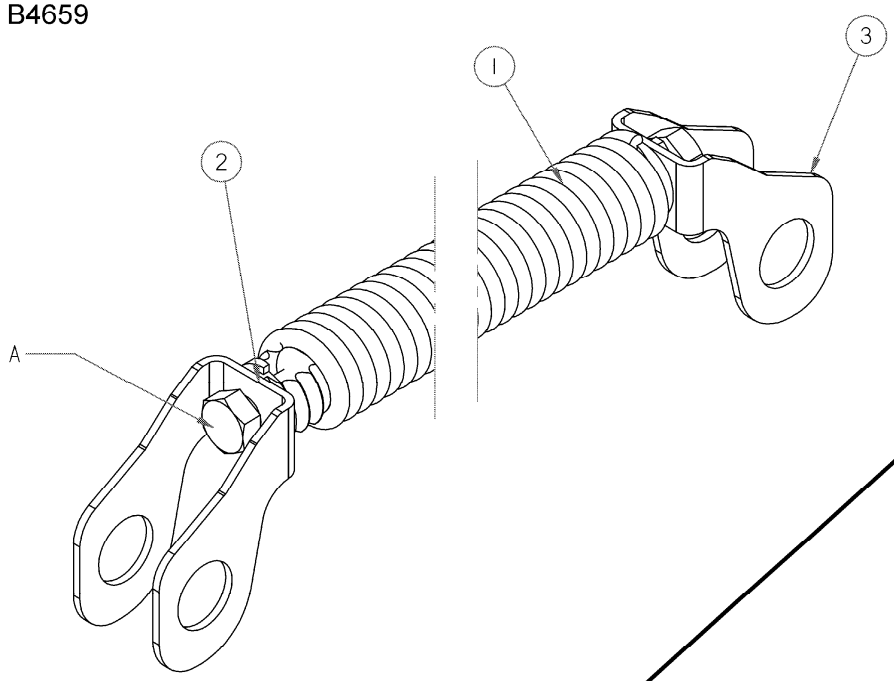

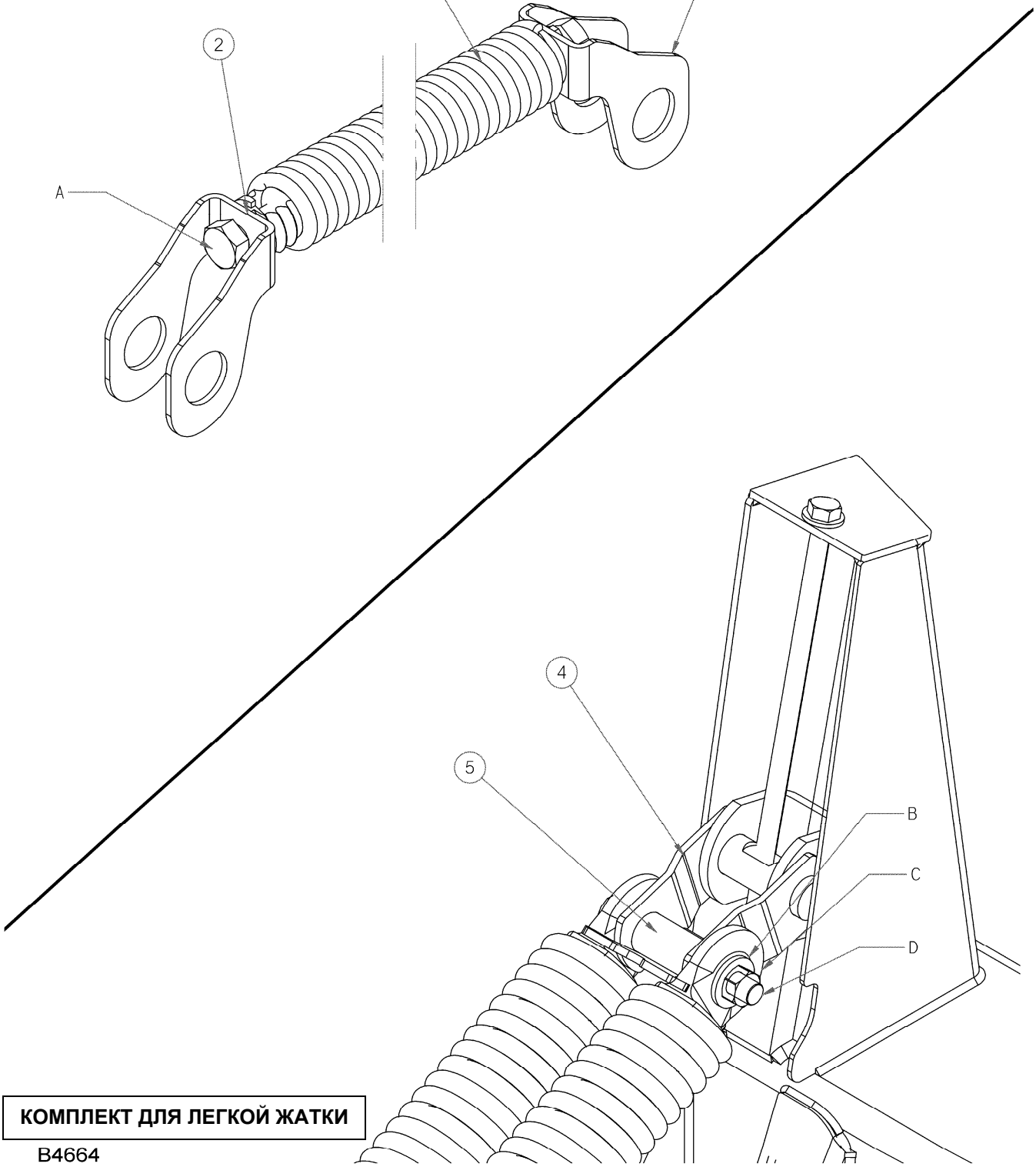

КОМПЛЕКТ ДЛЯ ЛЕГКОЙ ЖАТКИ

B4664

ДОПОЛНИТЕЛЬНЫЕ ПРУЖИНЫ

ПОЗ	НОМЕР З\ЧАСТИ	ОПИСАНИЕ	К-ВО	СЕРИЙН. НОМЕР
	B4659	УСИЛИВАЮЩАЯ ПРУЖИНА		
1	112886	ПРУЖИНА , 3/8 – ВНУТР. ПРУЖИНА ……..	2	
2	41357	ВСТАВКА – ДЛЯ 3/8 ПРУЖИНЫ ……	4	
3	112913	ШВЕЛЛЕР – УСИЛИВАЮЩЕЙ ПРУЖИНЫ ……	4	
A	135004	БОЛТ - HH 3/4 NC X 1.5 LG GR 5 ZP		
	B4664	КОМПЛЕКТ ЛЕГКОЙ ЖАТКИ		
4	166202	ОПОРА - ПРУЖИНЫ ……..	2	
5	112225	ТРУБА – ПОДВЕСКИ ОСИ ……	2	
B	25689	ШАЙБА-ПЛОСКАЯ		
C	30743	БОЛТ - HH 3/4 NC X 6.0 LG GR 5 ZP		
D	102636	ГАЙКА- ШЕСТИУГ.DT .750-10UNC		
		Комплект доступен только через отдел продаж		

ЯЩИК ПРОТИВОВЕС

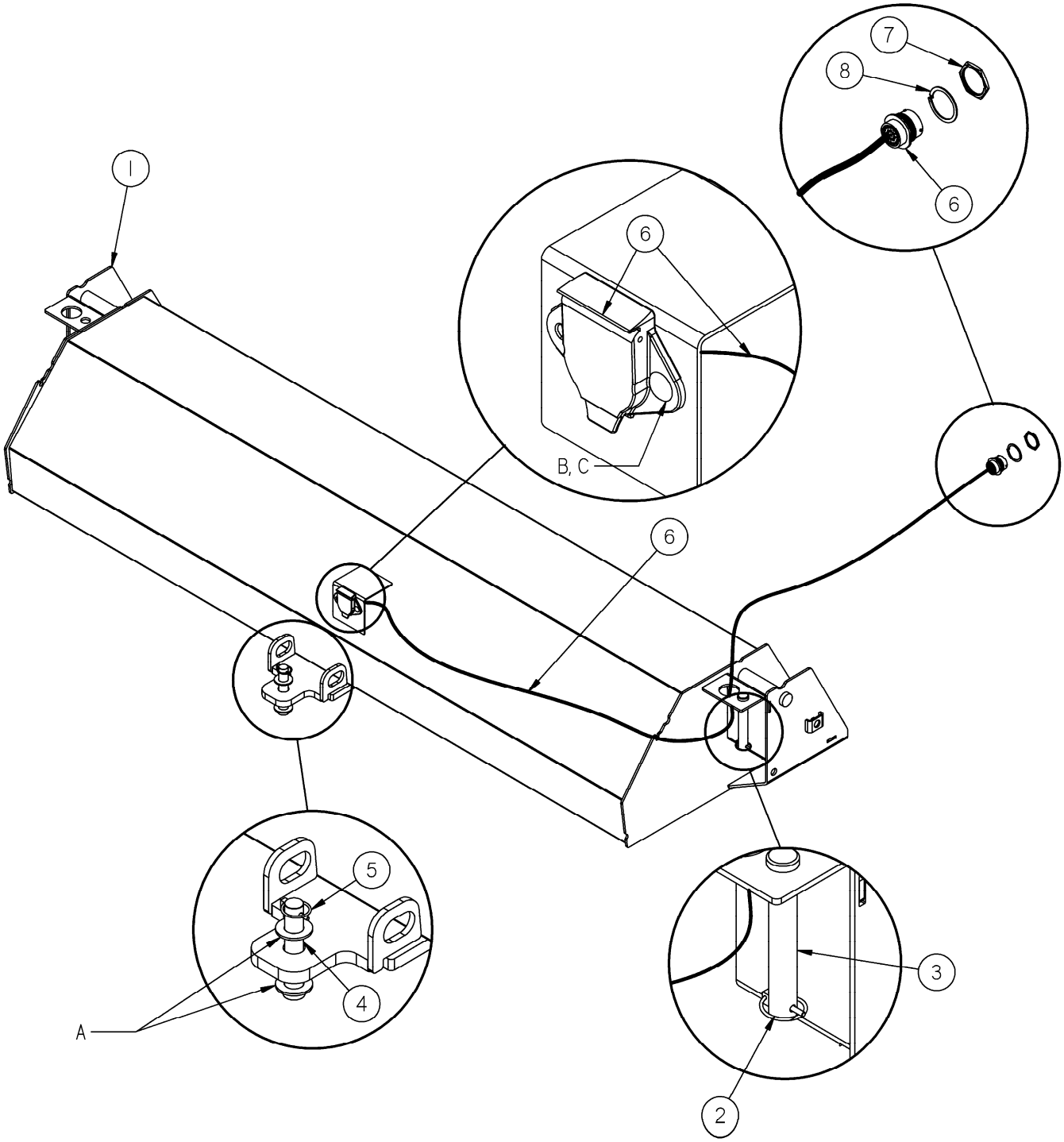

ЯЩИК ПРОТИВОВЕС

ПОЗ	НОМЕР З\ЧАСТИ	ОПИСАНИЕ	К-ВО	СЕРИЙН. НОМЕР
	B5238	ЯЩИК ПРОТИВОВЕС, заполненный бетоном		
	B5240	ЯЩИК ПРОТИВОВЕС, без бетона см. Прим.1		
1	122080	РАМА-ЯЩИК ПРОТИВОВЕС сварная.....	1	
2	102264	ПАЛЕЦ - 3/16 X 1 9/16 IN …….....	2	
3	112752	ПАЛЕЦ ……	2	
	B5280	ЯЩИК ПРОТИВОВЕС ПРОВОДКА и ПАЛЕЦ СЦЕПКИ		
4	49341	ПАЛЕЦ ……..	1	
5	102264	ПАЛЕЦ - 3/16 X 1 9/16 IN ……..	1	
6	122090	ПРОВОДКА – АДАПТЕР ТРАНСПОРТА вкл. поз. 7 и 8 ……	1	
7	134010	ГАЙКА – ПАНЕЛЬ ……	1	
8	134011	ШАЙБА – ЗАМК ПРУЖИНА ……..	1	
A	18603	ШАЙБА - SAE ПЛОСК 1 1/16 ID X 2.0 ДМ OD ZP		
B	21281	БОЛТ - ПCSN 5/16 NC X 0.75 GR 5 ZP		
C	30280	ГАЙКА - FLG LK 5/16 NC GR 5 ZP		
		Комплект доступен только через отдел продаж		
		ПРИМЕЧАНИЕ		
	1.	Для экспортных поставок, заказывайте ящик противовес без бетона, - B5240. Ящик должен быть заполнен бетоном в соответсвии с инструкциями имеющимеся в B5240.		

ПАКЕТ ДЕКАЛЕЙ НА РУССКОМ ЯЗЫКЕ

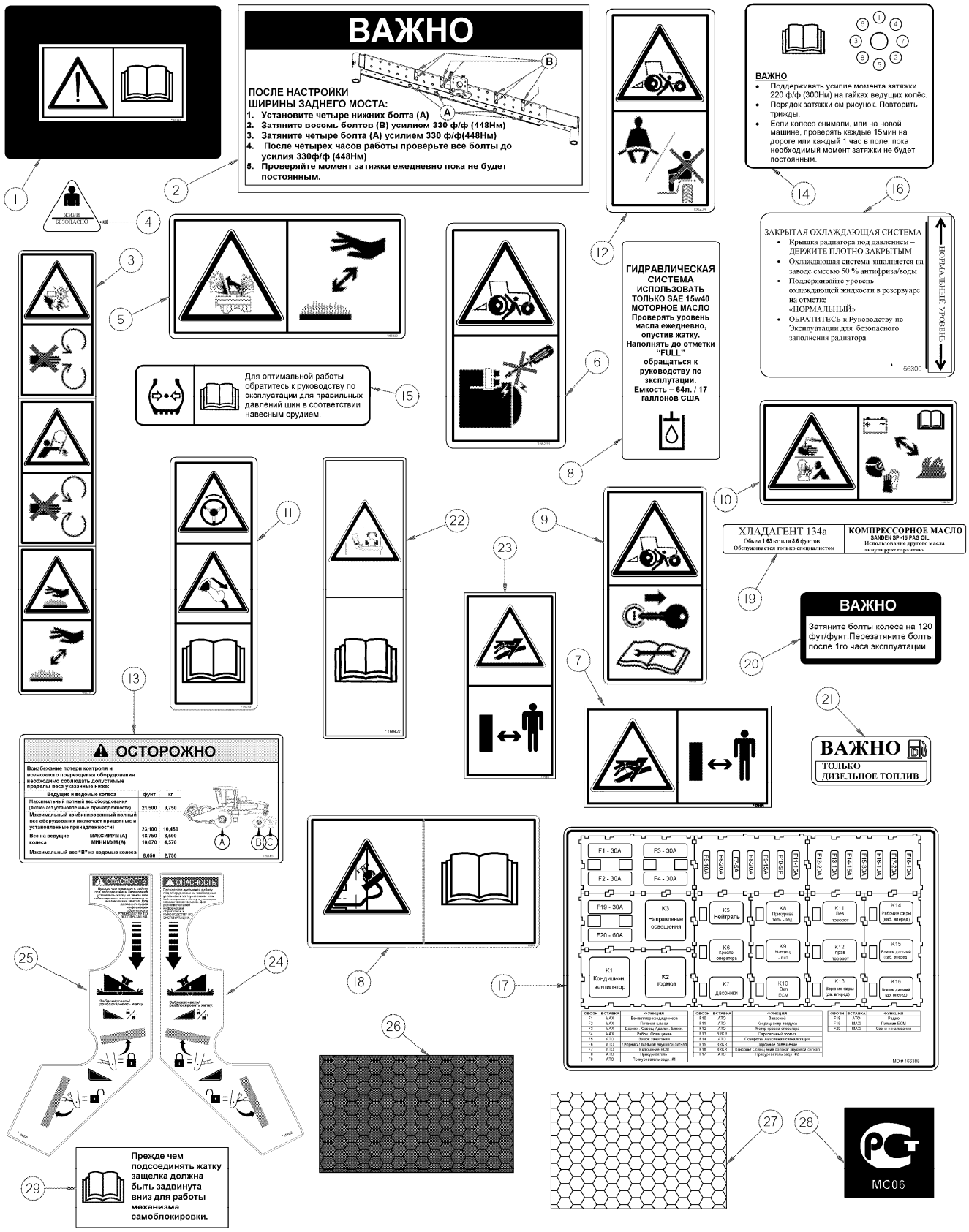

ПАКЕТ ДЕКАЛЕЙ НА РУССКОМ ЯЗЫКЕ

ПОЗ	НОМЕР З\ЧАСТИ	ОПИСАНИЕ	К-ВО	СЕРИЙН. НОМЕР
1	166324	ДЕКАЛЬ – ЧИТАЙТЕ РУКОВОДСТВО ПО ЭКСПЛУАТАЦИИ		
2	166278	ДЕКАЛЬ – ВАЖНО, РУССК.		
3	166235	ДЕКАЛЬ – ПРЕДУПРЕЖДЕНИЕ		
4	166295	ДЕКАЛЬ – БЕЗОПАСНОСТЬ, РУССК.		
5	166232	ДЕКАЛЬ – ОСТОРОЖНО		
6	166233	ДЕКАЛЬ – ОПАСНОСТЬ		
7	174474	ДЕКАЛЬ – ЖИДКОСТЬ ВЫСОКОГО ДАВЛЕНИЯ(горизон.формат)		
8	166276	ДЕКАЛЬ – ГИДРАВЛИЧЕСК. МАСЛЯН., РУССК.		
9	166236	ДЕКАЛЬ – ОПАСНОСТЬ		
10	166230	ДЕКАЛЬ – ПРЕДУПРЕЖДЕНИЕ - АККУМУЛЯТОР взрывоопасно		
11	166263	ДЕКАЛЬ–ПРЕДУПРЕЖДЕНИЕ–рулевая и наземная скорость		
12	166234	ДЕКАЛЬ – ПРЕДУПРЕЖДЕНИЕ – сидение инструктора и ремни		
13	139015	ДЕКАЛЬ – ограничения по массе – M150/M200 РУССК.		
14	166362	ДЕКАЛЬ – КРУТЯЩИЕ МОМЕНТЫ БОЛТОВ, РУССК.		
15	166309	ДЕКАЛЬ – ДАВЛЕНИЕ ШИН, РУССК.		
16	166300	ДЕКАЛЬ – ОХЛАЖДАЮЩАЯ ЖИДКОСТЬ		
17	166388	DECAL – FUSE ВКОНТР, RUSSIAN		
18	166264	ДЕКАЛЬ – КОНТРОЛЬ РУЛЕВОЙ КОЛОНКИ		
19	166299	ДЕКАЛЬ – ХЛАДАГЕНТ/МАСЛО., РУССК.		
20	166308	ДЕКАЛЬ – КРУТЯЩ.МОМЕНТЫ БОЛТОВ КОЛЕС(10X16РОЛИК)		
21	166296	ДЕКАЛЬ – ВАЖНО, ТОЛЬКО ДИЗТОПЛИВО		
22	160427	ДЕКАЛЬ – ТРАНСПОРТ		
23	174436	ДЕКАЛЬ – ВЫСОКОЕ ДАВЛЕНИЕ ЖИДКОСТИ (rtical format)		
24	166322	ДЕКАЛЬ – ЗАМОК ЖАТКИ, Л/С, РУССК.		
25	166323	ДЕКАЛЬ – ЗАМОК ЖАТКИ , П/С, РУССК.		
26	166325	ОТРАЖАТЕЛЬ – КРАСНЫЙ		
27	166326	ОТРАЖАТЕЛЬ – БЕЛЫЙ		
28	166329	ДЕКАЛЬ – СЕРТИФИКАЦИИ СТ		
29	139725	ДЕКАЛЬ – РУЧКА ЗАМКА		

ОСВЕЩЕНИЕ и ЗНАКИ ДЛЯ ТРАНСПОРТИРОВКИ В РЕЖИМЕ КАБИНА-ВПЕРЕД

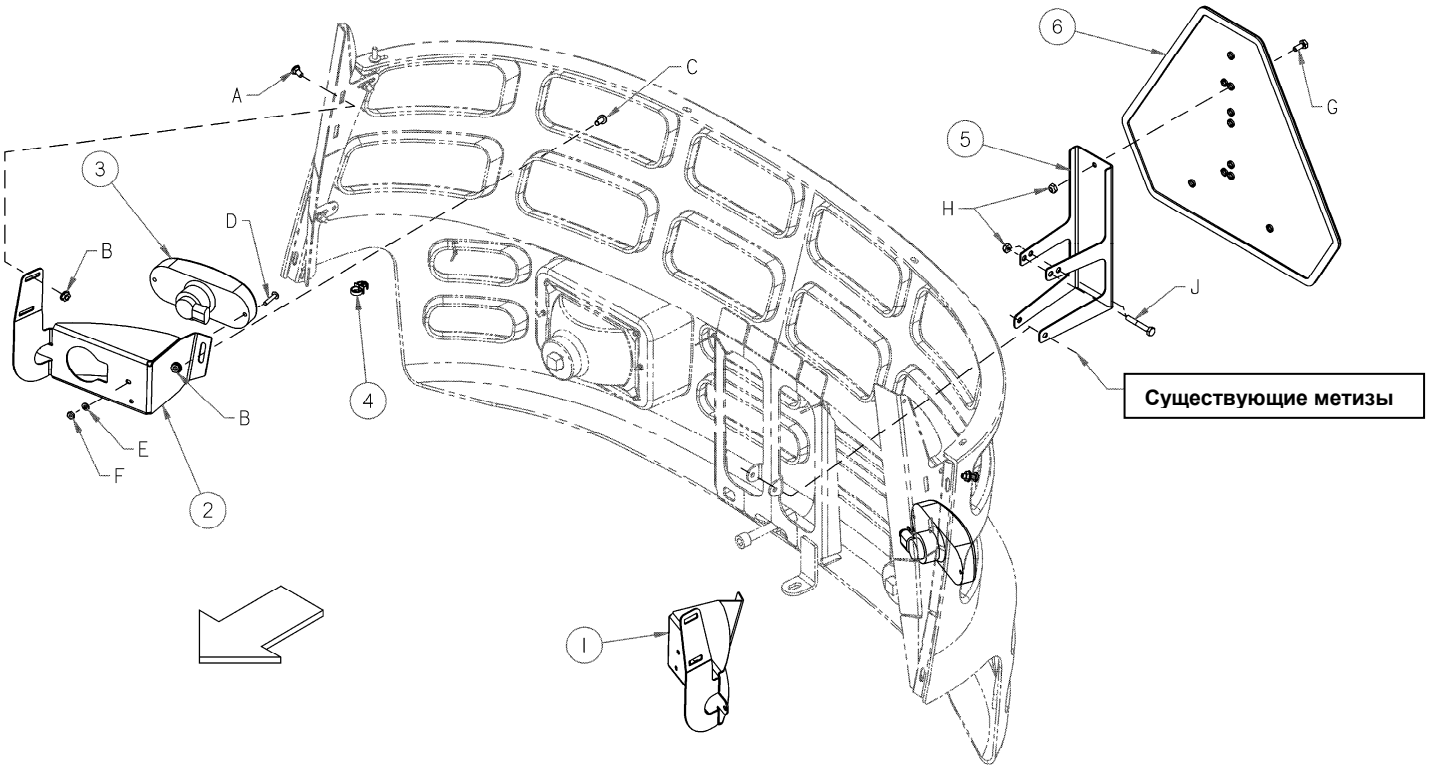

ОСВЕЩЕНИЕ и ЗНАКИ ДЛЯ ТРАНСПОРТИРОВКИ В РЕЖИМЕ КАБИНА-ВПЕРЕД

ПОЗ	НОМЕР З\ЧАСТИ	ОПИСАНИЕ	К-ВО	СЕРИЙН. НОМЕР
	B5412	КОМПЛЕКТ – ОСВЕЩЕНИЯ и ЗНАКА ДЛЯ ТРАНСПОРТИРОВКИ В РЕЖИМЕ КАБИНА-ВПЕРЕД		
1	183021	ДЕРЖАТЕЛЬ-ЛС КРОНШТЕЙНА ХВОСТОВОЙ ФАРЫ ……..	1	
2	183022	ДЕРЖАТЕЛЬ-ПС КРОНШТЕЙНА ХВОСТОВОЙ ФАРЫ …….	1	
3	134079	ФАРА-КРАСНАЯ ……..	2	
4	50109	ЗАЖИМ-ПЛАСТИК ……..	3	
5	161106	ОПОРА – МДТ ……..	1	
6	135378	ОТРАЖАТЕЛЬ-МДТ…….	1	
A	21926	БОЛТ – КРУГЛ. ГОЛОВК, КВАДР. ГОРЛ1/4 NC X 0.5 GR 5 ZP		
B	21455	ГАЙКА - (ЗАЗУБР) 1/4 NC GR 5 ZP		
C	18579	ВИНТ- 1/4-20UNC X 0.75" PHILLIPS PAN HD ZP		
D	135293	ВИНТ- PHILLIPS TRUSS HD #10-24UNC X 1.0"		
E	18798	ШАЙБА-ПЛОСКАЯ SAE 7/32 ID X 7/16 ДМ OD ZP		
F	18707	ГАЙКА– ШЕСТИУГ.ЗАМК DT #10 - 24 UNC ZP		
G	21572	БОЛТ - ШЕСТИУГ. HD 1/4 NC X 0.625 LG GR 5 ZP		
H	18724	ГАЙКА-ШЕСТИУГ. ЗАМК DT 1/4-20 UNC ZP		
J	21952	БОЛТ - НН 1/4 NC X 1.75 LG GR 5 ZP		
		Комплект доступен только через отдел продаж		

КОМПЛЕКТ ДЕФЛЕКТОРА ВОЗДУШНОГО ВЕНТИЛЯТОРА

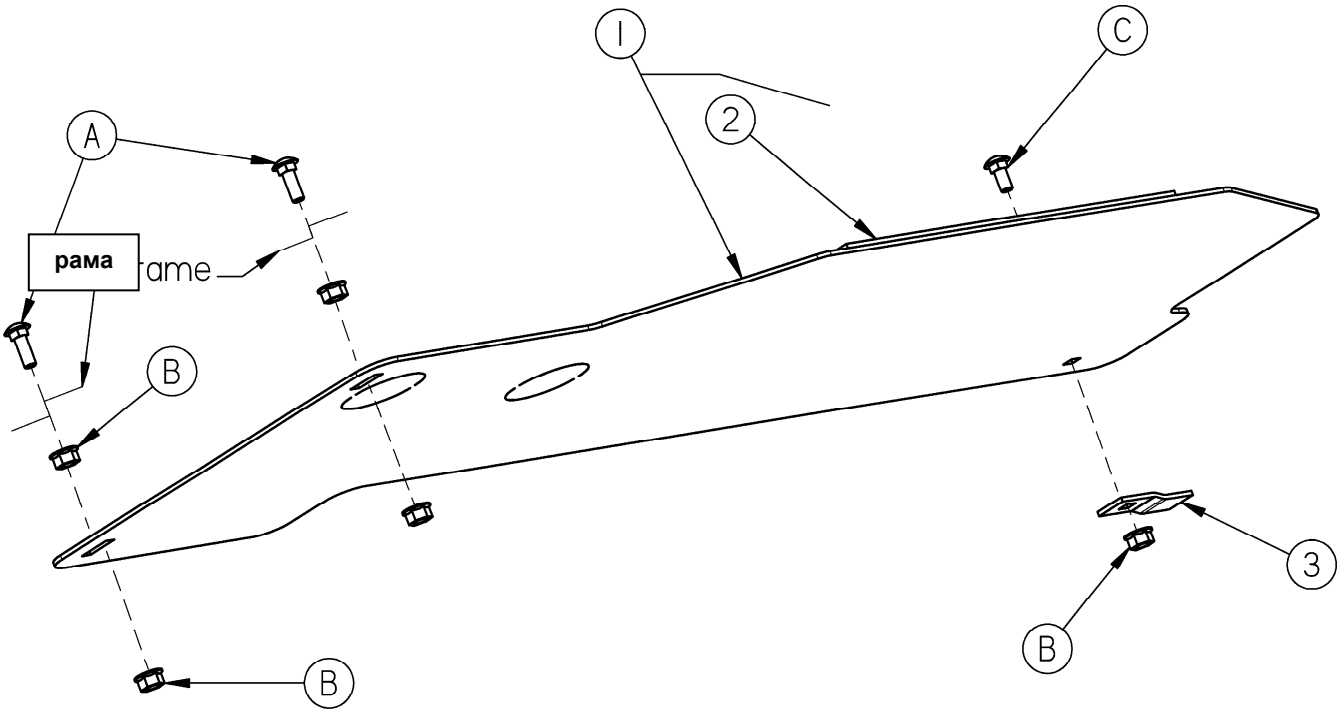

КОМПЛЕКТ ДЕФЛЕКТОРА ВОЗДУШНОГО ВЕНТИЛЯТОРА

ПОЗ	НОМЕР З\ЧАСТИ	ОПИСАНИЕ	К-ВО	СЕРИЙН. НОМЕР
	B5440	КОМПЛЕКТ ДЕФЛЕКТОРА ВОЗДУШНОГО ВЕНТИЛЯТОРА		
1	138465	ДЕФЛЕКТОР – ВЕНТИЛЯТОРА С САЛЬНИКОМ……	1	
2	138464	САЛЬНИК – ПЕНА ……..	1	
3	138238	УШКО – ПОД ПОДДОНОМ ……..	1	
A	21282	БОЛТ - ПС 5/16 NC X 1.0 LG GR 5 ZP		
B	30280	ГАЙКА - FLG LK 5/16 NC GR 5 ZP		
C	21281	БОЛТ - ПС 5/16 NC X 0.75 GR 5 ZP		
		Комплект доступен только через отдел продаж		

КОМПЛЕКТ ДАТЧИКА ДАВЛЕНИЯ

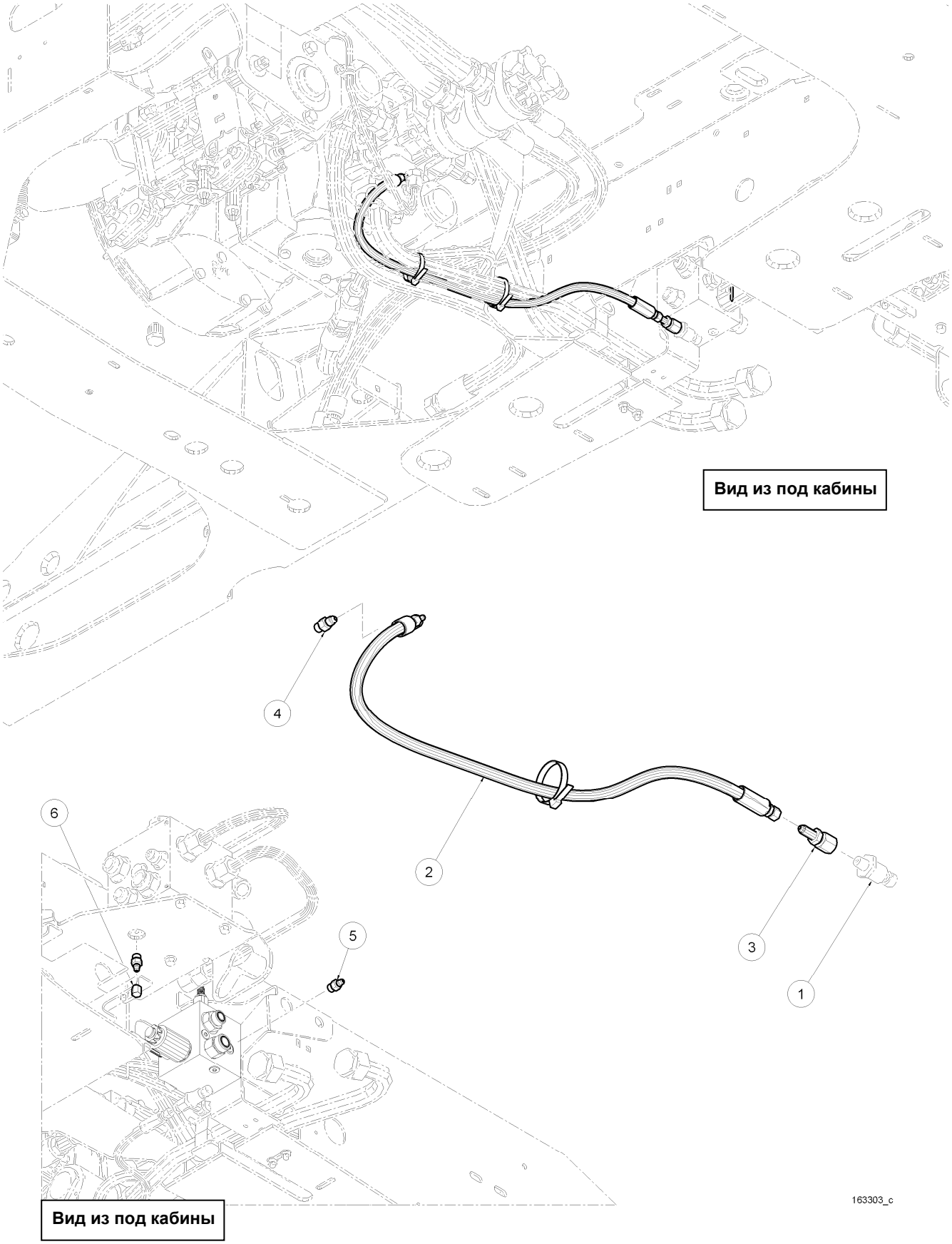

КОМПЛЕКТ ДАТЧИКА ДАВЛЕНИЯ

ПОЗ	НОМЕР З\ЧАСТИ	ОПИСАНИЕ	К-ВО	СЕРИЙН. НОМЕР
	B5574	КОМПЛЕКТ ДАТЧИКА ДАВЛЕНИЯ		
1	111634	ДАТЧИК – ДАВЛЕН, 5000 psi…….	1	
2	139154	ШЛАНГ-ГИДРАВЛИЧЕСК ……..	1	
3	135874	ФИТИНГ- АДАПТЕР……	1	
4	112184	ФИТИНГ - АДАПТЕР ……..	1	
5	30524	ФИТИНГ- АДАПТЕР ……...	1	
6	30642	КРЫШКА - 1/4 " ТРУБА ……..	1	
7	30753	ОБВЯЗКА КАБЕЛЕЙ ……...	2	
8	21763	ЗАЖИМ – связка кабелей,черный (не показан) ……..	3	
		Комплект доступен только через отдел продаж		

ГИДРАВЛ. АВТОПИЛОТ

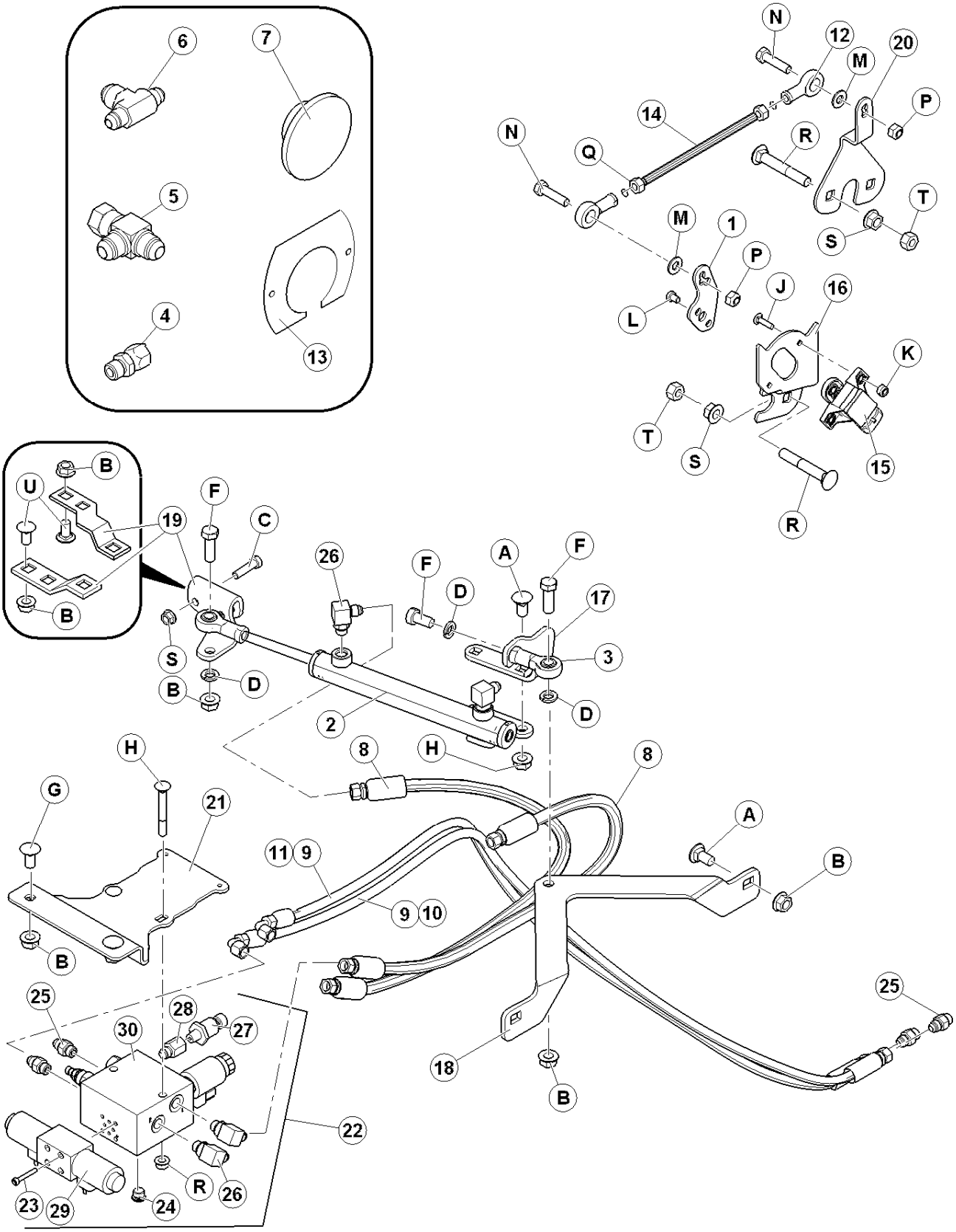

ГИДРАВЛИЧЕСКИЙ АВТОПИЛОТ

ПОЗ	НОМЕР З\ЧАСТИ	ОПИСАНИЕ	К-ВО	СЕРИЙН. НОМЕР
	B5589	КОМПЛЕКТ ГИДРАВЛИЧЕСКИЙ АВТОПИЛОТА		
1	173155	ПЛЕЧО -ЗВЕНО ……...	1	
2	173007	ЦИЛИНДР ,включает поз. #3 ……...	1	
	173575	КОМПЛЕКТ САЛЬНИКОВ		
3	30083	ШАРОВОЕ СОЕДИНЕНИЕ……	1	
7	173139	ВТУЛКА – ЗАГЛУШКА (для авторуления) ……	3	
8	173547	ШЛАНГ- ГИДРАВЛИЧЕСКИЙ……	2	
9	173222	ШЛАНГ- ГИДРАВЛИЧЕСКИЙ……	2	
12	109312	СОЕДИНЕНИЕ - ШАРИКОВЫЙ, 5/16" « МАМА»……	2	
13	173140	ПЛАСТИНА – КРЫШКА (для авторуления) ……	1	
14	173113	СТЕРЖЕНЬ-ЗВЕНО ……	1	
15	173091	ДАТЧИК – ПОЛОЖЕНИЯ ВРАЩЕНИЯ ……..	1	
16	173170	ОПОРА – КРЕПЛЕНИЕ ДАТЧИКА ……..	1	
17	173208	ОПОРА-ШАРОВГО ЦИЛИНДРА ……	1	
18	173016	ОПОРА-БАЗЫ ЦИЛИНДРА ……..	1	
19	139383	ОПОРА-КОНЦА ЦИЛИНДРА……	1	
20	173115	ОПОРА-ЗВЕНА (СТЕРЖНЯ)……	1	
21	173006	ОПОРА-БЛОКА КЛАПАНОВ……..	1	
22	173066	КЛАПАН СБОРКИ РУЛЕВОГО ……	1	
23	173117	БОЛТ ……	4	
24	100577	ЗАГЛУШКА - ШЕСТИУГ. ГОЛОВКА С КОЛЬЦОМ ……...	1	
25	15903	ФИТИНГ - СОЕДИНИТЕЛЬ ……..	2	
26	30282	ФИТИНГ - КОЛЕНО 90° HYD ……	2	
27	173116	ДАТЧИК- ДАВЛЕНИЯ 500 PSI ……	1	
28	53157	ФИТИНГ - АДАПТЕР С О-КОЛЬЦОМ……	1	
29	173029	КЛАПАН - РУЛЕВОГО ……..	1	
30	173118	КЛАПАН – РУЛЕВОГО В СБОРЕ ……	1	
A	21066	БОЛТ - SN 1/2 NC X 1 GR 5 ZP		
B	50186	ГАЙКА - ровная фланц искрив. резьба 0.500-13UNC GR5		
C	21561	БОЛТ - HH 3/8 NC X 1.5 LG GR 5 ZP		
D	18638	ШАЙБА-ЗАМК		
E	30470	БОЛТ - HH 1/2 NF X 1.0 GR 5 ZP		
F	18723	БОЛТ - HH 1/2 NC X 1.5 LG TFL GR 5 ZP		
G	21868	БОЛТ – круглой головкой, квадр горл 1/2 NC X 1.0 GR 5 ZP		
H	30307	БОЛТ - ПCSN 3/8 NC X 2.5 LG GR 5 ZP		
J	158722	БОЛТ - ПС SN #10-24 NC X 3/4 GR.2 ZP		
K	105197	ГАЙКА - ШЕСТИУГ. ЗАМК .187-24UNC		
L	158704	ВИНТ- PHILIPS PAN HD M6 X 1.0 X 8MM LG		
M	18597	ШАЙБА		
N	21526	БОЛТ - HH 5/16 NC X 1.25 LG GR 5 ZP		
P	18690	ГАЙКА- ШЕСТИУГ. ЗАМК DT 5/16-18 UNC ZP		
Q	20214	ГАЙКА - ШЕСТИУГ. 5/16 - 24 UNF GR 5 ZP		
R	21478	БОЛТ - ПCSN 3/8 NC X 2.5 LG GR 5 ZP		
S	30228	ГАЙКА - ФЛАНЦ. DT 0.375-16UNC		
T	18590	ГАЙКА - ШЕСТИУГ. 3/8 - 16 UNC GR 5 ZP		
		Комплект доступен только через отдел продаж		

НУМЕРОЛОГИЧЕСКИЙ СПИСОК

N	СТР	N	СТР	N	СТР	N	СТР
5744	91	21153	17	30243	15	30873	155
5745	69	21153	21	30243	17	30931	55
6007	117	21153	23	30243	19	30939	103
7536	13	21746	71	30243	21	30970	119
7536	27	21763	33	30243	23	30971	117
7603	127	21763	35	30282	31	30977	151
9423	31	21763	75	30282	119	30994	115
13125	9	21763	121	30282	153	30994	117
13125	149	21763	125	30282	157	30994	117
13617	29	21763	129	30282	175	30994	155
13617	87	21763	131	30283	151	32070	143
14294	87	21763	133	30286	153	32743	139
15903	89	21763	157	30314	103	32744	139
15903	115	21763	173	30315	115	38854	91
15903	151	21801	157	30346	91	39272	29
15903	153	21804	29	30375	129	39272	139
15903	155	21804	115	30464	27	39273	17
15903	157	21804	151	30500	35	40241	119
15903	157	21828	37	30500	37	40701	93
15903	175	21828	117	30516	75	40701	125
16061	59	21830	37	30524	173	40701	129
16227	115	21830	93	30542	47	40701	157
16266	71	21830	119	30542	49	40702	93
17675	31	21844	35	30542	65	40702	125
17959	43	21913	49	30542	161	40702	129
18598	115	21936	17	30551	125	40702	157
18605	47	21936	21	30556	157	41357	27
18606	75	21947	137	30574	31	41357	163
18608	19	21980	37	30591	89	42008	33
18608	23	21992	37	30609	37	42046	55
18608	27	23050	33	30609	97	42080	55
18637	115	23165	143	30610	97	42099	33
18648	31	24769	143	30610	117	42099	55
18648	75	25321	85	30642	173	42130	139
18671	13	25689	163	30670	39	42369	49
18671	17	28700	85	30695	97	42415	55
18671	21	28700	133	30695	115	42447	81
18881	127	30045	91	30695	119	42469	41
19488	75	30045	103	30701	19	42469	71
19739	29	30061	75	30701	23	42497	27
19739	75	30080	151	30702	19	42498	149
20055	115	30083	175	30702	23	42589	75
21006	97	30094	43	30743	163	42691	27
21030	29	30191	113	30753	49	42879	69
21030	115	30200	113	30753	123	42894	71
21030	119	30203	113	30753	133	42895	69
21030	157	30205	113	30753	173	42930	77
21046	43	30215	67	30813	115	43960	61
21053	71	30215	137	30813	151	44209	115

НУМЕРОЛОГИЧЕСКИЙ СПИСОК

N	СТР	N	СТР	N	СТР	N	СТР
44217	47	50220	97	109239	75	109552	61
44437	33	50220	117	109244	77	109568	65
44575	149	50221	93	109288	75	109570	65
44601	27	50223	97	109297	75	109571	65
44944	139	50230	119	109299	75	109573	65
44995	27	50231	113	109302	75	109574	83
45155	47	53157	175	109306	75	109576	83
45661	75	100577	175	109309	87	109578	67
45744	75	100790	103	109312	85	109579	67
45783	63	100790	115	109312	175	109585	61
45835	67	101007	31	109313	87	109598	61
45948	9	101375	143	109324	59	109601	61
45954	75	102264	27	109326	59	109603	61
49227	125	102264	31	109335	85	109604	61
49227	157	102264	165	109338	69	109606	71
49232	129	102264	165	109344	75	109611	75
49341	165	102265	31	109346	75	109614	67
49802	97	102636	163	109350	55	109617	33
49842	115	103575	117	109350	75	109622	63
49844	115	103575	117	109362	61	109626	69
49846	115	103575	119	109407	87	109627	83
49846	119	103575	155	109410	87	109637	83
49846	157	103738	129	109422	87	109640	81
49849	115	106717	103	109425	87	109643	81
49854	115	106717	151	109452	85	109644	81
49854	151	106717	157	109453	83	109662	87
49866	113	106717	157	109454	85	109665	61
49867	113	107201	13	109456	83	109684	85
49872	113	107201	13	109457	83	109688	85
49874	113	108089	117	109463	83	109690	85
49879	113	108089	119	109470	75	109691	85
49880	113	108153	103	109472	75	109695	63
50022	37	108233	115	109477	75	109696	63
50022	71	109073	75	109478	75	109697	63
50022	135	109078	63	109479	75	109699	55
50022	137	109080	67	109480	75	109699	85
50022	139	109080	83	109482	75	109701	61
50040	89	109081	67	109483	75	109701	83
50040	93	109081	83	109486	85	109702	83
50069	35	109088	67	109487	85	109706	85
50075	75	109092	63	109488	85	109714	85
50086	37	109093	65	109502	75	109716	143
50109	39	109099	63	109505	83	109717	59
50109	169	109102	79	109525	65	109718	65
50174	19	109110	63	109528	63	109721	59
50174	23	109113	63	109534	143	109729	55
50175	37	109123	65	109536	59	109730	55
50193	31	109205	143	109538	59	109732	61
50219	117	109206	143	109542	85	109734	55
50220	37	109207	143	109545	139	109735	55

НУМЕРОЛОГИЧЕСКИЙ СПИСОК

N	СТР	N	СТР	N	СТР	N	СТР
109738	61	109853	77	110145	13	110655	33
109739	61	109854	77	110222	93	110656	33
109742	83	109854	79	110246	37	110677	47
109743	61	109855	77	110248	37	110680	45
109745	61	109856	79	110264	63	110701	47
109748	75	109857	79	110265	63	110702	47
109750	85	109858	79	110266	63	110735	5
109750	87	109859	79	110267	63	110737	5
109751	75	109860	79	110268	51	110748	19
109755	139	109861	79	110268	63	110748	23
109756	135	109862	77	110279	13	110754	19
109759	67	109863	77	110354	9	110754	23
109761	55	109864	77	110354	53	110756	21
109762	65	109865	79	110386	49	110763	71
109763	85	109867	147	110388	47	110764	71
109764	65	109868	139	110395	43	110773	53
109766	65	109887	63	110400	135	110783	7
109773	65	109888	67	110416	51	110783	47
109776	63	109904	29	110417	51	110807	37
109777	63	109908	63	110421	51	110817	9
109779	75	109914	75	110422	51	110817	49
109788	75	109915	75	110446	61	110817	53
109789	55	109920	69	110456	53	110824	31
109790	55	109922	69	110457	53	110828	31
109795	69	109923	69	110458	51	110834	71
109796	69	109924	69	110461	53	110848	17
109797	69	109925	69	110467	53	110853	27
109801	143	109926	69	110471	51	110856	15
109807	87	109928	69	110472	51	110866	49
109809	87	109929	69	110475	53	110875	49
109812	79	109930	69	110537	133	110877	49
109813	79	109932	75	110538	133	110882	49
109818	87	109934	43	110539	133	110883	49
109822	61	109951	137	110542	157	110885	49
109824	67	109953	137	110543	157	110897	47
109825	67	109956	137	110544	157	110898	47
109826	83	109958	103	110545	133	110908	49
109835	137	109958	105	110546	157	110921	89
109837	55	109962	137	110547	133	110922	89
109842	143	109968	77	110575	157	110928	49
109843	139	109971	77	110575	157	110937	49
109844	139	109980	63	110585	11	110938	49
109845	77	109993	137	110586	139	110955	87
109846	77	109995	67	110597	15	110957	87
109847	77	109996	63	110598	15	110967	47
109848	77	110020	7	110600	15	110968	49
109849	77	110080	7	110611	13	110969	47
109850	77	110135	37	110615	15	110971	31
109851	77	110136	37	110616	17	110976	7
109852	77	110142	13	110616	21	110977	89

НУМЕРОЛОГИЧЕСКИЙ СПИСОК

N	СТР	N	СТР	N	СТР	N	СТР
110977	153	111608	37	111882	111	111932	101
110980	97	111612	91	111883	111	111933	99
110980	101	111632	85	111884	111	111933	101
110982	131	111634	173	111885	111	111934	99
110986	139	111643	45	111886	111	111934	101
110987	143	111665	91	111887	111	111935	99
110988	143	111667	137	111888	111	111935	101
110989	139	111672	137	111889	111	111936	101
110990	143	111677	91	111890	111	111937	101
110991	9	111693	103	111891	111	111938	99
111060	69	111694	25	111892	111	111938	101
111093	113	111695	25	111893	111	111939	99
111099	113	111699	25	111895	95	111939	101
111105	113	111699	25	111896	95	111940	101
111216	17	111700	131	111897	95	111941	99
111221	143	111712	135	111898	95	111942	99
111266	103	111713	137	111899	95	111945	99
111312	125	111727	97	111900	95	111950	99
111323	129	111763	89	111901	95	111952	99
111324	127	111772	91	111902	95	111953	99
111325	127	111780	153	111903	95	111954	39
111326	127	111781	151	111905	95	111955	39
111327	127	111782	151	111906	95	111956	39
111328	129	111811	89	111907	95	111957	39
111344	33	111834	153	111908	95	111965	95
111389	119	111838	33	111909	95	111967	101
111391	71	111849	91	111910	95	111968	99
111426	125	111857	111	111911	95	111969	99
111440	35	111858	111	111912	95	111971	33
111442	35	111859	111	111913	95	111972	35
111465	137	111860	111	111914	95	111974	33
111504	137	111862	111	111915	95	111975	37
111505	137	111863	111	111916	95	111976	37
111506	137	111864	111	111918	95	111977	133
111511	91	111865	111	111919	95	111978	133
111514	93	111866	111	111920	101	111979	133
111516	91	111867	111	111921	101	111990	87
111517	97	111868	111	111922	101	112082	71
111521	91	111869	111	111923	101	112095	37
111531	37	111870	111	111924	101	112142	37
111545	97	111871	111	111925	101	112149	49
111556	129	111872	111	111926	101	112153	37
111557	129	111873	111	111927	99	112154	37
111564	125	111874	111	111927	101	112184	27
111566	125	111875	111	111928	101	112184	103
111579	103	111876	111	111929	101	112184	115
111579	111	111878	111	111930	101	112184	173
111591	135	111879	111	111931	99	112197	119
111599	89	111880	111	111931	101	112201	155
111599	153	111881	111	111932	99	112225	163

НУМЕРОЛОГИЧЕСКИЙ СПИСОК

N	СТР	N	СТР	N	СТР	N	СТР
112419	119	112955	117	135314	133	138058	57
112438	19	112959	155	135361	133	138086	67
112442	19	112973	31	135363	17	138087	67
112475	25	112991	27	135363	21	138163	57
112475	25	112994	29	135364	157	138168	57
112475	25	112995	29	135370	17	**138189**	**55**
112475	25	112997	87	135370	21	138191	87
112475	25	113747	27	135378	147	138211	55
112625	31	113748	27	135378	169	138238	171
112639	27	115145	143	135408	149	138259	67
112640	7	115146	143	135453	31	138260	67
112640	27	115147	143	135479	133	138269	161
112640	137	115148	143	135483	155	138285	129
112662	71	122080	165	135529	91	138292	57
112691	31	122090	165	135534	39	138296	45
112692	71	124495	95	135546	119	138302	121
112694	27	132531	89	135554	117	138335	87
112727	27	133043	131	135570	11	138355	47
112732	27	133209	31	135587	115	138364	45
112752	27	134003	9	135587	119	138380	45
112752	165	134003	49	135588	119	138388	39
112759	29	134003	53	135589	155	138389	39
112760	27	134010	165	135611	25	138392	45
112789	27	134011	165	135611	25	138404	45
112798	29	134056	97	**135647**	**87**	138464	171
112803	29	134068	139	135700	121	138465	171
112804	29	134069	143	135716	131	138473	37
112817	7	134070	139	135756	37	138511	39
112818	7	134079	169	135775	97	138534	39
112842	33	134173	35	135776	117	138562	41
112848	119	134198	37	135780	115	138568	71
112850	39	135004	163	135788	117	138569	71
112851	119	135011	117	135791	117	138576	43
112853	97	135015	157	135817	131	138578	43
112854	97	135224	51	135818	131	138582	45
112866	123	135226	121	135866	115	138593	89
112867	97	135227	121	135867	115	138619	35
112869	31	135233	133	135868	97	138620	35
112873	5	135235	35	135868	117	138634	89
112886	27	135235	125	135870	125	138640	89
112886	163	135237	133	135874	173	138690	139
112901	31	135238	157	135901	97	138700	41
112903	31	135246	37	135931	109	138704	41
112907	29	135246	117	135957	97	138706	71
112908	29	135246	117	135957	117	138710	133
112913	163	135246	155	138033	87	138711	119
112916	27	135258	67	138036	87	138758	37
112934	157	135266	127	138055	57	138772	29
112939	125	135296	15	138056	57	138773	29
112940	129	135313	133	138057	57	138793	47

НУМЕРОЛОГИЧЕСКИЙ СПИСОК

N	СТР	N	СТР	N	СТР	N	СТР
138799	**63**	139175	123	139625	121	156424	75
138815	131	139176	123	139626	67	156848	31
138839	115	139177	121	139627	121	156849	31
138846	35	139190	131	139629	119	156886	31
138896	131	139192	129	139630	67	158102	53
138916	91	139197	11	139631	67	158174	117
138930	69	139198	121	139632	67	158174	155
138934	69	139198	123	139633	67	160103	83
138940	61	139202	45	139635	87	160104	85
138952	65	139203	11	139664	57	160105	143
138968	43	139210	11	139665	37	160107	83
138972	69	139212	9	139668	139	160108	143
138974	35	139218	11	139674	145	160109	67
138976	45	139222	121	139675	145	160127	61
138983	45	139225	55	139676	145	160188	61
138990	69	139226	131	139677	145	160189	61
138994	55	139229	121	139678	145	160192	61
139015	165	139234	9	139680	55	160195	85
139025	55	139255	119	139683	59	160197	61
139026	55	139264	9	**139686**	**39**	160199	85
139027	69	139276	123	139689	145	160258	85
139028	55	139277	11	139722	119	160275	75
139029	55	139279	9	139723	143	160276	75
139034	55	139284	11	139724	31	160278	85
139041	119	139292	11	139725	165	160288	63
139045	39	139304	9	139732	119	160293	63
139053	41	139307	35	139734	119	160367	143
139061	43	139322	91	139775	119	160368	65
139062	71	139366	137	**139781**	**57**	160373	59
139065	63	139381	87	**139782**	**57**	160374	161
139066	37	139383	175	**139818**	**145**	160375	65
139068	37	139409	35	140246	19	160376	65
139082	51	139411	53	140246	23	160378	161
139095	47	139420	83	140247	19	160379	161
139097	137	139430	9	140247	23	160388	85
139119	89	139435	9	140248	19	160396	139
139120	55	139462	9	140248	23	160412	61
139121	55	139463	9	140249	19	160414	65
139128	115	139467	69	140249	23	160422	139
139129	115	139470	47	140250	19	160427	165
139130	115	139502	47	140250	23	160429	139
139131	115	139516	9	149817	21	161106	169
139132	115	139519	69	149817	23	161140	17
139134	27	139520	67	149818	21	161140	19
139138	27	**139535**	**51**	149818	23	161140	21
139139	27	**139536**	**51**	151974	119	161140	23
139149	69	139543	115	151975	119	162019	25
139152	61	139602	145	156051	117	162022	25
139154	173	139615	9	156051	155	162037	33
139174	123	139624	121	156085	97	162056	111

НУМЕРОЛОГИЧЕСКИЙ СПИСОК

N	СТР	N	СТР	N	СТР	N	СТР
162057	111	163150	151	163189	115	163438	75
162102	39	163151	115	163190	115	163466	31
162104	97	163152	115	163191	151	163469	89
162110	155	163153	115	163191	157	163504	145
162118	33	163154	151	163192	117	163536	117
162119	155	163154	155	163192	151	163537	117
162144	39	163154	157	163193	115	163549	47
162169	97	163155	115	163194	117	163561	139
162169	99	163155	157	163195	117	163562	139
162174	155	163156	115	163196	105	163601	25
162203	155	163156	117	163196	107	163614	103
162204	155	163156	157	163197	105	163614	113
162205	155	163157	115	163199	105	163621	11
162206	155	163158	115	163200	105	163622	107
162207	155	163158	119	163202	105	163639	37
162295	25	163159	117	163203	105	163656	135
162295	25	163160	115	163206	107	163657	135
162299	99	163160	151	163208	107	163676	29
162300	99	163160	157	163208	155	163686	37
162301	99	163162	115	163211	107	163698	49
162302	99	163162	151	163212	107	163736	113
162339	87	163163	115	163214	109	163737	113
162398	105	163165	117	163215	109	163738	113
162399	109	163166	117	163217	109	163744	113
162403	107	163167	117	163218	109	163745	113
162404	71	163167	155	163220	107	163746	113
162428	107	163168	117	163221	107	163747	113
162429	107	163169	117	163222	109	163748	113
162431	25	163170	117	163223	109	163749	113
162435	25	163172	117	163224	109	163750	113
162435	25	163173	117	163225	109	163751	113
162436	25	163174	117	163227	109	163752	113
162436	25	163175	115	163228	107	163753	113
163088	149	163175	117	163230	107	163754	113
163120	157	163176	117	163231	107	163755	113
163125	133	163177	117	163232	107	163756	113
163128	133	163178	117	163233	107	163757	113
163142	115	163179	151	163234	107	163762	113
163142	157	163180	151	163237	107	163763	113
163143	115	163181	151	163254	133	163766	71
163143	157	163182	151	163298	145	163766	71
163144	115	163183	151	163299	145	163767	71
163145	115	163184	117	163310	27	163768	71
163146	115	163184	151	163313	29	163905	45
163147	115	163184	155	163314	93	163971	5
163148	115	163184	157	163368	33	163976	39
163148	151	163185	151	163373	29	163989	37
163149	115	163186	151	163377	43	166002	71
163149	119	163187	151	163386	139	166003	71
163150	115	163187	155	163396	31	166067	17

НУМЕРОЛОГИЧЕСКИЙ СПИСОК

N	СТР	N	СТР	N	СТР	N	СТР
166067	21	166275	5	173016	175	B4633	25
166132	53	166276	165	173029	175	B4634	25
166150	93	166278	165	173066	175	B4640	19
166154	65	166292	53	173091	175	B4641	21
166165	125	166295	165	173113	175	B4642	17
166167	117	166296	165	173115	175	B4643	23
166171	153	166299	165	173116	175	B4650	31
166181	85	166300	165	173117	175	B4656	151
166190	29	166305	109	173118	175	B4657	155
166191	29	166308	165	173139	175	B4659	161
166197	29	166309	165	173140	175	B4659	163
166198	29	166312	35	173155	175	B4664	163
166202	163	166318	137	173164	85	B4665	31
166205	57	166322	165	173170	175	B4802	153
166209	57	166323	165	173208	175	B4944	25
166221	57	166324	165	173222	175	B5238	165
166222	57	166325	165	173547	175	B5240	165
166228	19	166326	165	173575	175	B5269	157
166230	165	166329	165	174436	165	B5280	165
166232	165	166356	53	174474	165	B5303	27
166233	165	166357	53	183021	169	B5412	169
166234	165	166361	143	183022	169	B5440	171
166235	165	166362	165	183030	137	B5442	7
166236	165	166384	43	183097	137	B5506	25
166237	29	166387	143	184461	115	B5512	57
166237	31	166388	165	184461	119	B5574	173
166263	165	167078	51	184463	37	B5577	157
166264	165	167273	115	184463	93	B5589	175
166271	137	171007	145	187242	37	**B5596**	**63**
166273	143	173006	175	200223	43		
166274	65	173007	175	B4632	25		

MacDon®

MacDon Industries Ltd.
680 Moray Street
Winnipeg, Manitoba
Canada R3J 3S3
t. (204) 885-5590
f. (204) 832-7749

MacDon, Inc.
10708 N. Pomona Avenue
Kansas City, Missouri
United States 64153-1924
t. (816) 891-7313
f. (816) 891-7323

MacDon Australia Pty. Ltd.
A.C.N. 079 393 721
P.O. Box 243, Suite 3, 143 Main Street
Greensborough, Victoria, Australia 3088
t. 03 9432 9982
f. 03 9432 9972

LLC MacDon Russia Ltd.
123317 Moscow, Russia
10 Presnenskaya nab, Block C
Floor 5, Office No. 534, Regus Business Centre
t. +7 495 775 6971
f. +7 495 967 7600

CUSTOMERS
www.macdon.com

DEALERS
www.macdondealers.com

Trademarks of products are the marks of their respective manufacturers and/or distributors.

Printed in Canada